TECElux Mini – 9 820 354

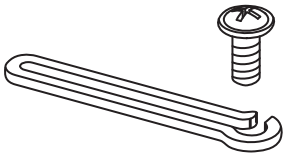

1

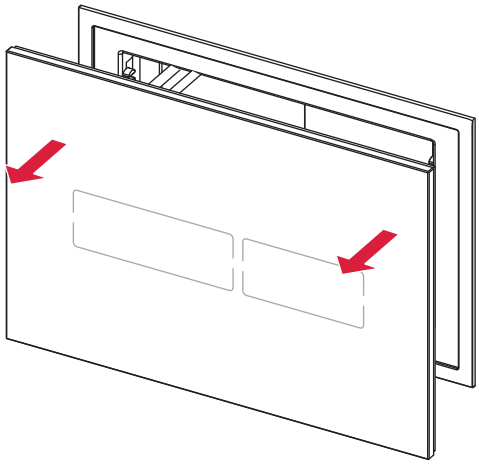

2

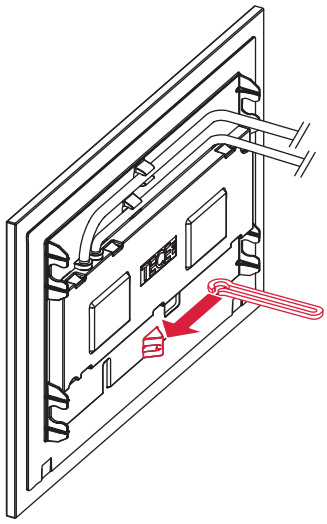

3

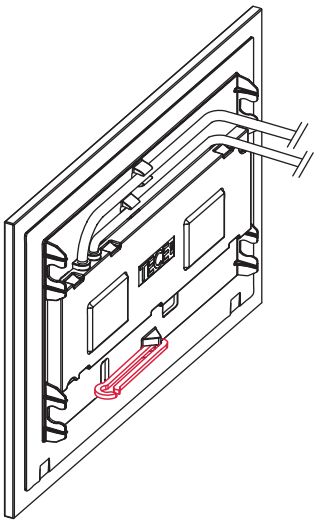

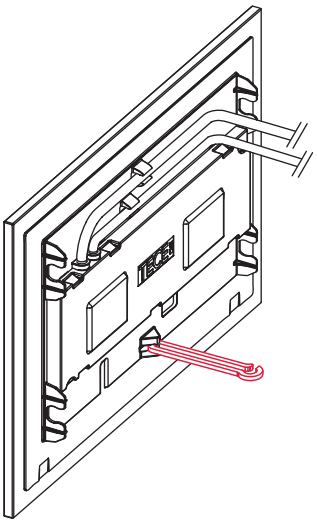

4

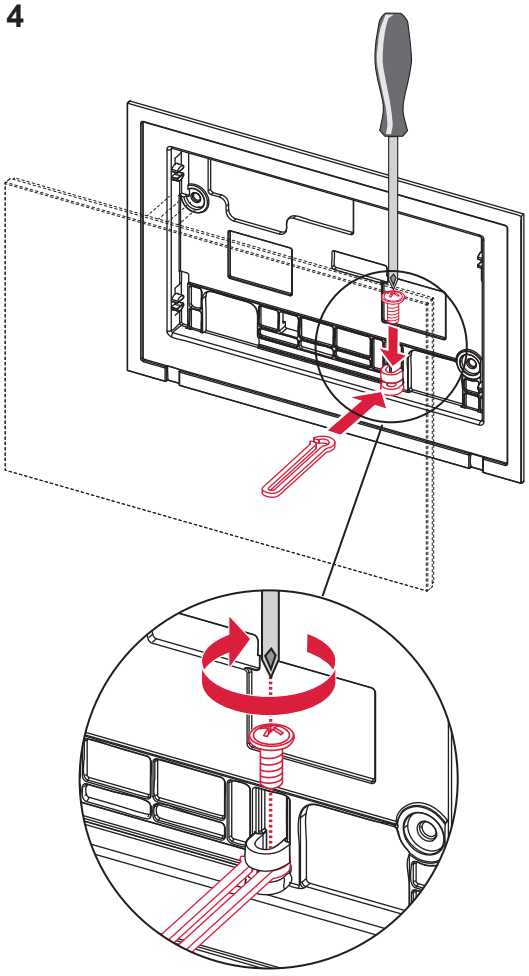

5

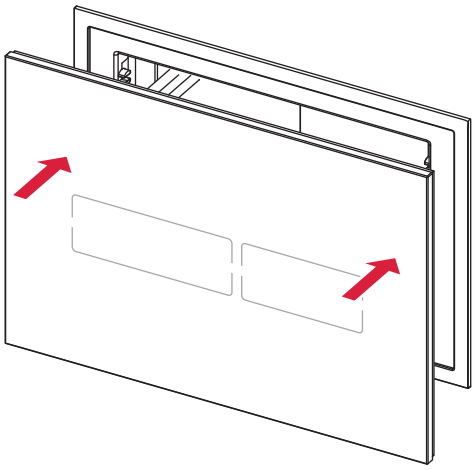

SP430 095 00 a

TECE