CONEL
CONNECTING ELEMENTS



Drain

Støysvakt innendørs avløpssystem

CONEL - tekniske løsninger for DIN rørlegger
CONEL Drain – for DIN søvnkvalitet

CONEL Drain

Aldri før har bygninger vært så godt isolert, og ved god isolering, blir også ting stille, og man opplever støy man ikke opplevde tidligere. Støy fra rennenede vann i rørene er et eksempel på lyd som kan fremstå irriterende. Ved å benytte støysvake rør, økes innekvaliteten.

CONEL Drain er et pålitelig og sikkert støysvakt innendørs avløpssystem med 3 funksjonelle lag i sterk polypropylen (PP) levert i standard dimensjoner.
Et omfattende koblings-/bend og feste-program kompletterer systemet.

CONEL Drain avløpsrør og -koblinger av PP-MD brukes for trykkfritt avløp i hus iht. DIN EN 12056 og DIN 1986-100. Rør, koblinger og pakninger kan brukes opptil 90 °C og er egnet til å lede ut kjemisk aggressivt avløpsvann. Rørforbindelsene er tett opptil et innvendig vann overtrykk på 0,5 bar (5 m vannsøyle).

CONEL Drain avløpsrør og -koblinger er 100% resirkulerbare.







INNHOLD

- Valg av **CONEL Drain** ..... side 3
- Godkjenning ..... side 4
- Garanti ..... side 4
- Kvalitetssikring ..... side 4
- Miljøhensyn/Resirkulering ..... side 4
- Produktoversikt, enhetsinfo ..... side 5
- Transport og lagring ..... side 11
- Merking ..... side 11
- Målegrunnlag ..... side 11
- Materialer ..... side 12
- Brannbeskyttelse ..... side 12
- Støyisolasjon ..... side 13
- Støyegenskaper ..... side 13
- Montering ..... side 14
- Standarder og Direktiver ..... side 20
- Bestandighet (kompabilitet) ..... side 21
- Kontaktinfo ..... side 24

CONEL Drain

CONEL DRAIN:

CONEL Drain-avløpsrør og -koblinger av PP-MD brukes for trykk fritt avløp i hus iht.
DIN EN 12056 og DIN 1986-100. Et omfattende koblings- og festeprogram kompletterer systemet.

- God støydemping ved rett montasjeteknikk
- Lett å legge på grunn av høy stivhet
- Mineralstoffer, ringstivhet og lav produktvekt skaper samlet høyere lydisolering
- Lav lengdeekspansjon
- Kjemisk veldig motstandsdyktig
- 3-lags rør levert i standard dimensjoner hvorav slitasjebestandig, glatt innerrør av PP sikrer optimalt avløp og hindrer avleiringer eller blokkering.Kjerne av mineralstoffer og støtsikkert ytterrør
- Dimensjoner kompatible med standard pp produkter
- UV-bestandig for utendørs lagring opptil 2 år
- Monteringsvennlig i lave temperaturer
- Iskrystall merkede rør, dvs testet mot støt i lavere temperaturer

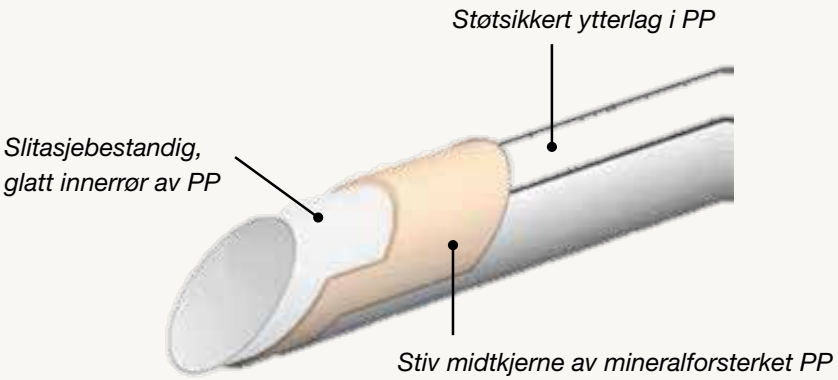

BRUKSOMRÅDE

Rør, koblinger og pakninger kan brukes ved temperaturer inntil 90 °C.
De er egnet til å lede ut kjemisk aggressivt avløpsvann med en pH-verdi på 2 (sur) til 12 (basisk).

Rørforbindelsene er tett opptil et innvendig vannovertrykk på 0,5 bar (5 m vannsøyle).

Rør og koblinger skal ikke brukes for:
- Installasjoner som utsettes for en permanent belastning på over 90 °C
- Installasjon som fører avløpsvann med organiske løsemidler, f.eks. bensin, benzol

Bruksområder utover ovennevnte finner du i den tekniske bestandighetslisten
(kompabilitet)(se nedenfor/i FDV dokumentasjon/ www.vvsnrf.no)

CONEL Drain

GODKJENNINGER

CONEL Drain er godkjent av Deutsches Institut für Bautechnik DIBt/Berlin,
med godkjenningsnummer Z-42.1-510.
Dette tilsvarer materialklasse B2, normal antennelig iht. DIN 4102.

CONEL Drain tilbys med nominelt tverrsnitt DN 40 - DN 110.
For å sikre en vedvarende lik kvalitet, utføres en ekstern godsovervåkning av Süddeutsches Kunststoff-Zentrum SKZ i Würzburg.

Typegodkjenning **CONEL Drain**

SINTEF godkjenning



SINTEF

Produktsertifikat

Nr. 3168

SINTEF Byggforsk bekrefter at

Conel mineralforsterket PP avløpsrør og deler i dimensjon 40 – 110 mm

er i samsvar med kravene i

NS-EN 1451-1

Innehaver av sertifikatet:

Conel GmbH
Margot-Kalinke-Strasse 9
DE-80939 München
Tyskland

Produsent:
Rehau AG & Co
DE-94234 Viechtach
Tyskland

Utstedt: 09.07.2015
Gyldig frem til: 01.10.2020

Produsenten har kontrollavtale med SKZ i Tyskland

Monica N. Malmedal

Monica Nodland Malmedal
Sertifiseringsleder

Hovedkontor:
SINTEF Byggforsk
Postboks 124 Blindern – 0314 Oslo
Telefon 22 96 55 55 – Telefaks 22 69 94 38

Firmapost: byggforsk@sintef.no
www.sintef.no/byggforsk

Trondheim:
SINTEF Byggforsk
7465 Trondheim
Telefon 73 59 30 00 – Telefaks 73 59 33 50

GARANTI

For avløprørsystemet **CONEL Drain** gis 5 års garanti

KVALITETSSIKRING

For å sikre en vedvarende høy kvalitet, er produksjonen underlagt både interne kvalitetssikringer og også overvåket eksternt av et uavhengig testinstitutt (SKZ -, Würzburg).

MILJØHENSYN/RESIRKULERING

CONEL Drain avløpsrør og deler er 100% resirkulerbare.

CONEL Drain

PRODUKTOVERSIKT

CONEL Drain leveres med gummipakning, PP mineralforsterket materiale, i farge hvit (lik RAL 9003)



CONEL DRAIN AVLØPSRØR

NRF varenr.	Dn	Prod.navn beskrivelse	Dimensjon/str.	Enh.	Salgs forp.	Vekt	Volum	Hel for-pakn	Ant hel for-pakn	Lev. varenr.
2201076	110	Drain rør	110mm x 1000mm	1	STK	1,338	1,070	ESK	4	CODR100100
2201077	110	Drain rør	110mm x 150mm	1	STK	0,273	0,218	ESK	20	CODR10015
2201078	110	Drain rør	110mm x 2000mm	1	STK	2,545	2,036	ESK	4	CODR100200
2201079	110	Drain rør	110mm x 250mm	1	STK	0,396	0,317	ESK	10	CODR10025
2201081	110	Drain rør	110mm x 3000mm	1	STK	3,764	3,011	ESK	4	CODR100300
2201082	110	Drain rør	110mm x 500mm	1	STK	0,800	0,640	ESK	10	CODR10050
2201101	90	Drain rør	90mm x 1000mm	1	STK	0,892	0,714	ESK	4	CODR90100
2201102	90	Drain rør	90mm x 150mm	1	STK	0,197	0,158	ESK	5	CODR9015
2201103	90	Drain rør	90mm x 2000mm	1	STK	1,697	1,358	ESK	4	CODR90200
2201104	90	Drain rør	90mm x 250mm	1	STK	0,278	0,222	ESK	10	CODR9025
2201105	90	Drain rør	90mm x 3000mm	1	STK	2,507	2,006	ESK	4	CODR90300
2201106	90	Drain rør	90mm x 500mm	1	STK	0,480	0,384	ESK	20	CODR9050
2201094	75	Drain rør	75mm x 1000mm	1	STK	0,625	0,500	ESK	6	CODR70100
2201095	75	Drain rør	75mm x 150mm	1	STK	0,134	0,107	ESK	10	CODR7015
2201096	75	Drain rør	75mm x 2000mm	1	STK	1,197	0,958	ESK	9	CODR70200
2201097	75	Drain rør	75mm x 250mm	1	STK	0,191	0,153	ESK	20	CODR7025
2201098	75	Drain rør	75mm x 3000mm	1	STK	1,768	1,414	ESK	9	CODR70300
2201099	75	Drain rør	75mm x 500mm	1	STK	0,333	0,266	ESK	20	CODR7050
2201088	50	Drain rør	50mm x 1000mm	1	STK	0,394	0,315	ESK	6	CODR50100
2201089	50	Drain rør	50mm x 150mm	1	STK	0,087	0,070	ESK	20	CODR5015
2201091	50	Drain rør	50mm x 2000mm	1	STK	0,744	0,595	ESK	9	CODR50200
2201092	50	Drain rør	50mm x 250mm	1	STK	0,123	0,098	ESK	10	CODR5025
2201093	50	Drain rør	50mm x 500mm	1	STK	0,212	0,170	ESK	20	CODR5050
2201083	40	Drain rør	40mm x 1000mm	1	STK	0,320	0,256	ESK	6	CODR40100
2201084	40	Drain rør	40mm x 150mm	1	STK	0,069	0,055	ESK	20	CODR4015
2201085	40	Drain rør	40mm x 2000mm	1	STK	0,610	0,488	ESK	9	CODR40200
2201086	40	Drain rør	40mm x 250mm	1	STK	0,069	0,055	ESK	20	CODR4025
2201087	40	Drain rør	40mm x 500mm	1	STK	0,171	0,137	ESK	20	CODR4050

CONEL Drain



CONEL DRAIN KOBLING/BEND

NRF varenr.	Dn	Prod.navn beskrivelse	Dimensjon/str.	Enh.	Salgs forp.	Vekt	Volum	Hel for-pakn	Ant hel for-pakn	Lev. varenr.
2201029	110	Drain bend m/ 1 muffe	110mm x 15°	1	STK	0,205	0,164	ESK	20	CODB10015
2201031	110	Drain bend m/ 1 muffe	110mm x 30°	1	STK	0,229	0,183	ESK	20	CODB10030
2201032	110	Drain bend m/ 1 muffe	110mm x 45°	1	STK	0,248	0,198	ESK	20	CODB10045
2201033	110	Drain bend m/ 1 muffe	110mm x 67°	1	STK	0,288	0,230	ESK	10	CODB10067
2201034	110	Drain bend m/ 1 muffe	110mm x 87°	1	STK	0,345	0,276	ESK	10	CODB10087
2201052	90	Drain bend m/ 1 muffe	90mm x 15°	1	STK	0,115	0,092	ESK	10	CODB9015
2201053	90	Drain bend m/ 1 muffe	90mm x 30°	1	STK	0,129	0,103	ESK	10	CODB9030
2201054	90	Drain bend m/ 1 muffe	90mm x 45°	1	STK	0,141	0,113	ESK	20	CODB9045
2201055	90	Drain bend m/ 1 muffe	90mm x 67°	1	STK	0,253	0,202	ESK	10	CODB9067
2201056	90	Drain bend m/ 1 muffe	90mm x 87°	1	STK	0,180	0,144	ESK	10	CODB9087
2201046	75	Drain bend m/ 1 muffe	75mm x 15°	1	STK	0,069	0,055	ESK	10	CODB7015
2201047	75	Drain bend m/ 1 muffe	75mm x 30°	1	STK	0,074	0,059	ESK	10	CODB7030
2201048	75	Drain bend m/ 1 muffe	75mm x 45°	1	STK	0,084	0,067	ESK	15	CODB7045
2201049	75	Drain bend m/ 1 muffe	75mm x 67°	1	STK	0,089	0,071	ESK	10	CODB7067
2201051	75	Drain bend m/ 1 muffe	75mm x 87°	1	STK	0,094	0,075	ESK	10	CODB7087
2201041	50	Drain bend m/ 1 muffe	50mm x 15°	1	STK	0,045	0,036	ESK	20	CODB5015
2201042	50	Drain bend m/ 1 muffe	50mm x 30°	1	STK	0,047	0,038	ESK	20	CODB5030
2201043	50	Drain bend m/ 1 muffe	50mm x 45°	1	STK	0,050	0,040	ESK	20	CODB5045
2201044	50	Drain bend m/ 1 muffe	50mm x 67°	1	STK	0,050	0,040	ESK	10	CODB5067
2201045	50	Drain bend m/ 1 muffe	50mm x 87°	1	STK	0,059	0,047	ESK	20	CODB5087
2201035	40	Drain bend m/ 1 muffe	40mm x 15°	1	STK	0,034	0,027	ESK	20	CODB4015
2201036	40	Drain bend m/ 1 muffe	40mm x 30°	1	STK	0,030	0,024	ESK	20	CODB4030
2201037	40	Drain bend m/ 1 muffe	40mm x 45°	1	STK	0,038	0,030	ESK	20	CODB4045
2201038	40	Drain bend m/ 1 muffe	40mm x 67°	1	STK	0,036	0,029	ESK	20	CODB4067
2201039	40	Drain bend m/ 1 muffe	40mm x 87°	1	STK	0,039	0,031	ESK	20	CODB4087



CONEL DRAIN LANGMUFFE

NRF varenr.	Dn	Prod.navn beskrivelse	Dimensjon/str.	Enh.	Salgs forp.	Vekt	Volum	Hel for-pakn	Ant hel for-pakn	Lev. varenr.
2201068	110	Drain langmuffe	110mm x 130	1	STK	0,269	0,215	ESK	10	CODLM100
2201069	90	Drain langmuffe	90mm x 120	1	STK	0,212	0,170	ESK	10	CODLM90

CONEL Drain



CONEL DRAIN DOBBELTMUFFE

NRF varenr.	Dn	Prod.navn beskrivelse	Dimensjon/str.	Enh.	Salgs forp.	Vekt	Volum	Hel for-pakn	Ant hel for-pakn	Lev. varenr.
2201057	110	Drain dobbeltmuffe	110mm	1	STK	0,203	0,162	ESK	5	CODDM100
2201062	90	Drain dobbeltmuffe	90mm	1	STK	0,120	0,096	ESK	10	CODDM90
2201061	75	Drain dobbeltmuffe	75mm	1	STK	0,084	0,067	ESK	10	CODDM70
2201059	50	Drain dobbeltmuffe	50mm	1	STK	0,048	0,038	ESK	10	CODDM50
2201058	40	Drain dobbeltmuffe	40mm	1	STK	0,035	0,028	ESK	10	CODDM40



CONEL DRAIN LØPEMUFFE

NRF varenr.	Dn	Prod.navn beskrivelse	Dimensjon/str.	Enh.	Salgs forp.	Vekt	Volum	Hel for-pakn	Ant hel for-pakn	Lev. varenr.
2201119	110	Drain løpemuffe	110mm	1	STK	0,197	0,158	ESK	5	CODUM100
2201125	90	Drain løpemuffe	90mm	1	STK	0,117	0,094	ESK	10	CODUM90
2201123	75	Drain løpemuffe	75mm	1	STK	0,084	0,067	ESK	10	CODUM70
2201122	50	Drain løpemuffe	50mm	1	STK	0,048	0,038	ESK	10	CODUM50
2201121	40	Drain løpemuffe	40mm	1	STK	0,034	0,027	ESK	10	CODUM40



CONEL DRAIN GRENRØR

NRF varenr.	Dn	Prod.navn beskrivelse	Dimensjon/str.	Enh.	Salgs forp.	Vekt	Volum	Hel for-pakn	Ant hel for-pakn	Lev. varenr.
2201001	110	Drain Grenrør	110mm x 45°	1	STK	0,480	0,384	ESK	10	CODA10045
2201006	110	Drain Grenrør	110mm x 87°	1	STK	0,417	0,334	ESK	10	CODA10087
2201021	90	Drain Grenrør	90mm x 45°	1	STK	0,280	0,224	ESK	10	CODA9045
2201026	90	Drain Grenrør	90mm x 87°	1	STK	0,243	0,194	ESK	10	CODA9087
2201016	75	Drain Grenrør	75mm x 45°	1	STK	0,184	0,147	ESK	5	CODA7045
2201019	75	Drain Grenrør	75mm x 87°	1	STK	0,144	0,115	ESK	5	CODA7087
2201014	50	Drain Grenrør	50mm x 45°	1	STK	0,100	0,080	ESK	20	CODA5045
2201015	50	Drain Grenrør	50mm x 87°	1	STK	0,088	0,070	ESK	10	CODA5087
2201009	40	Drain Grenrør	40mm x 45°	1	STK	0,064	0,051	ESK	20	CODA4045
2201011	40	Drain Grenrør	40mm x 87°	1	STK	0,054	0,043	ESK	10	CODA4087

CONEL Drain



CONEL DRAIN GRENRØR M/REDUKSJON

NRF varenr.	Dn	Prod.navn beskrivelse	Dimensjon/str.	Enh.	Salgs forp.	Vekt	Volum	Hel for-pakn	Ant hel for-pakn	Lev. varenr.
2201002	110	Drain Grenrør	110mm x 50mm x 45°	1	STK	0,276	0,221	ESK	15	CODA1005045
2201003	110	Drain Grenrør	110mm x 50mm x 87°	1	STK	0,252	0,202	ESK	10	CODA1005087
2201004	110	Drain Grenrør	110mm x 75mm x 45°	1	STK	0,334	0,267	ESK	10	CODA1007045
2201005	110	Drain Grenrør	110mm x 75mm x 87°	1	STK	0,288	0,230	ESK	5	CODA1007087
2201007	110	Drain Grenrør	110mm x 90mm x 45°	1	STK	0,382	0,306	ESK	5	CODA1009045
2201008	110	Drain Grenrør	110mm x 90mm x 87°	1	STK	0,361	0,289	ESK	5	CODA1009087
2201022	90	Drain Grenrør	90mm x 50mm 45°	1	STK	0,195	0,156	ESK	5	CODA905045
2201023	90	Drain Grenrør	90mm x 50mm 87°	1	STK	0,176	0,141	ESK	10	CODA905087
2201024	90	Drain Grenrør	90mm x 75mm 45°	1	STK	0,239	0,191	ESK	10	CODA907045
2201025	90	Drain Grenrør	90mm x 75mm 87°	1	STK	0,199	0,159	ESK	10	CODA907087
2201017	75	Drain Grenrør	75mm x 50mm 45°	1	STK	0,130	0,104	ESK	10	CODA705045
2201018	75	Drain Grenrør	75mm x 50mm 87°	1	STK	0,109	0,087	ESK	10	CODA705087
2201012	50	Drain Grenrør	50mm x 40mm x 45°	1	STK	0,079	0,063	ESK	20	CODA504045
2201013	50	Drain Grenrør	50mm x 40mm x 87°	1	STK	0,069	0,055	ESK	10	CODA504087



CONEL DRAIN DOBBELTGREN

NRF varenr.	Dn	Prod.navn beskrivelse	Dimensjon/str.	Enh.	Salgs forp.	Vekt	Volum	Hel for-pakn	Ant hel for-pakn	Lev. varenr.
2201027	110	Drain Dobbeltgren	110mm x 87°	1	STK	0,510	0,408	ESK	5	CODDA10087



CONEL DRAIN HJØRNE - DOBBELTGREN

NRF varenr.	Dn	Prod.navn beskrivelse	Dimensjon/str.	Enh.	Salgs forp.	Vekt	Volum	Hel for-pakn	Ant hel for-pakn	Lev. varenr.
2201028		Drain Hjørne-dobbeltgren	110mm x 87°	1	STK	0,514	0,411	ESK	5	CODEDA10087

CONEL Drain



CONEL DRAIN OVERDANG/REDUKSJON

NRF varenr.	Dn	Prod.navn beskrivelse	Dimensjon/str.	Enh.	Salgs forp.	Vekt	Volum	Hel for-pakn	Ant hel for-pakn	Lev. varenr.
2201112	110	Drain overg/ Red.	110mm x 50mm	1	STK	0,118	0,094	ESK	10	CODU10050
2201112	110	Drain overg/ Red.	110mm x 50mm	1	STK	0,118	0,094	ESK	10	CODU10050
2201113	110	Drain overg/ Red.	110mm x 70mm	1	STK	0,153	0,122	ESK	10	CODU10070
2201114	110	Drain overg/ Red.	110mm x 90mm	1	STK	0,161	0,129	ESK	20	CODU10090
2201117	90	Drain overg/ Red.	90mm x 50mm	1	STK	0,088	0,070	ESK	10	CODU9050
2201118	90	Drain overg/ Red.	90mm x 75mm	1	STK	0,092	0,074	ESK	10	CODU9070
2201116	75	Drain overg/ Red.	75mm x 50mm	1	STK	0,058	0,046	ESK	10	CODU7050
2201115	50	Drain overg/ Red.	50mm x 40mm	1	STK	0,035	0,028	ESK	10	CODU5040



CONEL DRAIN STAKERØR

NRF varenr.	Dn	Prod.navn beskrivelse	Dimensjon/str.	Enh.	Salgs forp.	Vekt	Volum	Hel for-pakn	Ant hel for-pakn	Lev. varenr.
2201107	110	Drain Stakerør	110mm	1	STK	0,483	0,386	ESK	10	CODRE100
2201111	90	Drain Stakerør	90mm	1	STK	0,297	0,238	ESK	10	CODRE90
2201109	75	Drain Stakerør	75mm	1	STK	0,134	0,107	ESK	10	CODRE70
2201108	50	Drain Stakerør	50mm	1	STK	0,109	0,087	ESK	10	CODRE50

CONEL DRAIN TERS

NRF varenr.	Dn	Prod.navn beskrivelse	Dimensjon/str.	Enh.	Salgs forp.	Vekt	Volum	Hel for-pakn	Ant hel for-pakn	Lev. varenr.
2201071	110	Drain Ters	110mm	1	STK	0,070	0,056	ESK	20	CODMS100
2201075	90	Drain Ters	90mm	1	STK	0,043	0,034	ESK	20	CODMS90
2201074	75	Drain Ters	75mm	1	STK	0,027	0,022	ESK	20	CODMS70
2201073	50	Drain Ters	50mm	1	STK	0,016	0,013	ESK	20	CODMS50
2201072	40	Drain Ters	40mm	1	STK	0,013	0,010	ESK	20	CODMS40

CONEL Drain



CONEL DRAIN GUMMI NIPPEL

Sort gumminippel med reduksjon for standard-koblinger

NRF varenr.	Prod.navn beskrivelse	Dimensjon/str.	Enh.	Salgs forp.	Vekt	Volum	Hel for-pakn	Ant hel for-pakn	Lev. varenr.
2201065	Drain Gumminippel	40mm x 32mm	1	STK	0,016	0,013	ESK	20	CODGNS4030
2201066	Drain Gumminippel	50mm x 30mm	1	STK	0,037	0,030	ESK	20	CODGNS5030
2201067	Drain Gumminippel	50mm x 40mm	1	STK	0,024	0,019	ESK	20	CODGNS5040



CONEL DRAIN GUMMI NIPPEL

Sort gumminippel med reduksjon for koblinger & vannlåsbend

NRF varenr.	Prod.navn beskrivelse	Dimensjon/str.	Enh.	Salgs forp.	Vekt	Volum	Hel for-pakn	Ant hel for-pakn	Lev. varenr.
2201063	Drain Gumminippel	50mm x 40/32mm	1	STK	0,025	0,020	ESK	20	CODGN5030
2201064	Drain Gumminippel	50mm x 50mm	1	STK	0,037	0,030	ESK	20	CODGN5050



STØYFOREBYGGENDE KLAMMER

med støydempende innlegg og hurtiglås, bestående av støtte- og festeklemme, uten bolt i forsinket båndstål

NRF varenr.	Prod.navn beskrivelse	Dimensjon/str.	Enh.	Salgs forp.	Vekt	Volum	Hel for-pakn	Ant hel for-pakn	Lev. varenr.
2201126	Støyforebyggende klammer	75mm x m8/10	1	STK	0,430	0,046	ESK	5	RPSB70N
2201127	Støyforebyggende klammer	90mm x m8/10	1	STK	0,470	0,070	ESK	5	RPSB90N
2201128	Støyforebyggende klammer	110mm x m8/10	1	STK	0,510	0,129	ESK	5	RPSB100N

CONEL Drain

TRANSPORT OG LAGRING

Pass på at rør og deler forholder seg stabilt under transport, og at støt unngås.
Rørene må ikke bøyes.
Beskytt eskene mot fuktighet under transport og lagring
CONEL Drain inklusive pakningselementer kan lagres opptil 2 år utendørs

Vi anbefaler:
- Å beskytte rør og deler mot direkte sollys og tilsmussing.
- Rør må lagres på et rent og flatt underlag.
- Lagring i esken
- At de dekkes til med en presenning (sørg for god ventilasjon)
- At maksimalt 3 trerammer stables over hverandre
- At du forsikrer deg om at trerammene ligger direkte over hverandre under stabling
- Rørene lagres lik at muffene og plugg-endene ligger fri og ikke deformeres

MERKING

Rør og koblinger er merket med:
- Produsentmerke (DN)
- Nominelt tverrsnitt
- Eksterne overvåkningsmerker
- Nr. for typegodkjenningen (aBZ-nr)
- Produksjonsår
- Materiale
- Vinkelangivelse (ved bend og forgreninger)



Rørene har også centimeter preging direkte på rørene for enkel skjæring og spart arbeidstid

MÅLEGRUNNLAG

For planlegging og legging av **CONEL Drain** avløpsrør og koblinger er standarden DIN 12056 ”Avløpssystemer med selvfall i bygninger” og DIN 1986-100 ”Avløpsanlegg for bygninger og tomter - del 100: Bestemmelser i forbindelse med DIN EN 752 og DIN EN 12056” relevante.

Målet er å sikre en hensiktsmessig og pålitelig funksjon for avløpsrørsystemet.

CONEL Drain

MATERIALER

Rør og koblinger

Rør og koblinger er laget av mineralforsterket polypropylen PP-MDRørtetthet 1,2g/cm^3.
Fargen til rørsystemet er hvitt, lik RAL 9003.

Rørene har en 3-lags konstruksjon.
- Utvendig lag PP, robust og slagbestandig
- Innvendig lag PP, glatt og kjemisk motstandsdyktig
- Innvendig lag PP, glatt og kjemisk motstandsdyktig

Det harde beskyttende laget, ringstivheten gjør røret robust
og beskytter røret mot eventuelle skader.

Leppepakninger

Tilsvarer DIN 4060 hhv. DIN EN 681 - 1, hardhet 60 ± 5 Shore A.
Pakningene er laget av SBR (styren-butadiengummi), og er fabrikk montert.

BRANNBESKYTTELSE

Brannegenskapene tilsvarer B2 - normalt antennelig iht. DIN 4102.

Mht brannvern må nasjonale forskrifter følges.
I forbindelse med innendørs avløpsledninger kan brannbeskyttelsestiltak være nødvendig.

CONEL Drain

STØYISOLASJON

De lydtekniske egenskapene dokumenteres av kontrollrapport P - BA 224 - 2/2012 hhv. P - BA - 225 - 2/2012 fra Fraunhofer Institut für Bauphysik (Stuttgart). På grunn av lydbeskyttelsen anbefales det ved legging i betong at rørledninger kobles akustisk fra bygningskroppen ved bruk av vanlige, vannfaste lyddempere 4 mm.

Lydbeskyttelsesrapport **CONEL Drain**

STØYEGENSKAPER

	dB v/0,5 l/s	dB v/1 l/s	dB v/2 l/s	dB v/4 l/s
l/s dB konstruksjonsbåren støy (Lsc,A) *1	10	13	17	19
l/s dB luftbåren støy (Lin) **2	13	15	19	22

*1 iht EN14336 **2 iht DIN 4109

Tallene er basert på Fraunhofter test med 220kg/m2 på installasjonsvegg (betongvegg)



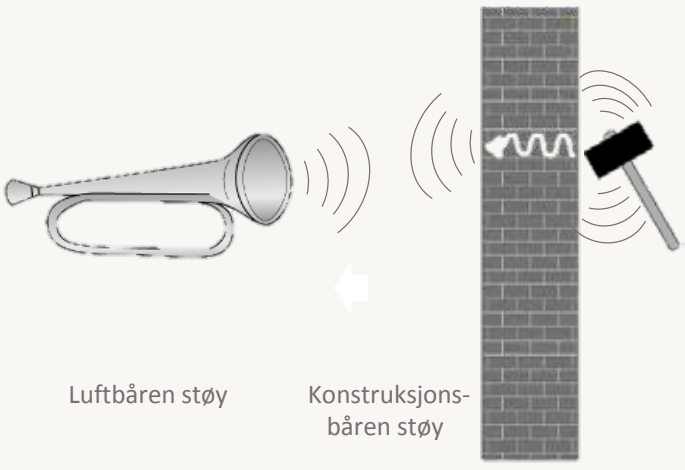

CONEL Drain

MONTERING

Kapping og spissing av rør

* Kapp rørene med en vanlig rørkutter hhv. en fin-tannet sag.

- Kapp vinkelrett.
- For tilkobling til stikkmuffe-rørsystemer må rør endene spisses med en vinkel på ca. 15°.
- Avgrad skjærekantene.
- Koblinger skal ikke avkortes.

Forbinde koblinger og rør

- Rengjør pakninger, innsiden av muffene og spissendene for smuss.
- Smør spissende med glidemiddel og skyv det rett til anslaget inn i muffen.
- Trekk røret tilbake 10mm for å kompensere for varmeutvidelsen til røret.

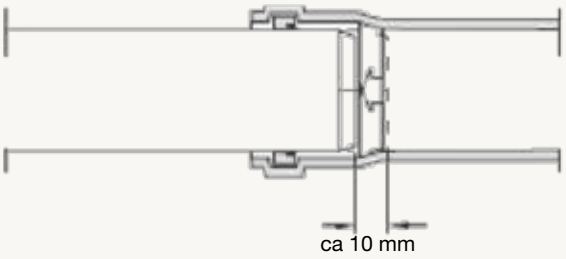

Trekk ut den spisse enden for ekspansjonsfuger.

- Hver avløpsrørmuffe skal kunne kompensere for lengdeutvidelsen fra opptil 3 m rørlengde.
- Fest rørene etter å ha trukket dem ut 10 mm med et klammer (rett under muffen), slik at det ikke er mulig at de glir etter ved videre montering.

CONEL Drain avløpsrør og koblinger av PP-MD skal/kan ikke limes pga løsemiddel-bestandigheten.

Bruk av rest-lengder

Ved hjelp av dobbeltmuffer og glidemuffer kan du utnytte tilskårne lengder og restdeler.

- Rørene bygger maksimalt 3 m.
- Rørene legges som illustrert.
- Henvisningene for å sikre at rørene skal kunne ekspandere, må følges.

Ettermontere koblinger

Ettermontering av tilkoblinger i en allerede eksisterende rørledning er mulig med glidemuffer eller langmuffe. Dobbeltmuffer har et anslag på innsiden, slik at et rør uten muffer kan skyves på så langt som til det punkt. Glidemuffer har inget anslag, og kan skyves nesten helt over røret.

Se illustrasjon neste side.

CONEL Drain

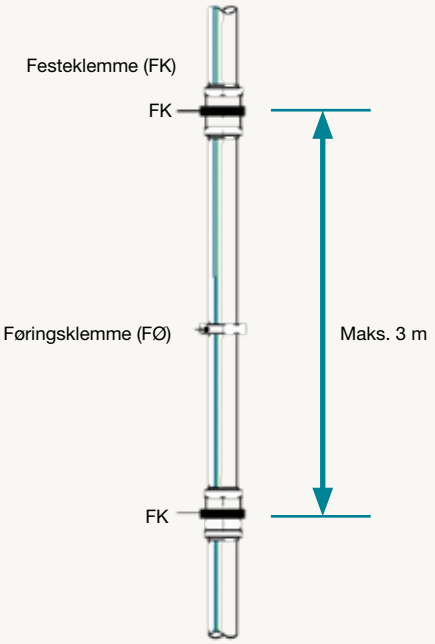

Illustrasjon: Ettermontere koblinger

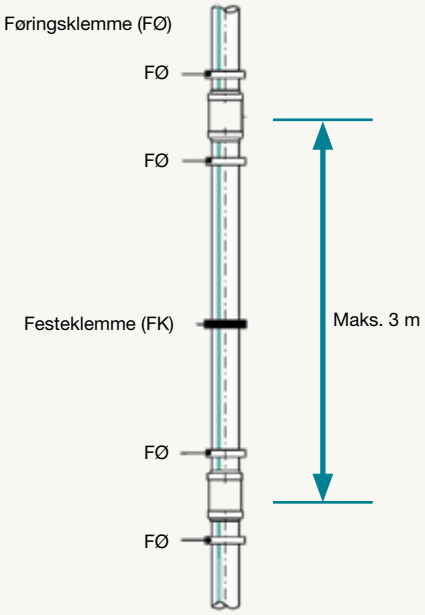

Standardmont. stigeledning

Montering ved hjelp av glidemuffer

1. Kapp ut et tilstrekkelig langt rørstykke av rørledningen (lengden til koblingen som skal settes inn + ca. 2 x rørets utvendige diameter).
2. Avgrad endene på røret.
3. Skyv glidemuffen i full lengde over enden på røret.
4. Sett inn koblingen, tilpass resterende mellomrom mellom ledning og mellomstykke, og avgrad.
5. Skyv den andre glidemuffen helt på mellomstykket.
   Sett inn mellomstykket og lukk begge spaltene ved å forskyve glidemuffene. Bruk rikelig glidemiddel.

Feste av innvendig nedløpsrør

Rørledningene må sikres mot å skli fra hverandre.

- Festet av rørstrengen utføres med lydisolerende rørklemmer med gummiinnlegg, som festes til veggen ved hjelp av bolter og plastplugger
- For **CONEL Drain** avløpsrør skal bare rørklemmer, som omslutter rørene helt og er tilpasset til deres ytre diameter, brukes

CONEL Drain

Montering ved hjelp av langmuffer

1. Skill et rørstykke tilsvarende lengden på koblingen pluss en enkel innstikkingsdybde ut av rørledningen.
2. Skyv langmuffen på til tersen, og sett inn koblingen med en glidemuffe.
3. Skyv de spisse endene til langmuffen inn i koblingsmuffen

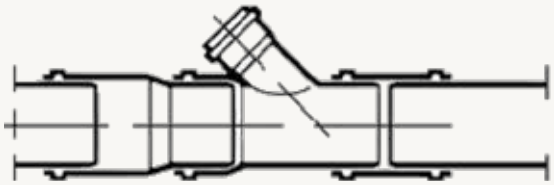

Ettermontering med langmuffe.

Koble til avløpsgarnityr

To muligheter til å koble til avløpsgarnityrer til avløpsrør eller koblinger:
Enten med Vannlås eller direkte tilkobling til koblingen med gumminippel med reduksjon

Montering av bend

Skyv gumminippelen på utvidelsen på bendet.

- Smør de innvendige flatene (pakningsleppene) til gumminippelen med glidemiddel.
- Skyv avløpsstussen til avløpsgarnityret inn i gumminippelen.

Direkte tilkobling til koblingen

Fjern pakningen på muffen.

- Skyv gumminippel med reduksjon inn i denne.
- Skyv avløpsstussen til avløpsgarnityret inn i gumminippelen.

Bruk av ters

Ters brukes for å stenge overflødige rørmuffer for senere systemutvidelse som del av senere utbyggingstiltak. Tersene skal sikre mot å bli skjøvet ut.

CONEL Drain

Legging av ledninger i murverk

For mur-utsparinger og -slisser må DIN 1053 følges.

- Lag slisser i muren slik at rørledningen kan legges uten spenn
- Unngå lydkoblinger mellom murverk og rør
- Hvis rørene og koblingene slipes til:
- Legg vanlige dempeslanger eller myke stoffer som mineral- og glassull på alle sider rundt rørene.
- Ved bruk av pussfester må slissen først lukkes med f.eks. mineralull. Dermed unngår man lydkobling mellom rør og mur ved ferdig puss
- På steder hvor ekstern innflytelse kan føre til at temperaturer på over 90 °C oppstår, - må tilsvarende varmedemping installeres, for å beskytte rør og koblinger mot temperaturinnflytelse

Legging av rørledninger i betong

Ved legging i betong anbefaler vi å koble rørledningene akustisk fra bygningskroppen ved å bruke vanlig vannfast støyisolasjon med en isolasjonstykkelse på mer enn 4 mm.

- Fest ledningsdeler slik at de ikke endrer posisjon under støping
- Sørg for tilstrekkelige ekspansjonsrom ved legging av ledningen
- Tett muffespalten med limbånd slik at ingen betong trenger inn
- Lukk røråpninger før støping
- Reduser betongvekten på rørledningen ved å foreta tiltak for å fordele lasten, f.eks. ved bruk av:
  * Avstandsholdere * Bærekasser * Konsoller
- Unngå å gå på rørene under støping

Rengjøring av avløpsrørsystemet

Montering av rengjøringsrør /Stakerør åpner for mekanisk rengjøring av avløpsrørsystemet. Stram etter montering av rengjøringsrøret lokket med innlagt gummipakning.

Ikke bruk rengjøringsapparater med skarpe kanter ved mekanisk rengjøring.



CONEL Drain

Legging i installasjonssjakter

I installasjonssjakter kan **CONEL Drain**-rør og -koblinger legges uten ytterligere støyisolering.
Kun i spesielle tilfeller (f.eks. innvendig taknedløp) er varme- og kondensdemping nødvendig.
Lag vegg- og takgjennomføringer med vanlige vannfaste lyddempere, for å koble rørledningene fra akustisk.

Legging over himling

Legging over himling krever ytterligere tiltak for å dempe støy. Støydempingen kan utføres med akustisk virkende rørskall (f.eks. en kombinasjon av åpenporet plast eller mineralfibermatter med en tykkelse på ca. 30 mm og spesielle tunge folier). Siden det som oftest er snakk om komplette taksystemer, må du kontakte produsenten av taket og spørre angående støydemping.

Takgjennomføringer

Lag takgjennomføringer tette mht. fuktighet og støy. Hvis støpeasfalt brukes på gulv: Beskytt frittliggende rørledningsdeler med takforing, beskyttelsesrør eller ved å vikle dem inn i varmeisolerende materialer.

Legging som innvendig nedløpsrør

Ved legging av taknedløp på innsiden av huset, er det fare for kondens.
Kondens oppstår når temperaturen på rørveggene synker under duggpunktet til luften i omgivelsene, f.eks. på grunn av kaldt regnvann. Luftfuktigheten fra luften i omgivelsene samler seg på røroverflaten.
I bygningen må derfor alle rørledningsstrekninger, der du må regne med dannelse av kondens, utstyres med diffusjonstette isolasjonsmaterialer.

Demping av samleledningen i kjelleren er da ikke nødvendig lenger, da faren for kondens-dannelse ikke lenger består. Som regel er det tilfellet ved frittliggende nedløpsrør i ikke-oppvarmede kjellerrom, hvis temperaturutligningen har skjedd i nedløpsrøret.

Kondens-isolasjonsmaterialer

Materialer med lukkede celler, med høy motstand mot vanndamp, regnes som kondensisolerende materialer. Så fremt isolasjonsmaterialer med åpne celler brukes, må disse ha et utvendig skall med fuktighetsavvisende materiale som er fast forbundet med isolasjonsmaterialet.

- Alle støt-, bruks- og grensesnitt og endested av dempingene må lukkes tette.
- Skjær ut dempingen i området rundt festet.
- Trekk dempematerialet over festet og lim det tett sammen med tilstøtende dempemateriale.

CONEL Drain

Rørklemmeavstander

Ved liggende rørledninger 10 x utv. diameter, ved fallrør, avhengig av rørdiameter 1-2 m.

Feste av rør med en festeklemme

Festeklemmen er et festepunkt i rørledningssystemet. Den festes derfor umiddelbart under rørmuffen på hver lengde, slik at den hindrer at lengden glir ned. Koblinger eller koblingsgrupper skal også utføres som festepunkter. Legg ledningene spenningsfrie.

Feste av rør med en løs klemme

- Med montering av løse klemmer muliggjøres en fri bevegelse i lengderetningen for rørene.
- Fordelingen av de løse klemmene i ledningssystemet skal ikke hindre at rørledningen kan bevege seg fritt i lengderetning
- Stram klemmeskruene kun så hardt, at diameteren på innsiden av klemmen er noe større enn den utvendige diameteren på røret i fast tilstand

CONEL Drain

GJELDENDE STANDARDER OG DIREKTIVER

For planlegging og legging av **CONEL Drain**-rør og -koblinger gjelder følgende standarder og direktiver:

DIN EN 1451-1

Plast-rørledningssystemer til avledning av avløpsvann (lav og høy temperatur) innenfor bygningsstrukturen - polypropylen (PP)

Del 1: Krav til rør, koblinger og rørledningssystemet

DIN EN 12056

Avløpssystemer med selvfall i bygninger

Del 1: Generelle og utførelsesbestemmelser
Del 2: Svartvannanlegg, planlegging og beregning
Del 3: Takavvanning, planlegging og beregning
Del 4: Avløpsvannheveanlegg, planlegging og beregning
Del 5: Installasjon og kontroll
Anvisninger for bruk og vedlikehold

DIN 1986-100

Avløpsanlegg for bygninger og tomter - Del 100: Bestemmelser i forbindelse med DIN EN 752 og DIN EN 12056.

DIN 4060

Tetningsmiddel av elastomer for rørforbindelser av avløpsvannkanaler og -ledninger; krav og kontroller.

DIN EN 681-1

Elastomerpakninger. Materialkrav for pakninger i rørledninger til bruk i vannforsyning og avløpsvannhåndtering. Del 1: Vulkanisert gummi.

DIN 1053 mur

Avsn. 42.1-510

Avløpsrør og koblinger av mineralforsterket PP med tre-lags struktur med nominelle tverrsnitt DN/OD 40 - DN OD 110 med navnet **CONEL Drain** for avløpsrør.

CONEL Drain

BESTANDIGHET (kompabilitet)

B= bestandighet(resistant)BB =betingetmotstandsdyktighet(conditionally resistant)
U= ikkebestandighet(non-resistant) -= ikketestet(not tested)

Reagens	Konsent. %	Temp. ℃	pp-MD
1,2-dikloretan	100	20	u
2-propen-1-ol	96	20	b
	96	60	b
Acetaldehyd + eddiksyre	50	50	–
Acetaldehyd, konsentrert	40	40	b
Acetaldehyd, utvannet	90/100	20	–
Aceton	100	20	–
	100	20	b
	100	60	b
Aceton, utvannet	Spor	20	b
Acronal-løsning	vanlig handelsv.	20	–
Acronal-spredning	vanlig handelsv.	20	–
Adipinsyre, utvannet	mettet	20	b
	mettet	60	–
Akrylsyreetylester	100	20	–
Aluminiumklorid	fortynnet	40	b
	fortynnet	60	b
	mettet	60	b
Aluminiumsulfat, utvannet	fortynnet	40	b
	fortynnet	60	b
	mettet	60	b
Alun, utvannet	fortynnet	40	b
	fortynnet	60	b
	mettet	60	b
Ammoniakk, flytende	100	20	b
Ammoniakk, gassform	100	60	b
Ammoniakkvann	varm tot.	40	b
	varm tot.	60	b
Ammoniumfluorid, utvannet	opptil 20	20	b
	opptil 20	60	b
Ammoniumklorid, utvannet	fortynnet	40	b
	fortynnet	60	b
	mettet	60	b
Ammoniumnitrat, utvannet	fortynnet	40	b
	fortynnet	60	b
	mettet	60	b
Ammoniumsulfat, utvannet	fortynnet	40	b
	fortynnet	60	b
	mettet	60	b
Ammoniumsulfid, utvannet	fortynnet	40	b
	fortynnet	60	b
	mettet	60	b
Anilin, ren	100	20	b
	100	60	b
Anilin, utvannet	mettet	20	b
	Mettet	60	b
Anilinklorhydrat, utvannet	mettet	20	b
	mettet	60	b
Antiformin, utvannet	2	20	–
Antimonklorid, utvannet	90	20	b

Reagens	Konsent. %	Temp. ℃	pp-MD
Antrakinonsulfonsyre, utvannet	Suspensjon	30	b
Arsensyre, utvannet	fortynnet	40	b
	fortynnet	60	b
	80	40	b
	80	60	b
Bensin	100	60	u
Bensin-benzol-blanding	80/20	20	bb
Benzaldehyd, utvannet	0,1	60	–
Benzol	100	20	bb
Benzosyre, utvannet	hver	20	b
	hver	40	b
	hver	60	b
Bisulfitlut, SO_2-holdig	varm tot.	50	b
Blyacetat, utvannet	varm tot.	50	b
	fortynnet	40	b
	fortynnet	60	b
	mettet	60	b
Borax, utvannet	fortynnet	40	b
	fortynnet	60	b
	mettet	60	b
Borsyre	fortynnet	40	b
	fortynnet	60	b
	mettet	60	b
Brennevin	vanlig handelsv.	20	b
Brom, flytende	100	20	u
Bromdamp	lav	20	u
Butadien	100	60	–
Butan, gassform	50	20	b
Butandiol	opptil 100	20	–
Butandiol, utvannet	opptil 10	20	b
	opptil 10	40	b
	opptil 10	60	b
Butanol	opptil 100	20	b
	opptil 100	40	b
	opptil 100	60	bb
Butindiol	opptil 100	40	–
Butylacetat	100	20	bb
Butylen, flytende	100	20	–
Butylfenol	100	20	b
Clophene	vanlig handelsv.	20	–
Dekstrin, utvannet	mettet	20	b
	18	60	b
DensodrinW	vanlig handelsv.	60	–
Dietyleter	100	20	bb
Diglykolsyre, utvannet	30	60	b
	mettet	20	b
Dimetylamin, flytende	100	30	–
Disvovelsyre	10	20	u
Disvovelsyredamp	lavere	20	bb
	høy	20	u

Reagens	Konsent. %	Temp. ℃	pp-MD
Druebrennevin	vanlig handelsv.	20	b
Druesukker, utvannet	mettet	20	b
	mettet	60	b
Eddik (vineddik)	vanlig handelsv.	40	b
		50	b
		60	b
Eddiksyre	100	20	b
	100	40	b
Eddiksyre, konsentrert	95	40	–
Eddiksyre, utvannet	opptil 25	40	b
	opptil 25	60	b
	26 –60	60	b
	80	40	b
Eddiksyreanhydrid	100	40	b
	100	40	bb
	100	60	bb
Eddiksyreetylester	100	20	b
	100	20	–
	100	60	u
Eksos, H_2CO_3-holdig	hver	60	b
Eksos, $H_2S_2CO_7$-holdig	lav	20	–
	høy	20	u
Eksos, H_2SO_4-holdig, våt	hver	60	b
Eksos, HCl-holdig	hver	60	b
Eksos, HF-holdig	Spor	60	b
Eksos, NOX-holdig	Spor	60	b
	høy	60	–
Eksos, SO_2-holdig	lavere	60	b
Eplesyre, utvannet	1	20	b
Eplevin	vanlig handelsv.	20	b
Etanol (gjæret mesk)	vanlig	40	b
	vanlig	60	–
Etanol + eddiksyre (gjæringsblanding)	vanlig	20	b
Etanol, denaturert (med 2% toluen)	96	20	bb
Etanol, utvannet	hver	20	b
	96	60	b
Etylenoksid, flytende	100	20	–
Fenol, utvannet	opptil 10	60	b
Fenylhydrasin	mettet	60	–
Fenylhydrazinklorhyd rat, utvannet	opptil 90	45	b
	1	20	–
	100	20	bb
	100	60	–
	mettet	20	–
	mettet	60	–
Fettsyrer	100	60	bb
Flussyre	opptil 40	20	b
	40	60	b
	60	20	b
	70	20	b

CONEL Drain

BESTANDIGHET (kompabilitet)

Reagens	Konsent. %	Temp. ˚C	pp-MD
Formaldehyd, utvannet	fortynnet	40	b
	fortynnet	60	b
	40	30	b
Fosfin	100	20	–
Fosforpentoksid	100	20	b
Fosforsyre, utvannet	opptil 30	40	b
	opptil 30	60	b
	40	60	b
	80	20	b
	80	60	b
Fosfortriklorid	100	20	b
Fosgen, flytende	100	20	u
Fosgen, gassformet	100	20	bb
	100	60	bb
Fotoemulsjon	hver	40	–
Foto-fikseringsbad	vanlig handelsv.	40	b
Foto-fremkallevæske	vanlig handelsv.	40	b
Frigen	100	20	bb
Fruktpresserester	Bedr. kons.	20	b
Frukttre-karbolineum, utvannet	Vanlig kons.	20	–
Garveekstrakt av cellulose	vanlige	20	b
Garveekstrakt, plantebasert	vanlige	20	b
Gjærvørter	Bedr. kons.	40	b
	Bedr. kons.	60	b
Gjødselsalt, utvannet	opptil 10	40	b
	opptil 10	60	b
	mettet	60	b
Glukose, utvannet	mettet	20	b
	mettet	60	b
Glukosesirup	Bedr. kons.	60	b
Glutinlim	Bedr. kons.	20	b
Bedr. kons.	60	b	
Glycin, utvannet	10	40	b
Glykol, utvannet	vanlig handelsv.	60	b
Glykolsyre, utvannet	37	20	b
Glyserin, utvannet	hver	60	b
Heksafluorkiselsyre, utvannet	opptil 32	60	–
Heksantriol	vanlig handelsv.	60	b
Hydrobromisk syre, utvannet	opptil 10	40	b
	opptil 10	60	b
	48	60	b
Hydrogen	100	60	b
Hydrogenperoksid, utvannet	opptil 30	20	b
	opptil 20	50	b
Hydrogensulfid	100	60	b
Hydrogensulfid	varm tot.	40	b
	varm tot.	60	b
Hydroksylammoniums ulfat, utvannet	opptil 12	35	b
Hydrosulfitt, utvannet	opptil 10	40	b
	opptil 10	60	b

Reagens	Konsent. %	Temp. ˚C	pp-MD
Jernklorid, utvannet	opptil 10	40	b
	opptil 10	60	b
	mettet	60	b
Kalilut, utvannet	opptil 40	40	b
	opptil 40	60	b
	50/60	60	b
Kaliumborat, utvannet	1	40	b
	1	60	b
Kaliumbromat, utvannet	opptil 10	40	b
	opptil 10	60	b
Kaliumbromid, utvannet	fortynnet	40	b
	fortynnet	60	b
	mettet	60	b
Kaliumcyanid, utvannet	opptil 10	40	b
	opptil 10	60	b
	mettet	60	b
Kaliumdikromat, utvannet	40	20	b
Kaliumheksacyanidofe rrat (II) u.	fortynnet	40	b
Kaliumheksacyanidofe rrat (II), utvannet	fortynnet	60	b
	mettet	60	b
Kaliumklorat, utvannet	1	40	b
	1	60	b
Kaliumklorid, utvannet	fortynnet	40	b
	fortynnet	60	b
	mettet	60	b
Kaliumkromat, utvannet	40	20	b
Kaliumnitrat, utvannet	fortynnet	40	b
	fortynnet	60	b
	mettet	60	b
Kaliumpermanganat, utvannet	opptil 6	20	b
	opptil 6	40	b
	opptil 6	60	b
	opptil 18	40	–
Kaliumpersulfat, utvannet	fortynnet	40	b
	fortynnet	60	b
	mettet	40	b
	mettet	60	b
Kalsiumklorid, utvannet	fortynnet	40	b
	fortynnet	60	b
	mettet	60	b
Kalsiumnitrat, utvannet	50	40	b
Karbonsulfid	100	20	bb
Karbonsyre, tørr	100	60	b
Karbonsyre, utvannet, under 8 at	mettet	20	–
Karbonsyre, våt	hver	40	b
	hver	60	b
Kiselsyre, utvannet	hver	60	b
Klor, gassform, tørr	100	20	u
Klor, gassform, våt	0,5	20	u
	1	20	u
	5	20	u
Kloramin, utvannet	fortynnet	20	–

Reagens	Konsent. %	Temp. ˚C	pp-MD
Kloreddiksyre (mono)	100	40	b
100	60	–	
Kloreddiksyre (mono) utvannet	85	20	b
Klormetyl	100	20	–
Klorsulfonsyre	100	20	u
Klorsyre, utvannet	1	40	–
	1	60	–
	10	40	–
	10	60	–
	20	40	–
	20	60	–
Klorvann	mettet	20	b
Kobberfluorid, utvannet	2	50	b
Kobbersulfat, utvannet	fortynnet	40	b
	fortynnet	60	b
	mettet	60	b
Kokosfettalkohol	100	20	b
	100	60	bb
Koksalt, utvannet	fortynnet	40	b
	fortynnet	60	b
	mettet	60	b
Kresol, utvannet	opptil 90	45	–
Kromsyre, utvannet	opptil 50	40	–
	opptil 50	60	bb
Kromsyre/svovelsyre/ vann	50/15/35	40	u
	50/15/35	60	u
Krotonaldehyd	100	20	b
Likør	vanlig handelsv.	20	b
Magnesiumklorid, utvannet	fortynnet	40	b
	fortynnet	60	b
	mettet	60	b
Magnesiumsulfat, utvannet	fortynnet	40	b
	fortynnet	60	b
	mettet	60	b
Maleinsyre, utvannet	mettet	40	b
	mettet	60	b
	35	40	b
Maursyre	100	20	b
	100	60	bb
Maursyre, utvannet	opptil 50	40	b
	50	60	b
Melasse	Bedr. kons.	20	b
	Bedr. kons.	60	b
Melassevørter	Bedr. kons.	60	b
Melk	vanlig handelsv.	20	b
Melkesyre i (svovelsyre/ salpetersyre /vann)	48/49/3	20	u
	48/49/3	40	u
	50/50/0	20	u
	50/50/0	40	u
	100/20/70	50	bb
	10/87/3	20	u
	50/31/19	30	u

CONEL Drain

BESTANDIGHET (kompabilitet)

Reagens	Konsent. %	Temp. °C	pp-MD
Melkesyre, utvannet	opptil 10	40	b
	opptil 10	60	b
	90	60	b
Mersol D	Bedr. kons.	40	–
Metanol	100	40	b
	100	60	b
Metylamin, utvannet	32	20	b
Metylenklorid	100	20	u
Metylsvovelsyre, utvannet	opptil 50	20	b
	opptil 50	40	b
	100	40	–
	100	60	–
Mowilith D	vanlig handelsv.	20	–
Natriumbenzoat, utvannet	opptil 10	40	b
	opptil 10	60	b
	36	60	b
Natriumhydrogensulfitt, utvannet	fortynnet	40	b
	fortynnet	60	b
	mettet	60	b
Natriumhypokloritt, utvannet	fortynnet	20	b
Natriumhypokloritt-løsning, 12,5% effektiv klor	Vanlig kons.	40	–
		60	bb
Natriumkarbonat, utvannet	fortynnet	40	b
	fortynnet	60	b
	mettet	60	b
Natriumklorat, utvannet	opptil 10	40	b
	opptil 10	60	b
	mettet	60	b
Natriumkloritt, utvannet	50	20	b
	fortynnet	60	u
Natriumsulfid, utvannet	fortynnet	40	b
	fortynnet	60	b
	mettet	60	b
Natronlut, utvannet	opptil 40	40	b
	opptil 40	60	b
	50/60	60	b
Nikotin, utvannet	Vanlig kons.	20	–
Nikotin-preparater, utvannet	Vanlig kons.	20	–
Nitrøse gasser	konsentr.	20	b
	konsentr.	60	–
Oksalsyre, utvannet	fortynnet	40	b
	fortynnet	60	b
	mettet	60	b
Oksetalg-emulsjon, sulfurert	vanlig handelsv.	20	–
Oksygen	hver	60	–
Øl	vanlig handelsv.	20	b
Oljer og fett	vanlig handelsv.	60	bb
Oljesyre	vanlig handelsv.	60	bb
Øllikør	vanlig handelsv.	60	b

Reagens	Konsent. %	Temp. °C	pp-MD
Ozon	100	20	bb
	10	30	b
Palmekjerne-fettsyrer	100	60	–
Parafinemulsjoner	vanlig handelsv.	20	–
		40	–
Perklorsyre, utvannet	opptil 10	40	b
Pikrinsyre, utvannet	1	20	b
Pottaske, utvannet	mettet	40	–
Propan, flytende	100	20	–
Propan, gassform	100	20	–
Propargylalkohol, utvannet	7	60	b
Ramasite	vanlig handelsv.	20	–
		40	–
Røstgass, tørr	hver	60	b
Salpetersyre, utvannet	opptil 30	40	b
	opptil 30	60	b
	over 30	20	b
	over 30	60	b
Såpeløsning, utvannet	konsentrert	20	b
	konsentrert	60	b
Sinkklorid, utvannet	fortynnet	40	b
	fortynnet	60	b
	mettet	60	b
Sinksulfat, utvannet	fortynnet	40	b
	fortynnet	60	b
	mettet	60	b
Sitronsyre, utvannet	opptil 10	40	b
	opptil 10	60	b
	mettet	60	b
Sjøvann	–	40	b
	–	60	b
Smørsyre, utvannet	20	20	b
	konsentr.	20	b
Sølvnitrat, utvannet	opptil 8	40	b
	opptil 8	60	b
Stearinsyre	100	60	bb
Stivelse, utvannet	hver	40	b
	hver	60	B
Svoveldioksid, flytende	100	-10	–
	100	20	b
	100	60	b
Svoveldioksid, tørr	hver	60	b
Svoveldioksid, utvannet, under 8 at	mettet	20	–
Svoveldioksid, våt og utvannet	hver	40	b
	50	50	b
	hver	60	b

Reagens	Konsent. %	Temp. °C	pp-MD
Svovelsyre, utvannet	opptil 40	40	b
	opptil 40	60	b
	70	20	b
	70	60	bb
	80–90	40	bb
	96	20	b
	96	60	u
Sykloheksanol	100	20	b
Sykloheksanon	100	20	b
Talg	100	20	b
	100	60	b
TaniganExtraA, utvannet	hver	20	–
TaniganExtraB, utvannet	hver	20	–
TaniganExtraD, utvannet	mettet	40	–
	mettet	40	–
TaniganF, utvannet	mettet	60	–
TaniganU, utvannet	mettet	40	–
	mettet	60	–
Tetraklorkarbon, teknisk	100	20	u
Tetratylbly	100	20	b
Tinn (ii)-klorid, utvannet	fortynnet	40	b
	fortynnet	60	b
	mettet	60	b
Tionylklorid	100	20	u
Toluen	100	20	u
Trietanolamin	100	20	b
Trikloretylen	100	20	u
Trilone	vanlig handelsv.	60	–
Trimetylolpropan, utvannet	opptil 10	40	–
		60	–
	vanlig handelsv.	40	b
		60	b
Urin	normal	40	b
	normal	60	b
Urinstoff, utvannet	opptil 10	40	b
	opptil 10	60	b
	33	60	b
Vann	100	40	b
	100	60	b
Vin, rød og hvit	vanlig handelsv.	20	b
Vinsyre, utvannet	opptil 10	40	b
	opptil 10	60	b
	mettet	60	b
Vinylacetat	100	20	b
Voksalkohol	100	60	bb
Xylen	100	20	u

Se også våre øvrige kataloger:



Conel innbygningssisterne og designsluk



Cosima Designsluk

Produktene selges til din Rørlegger, levert av HEIDENREICH AS. Vi tar forbehold om trykkfeil, endring i priser og i sortiment. Vi forbeholder oss også retten til tekniske endringer i henhold til design, uttførelse, materialer og farger

Conel c/o XbyHeidenreich
Postboks 84
2020 skedsmokorset

by HEIDENREICH

Conel Drain Versjon 1 - 02-2017 - Trykk: Hamar Media as, avd. Nydal