FDV Informasjon

Forvaltning drift – vedlikehold

Korsbakken Bad



Sintra toalett med sete

Sintra toalett med sete

Produktnummer: 4551 NRF: 6122683

Produktbeskrivelse
Kantfritt toalett for enkel rengjøring. Toalettsete med soft-close og quick release

Spesifikasjoner

Serie	
Produsent	Bathco
Opprinnelsesland	ES
Farge	
Materiale	Porselen

Forpakning f-pak

GTIN	8435120443710
Enhet	ESK
Antall	1
Høyde (mm)	350
Bredde (mm)	356
Lengde (mm)	520
Vekt (kg)	28.0

Drift og vedlikehold
Rengjøring, vedlikehold og plassering er viktig for å sikre optimal funksjon og forlenge produktets levetid. Følg disse retningslinjene for å sikre at produktet forblir i god stand og fungerer som forventet, og vil bidra til å bevare levetid og ytelsesnivå.

Rengjør innsiden av toalettskålen jevnlig med mild toalettrens og toalettbørste. Utsiden av toalettet rengjøres med mild såpe og mikrofiberklut. Tørk av etter rengjøring. Ved behov, desinfiser toalettet og områdene rundt med egnet desinfeksjonsmiddel, spesielt hvis noen i husstanden er syke.

Viktige hensyn:

Unngå aggressive rengjøringsmidler og redskaper, som slipende skuremidler og -svamper. Disse kan skade overflaten. Unngå å blande ulike rengjøringsmidler.
Unngå å kaste gjenstander som våtservietter eller bomull, dette kan tette avløpet.
Toalettlokket skal ikke sittes på.

Opplever du utfordringer eller har spørsmål vedrørende rengjøring og vedlikehold, kontakt leverandøren for veiledning og assistanse.

Teknisk Tegning

Deletegning

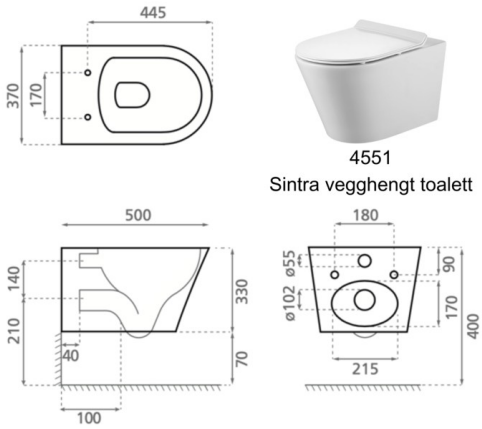

Montering
Monteres i henhold til medfølgende manual. Installasjonen utføres av fagmann.

Reklamasjonsvilkår
Korsbakken Bad følger norsk kjøpslov med reklamasjonsrett på fabrikasjonsfeil, og tilbyr service på produkter i inntil 5 år.

Anvisning for deponering
Produktet bringes til godkjent gjenvinningsstasjon og sorteres i henhold til gjeldende retningslinjer.