PAX passad®

Monteringsanvisning - Noskona
Installation Guide - Taper
Monteringsanvisning - Noskona
Asennusohje - Akselinsuoja

PAX art.nr. 8126-1 • EAN 739 14 77812610
SEG 93 023 72 • RSK 875 84 82

SVENSKA: *Läs noga igenom denna anvisning innan installation.*

PAX passad noskona byts mot fläktens monterade kallrasspjäll och är i första hand avsett för fläktar monterade i tak (kanaler med självdrag).

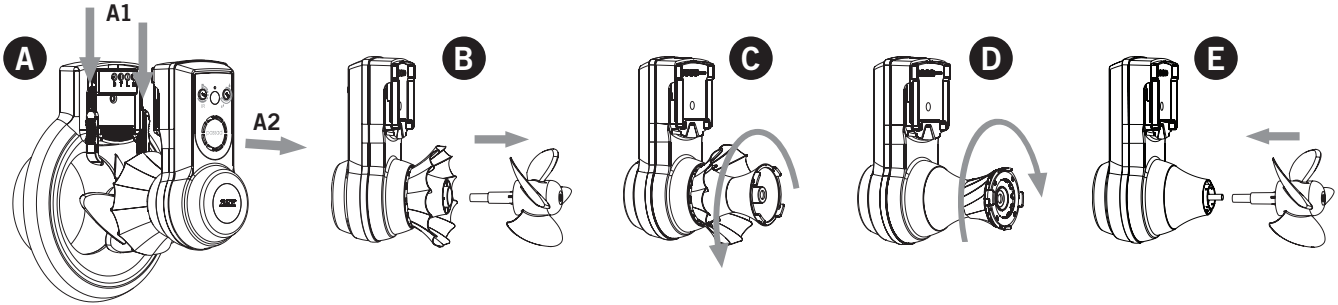

Lyft motorenheten ur ramstycket (se fig A) genom att först skjuta de båda låsknapparna mot centrum (A1). Tag därefter loss motorenheten (A2).

Lossa vingen genom att dra den rakt ut (B).

Tag bort kallrasspjället genom att använda noskonan som verktyg. Vrid moturs (C).

Montera noskonan genom att använda kallrasspjället som verktyg. Vrid medurs (D).

Tryck tillbaka vingen (E).

PAX art.no. 8126-1 • EAN 739 14 77812610

ENGLISH: *Before installing the fan, carefully read these instructions.*

PAX passad taper is exchangeable to the fitted backdraught shutter and should primarily be used for ceiling assembly (ducts with natural self draught)

Push the two locking buttons towards the centre (A1) and lift the motor unit out of the frame (see Figure A). Then remove the motor unit (A2).

Release the wing along the axle direction (B).

Remove the backdraught sjutter by using the taper unit as a tool. Twist anti-clockwise (C).

Assemble the taper unit by using the backdraught shutter as a tool. Twist clockwise (D).

Reassemble the wing (E).

PAX art.nr. 8126-1 • EAN 739 14 77812610
EFO 49 106 29 • NRF 655 36 58

NORSK: *Les nøye gjennom disse instruksjonene innen viften blir tatt i bruk.*

PAX passad nesekjegle erstatter viftens påmonterte kaldrasspjeld og er først og fremst beregnet for vifter som monteres i tak (kanaler med selvtrekk).

Løft motorenheten ut av veggrammen (se fig A) ved å først skyve begge låseknappene mot viftens senter (A1). Ta deretter ut motorenheten (A2).

Ta av propellen ved å trekke den rett ut (B).

Demonter kaldrasspjeldet ved å benytte nesekjeglen som verktøy. Vri moturs (C).

Monter nesekjeglen ved å benytte kaldrasspjeldet som verktøy. Vri medurs (D).

Trykk propellen tilbake på plass (E).

PAX art.nro. 8126-1 • EAN 739 14 77812610
SSTL 85 101 92 • LVI 808 06 51

SUOMI: *Ennen laitteen käyttöä lue huolella nämä käyttöohjeet.*

PAX passad akselinsuoja on vaihdettavissa puhaltimeen asennetun takavedonestimen tilalle, kun puhallin asennetaan sisäkattoon puhaltamaan suoraan katolle.

Irrota moottoriosa seinäkehyksestä. Katso kuva A. Ensin työnnä liukulukitsijat kohti keskustaa (A1). Sitten vedä moottoriosa suoraan irti kehyksestä (A2).

Irrota siipi vetämällä se suoraan ulos (B).

Irrota takavedonestin puhaltimesta. Käytä akselinsuojaa työkaluna. Käännä vastapäivään (C).

Asenna akselinsuoja. Käytä takavedonestintä nyt vastaavasti työkaluna. Käännä myötäpäivään (D).

Paina siipi paikalleen (E).

009-800020-B_101115 © Copyright PAX Electro Products AB. We accept no liability for typographical errors, and reserve the right to make changes in terms of materials and design.