Drift- og vedlikeholdsinstruks

BLÜCHER Domestic® gulvsluk i rustfritt stål

Omfatter:	Blücher type nr:
Sluk for vinyl, smøremembran og fastmembran	210, 211, 250, 251
Sluk for vinyl	202, 214, 260
Sluk for flis/betong uten membran	110, 150
Vannlås	502, 503

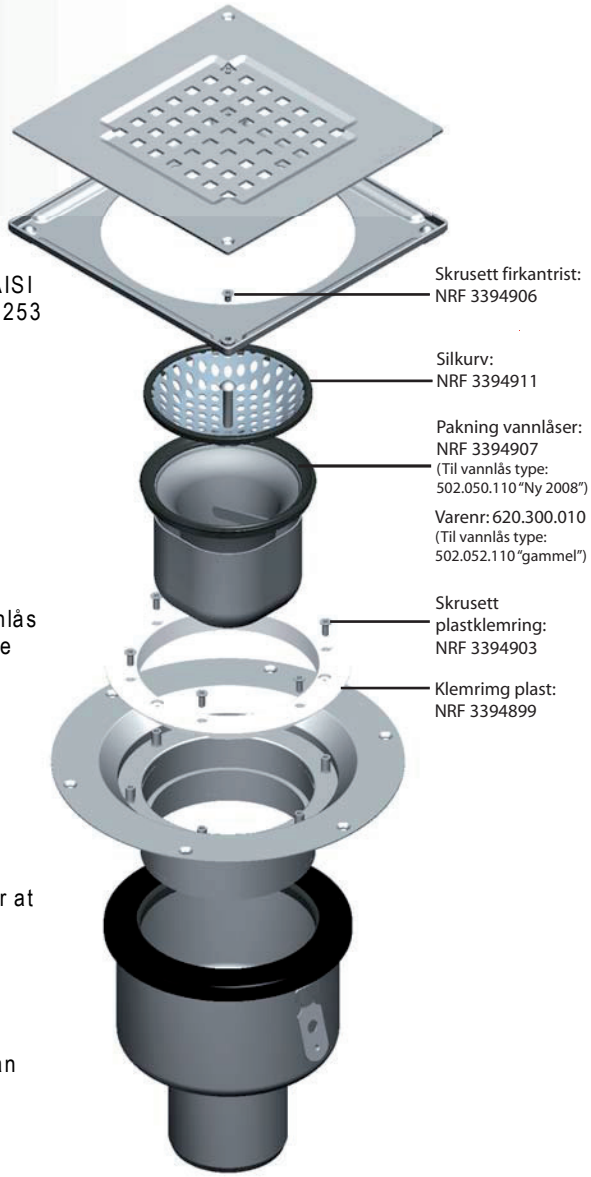

Til eier/bruker:
Det har blitt installert BLÜCHER Domestic® gulvsluk utført i rustfritt stål AISI 304 alternativt syrefast AISI 316. Gulvsluket er godkjent i henhold til EN 1253 og våtromsnormen.

Før sluket tas i bruk:
- Kontroller at sluket er rengjort for betongrester og lignende.
- Kontroller at vannlås er montert
- Kontroller ved vinylgulv at klemringen er godt fastskrudd.

Normal drift:
BLÜCHER Domestic® gulvsluk i rustfritt stål har en lett demonterbar vannlås med høy selvrensingsevne. Ved høy forekomst av urenheter kan det være nødvendig å rense vannlåsen med jevnt mellomrom.

Rengjøring:
- Ristens skruer løsnes (2 eller 3 skruer). Fjern risten og løft opp vannlåsen.
- Rengjør vannlåsen med rengjøringsmiddel etter behov.
- Sørg for at vannlåsens pakning er smurt med glidemiddel. Monter vannlåsen ved et lett trykk og vridning mot slukets stoppring. Sørg for at vannlåsens pakning slutter godt til sluket for å ungå luktproblemer.
- Monter risten og skruene.

Tekniske data:
Det henvises til katalog for produktprogram og teknisk informasjon. Du kan også besøke vår hjemmeside eller ta kontakt pr. telefon.

Deler til boligsluk:	NRF:	
Klemring plast	3394899	
Rist vinylsluk	3394901	
Pakning vannlås	3394907 NY	(Gammel: 620.300.010)
Skrusett plastklemring	3394903	
Skrusett vinylrist	3394905	
Skrusett firkantrist	3394906	
Silkurv	3394911	