Livskvalitet siden 1825

Bidé-kran, New Nautic

Med avløpsventil og hevert

Produktets funksjoner

ECO-STOP | HURTIG-MONTERING | SMART INSIDE

- Alle komponenter fremstilt i næringsmiddelgodkjente materialer
- Strålesamler med kuleledd styrer vannstrålen
- Spak med godt grep, med tydelig fargemerking for varmt og kaldt

Artikkelnummer

NRF-nr.	Art.nr.	EAN
4340429	GB41216071	7393792235563

Informasjon om pakking

Lengde: 225 mm | Bredde: 205 mm | Høyde: 70 mm
Vekt: 1.2 kg
Antall i pakken: 1 st

Montering og vedlikehold

Før installasjonen må ledningene rengjøres. Kran er koblet til kaldvannsledningen til høyre og varmtvannsledningen til venstre. Vanntrykk: maks 1000 kPa, min 50 kPa. Varmtavnnstemperaturen maks: 70 C, min 45 C. Vi er ikke ansvarlig for feil som står ved feil installasjon.

Energimerking og sertifiseringer

Denna produkt är anpassad till Branschregler Säker Vatteninstallation 2021:1. Leverantören garanterar produktens funktion om branschreglerna och monteringsanvisningarna följs.

AA

Teknisk informasjon

- Tappekapasitet med 3 bar (300kPa): 0,123 Max. tap capacity (at 300 kPa): %s l/s
- Trykkfall ved nominell vannflyt ((0,1/0,2/0,33): 197 Pressure loss with flow (0,1 l/s) %s kPa
- Tilkoblingsdimensjon: 10mm

Reservedeler

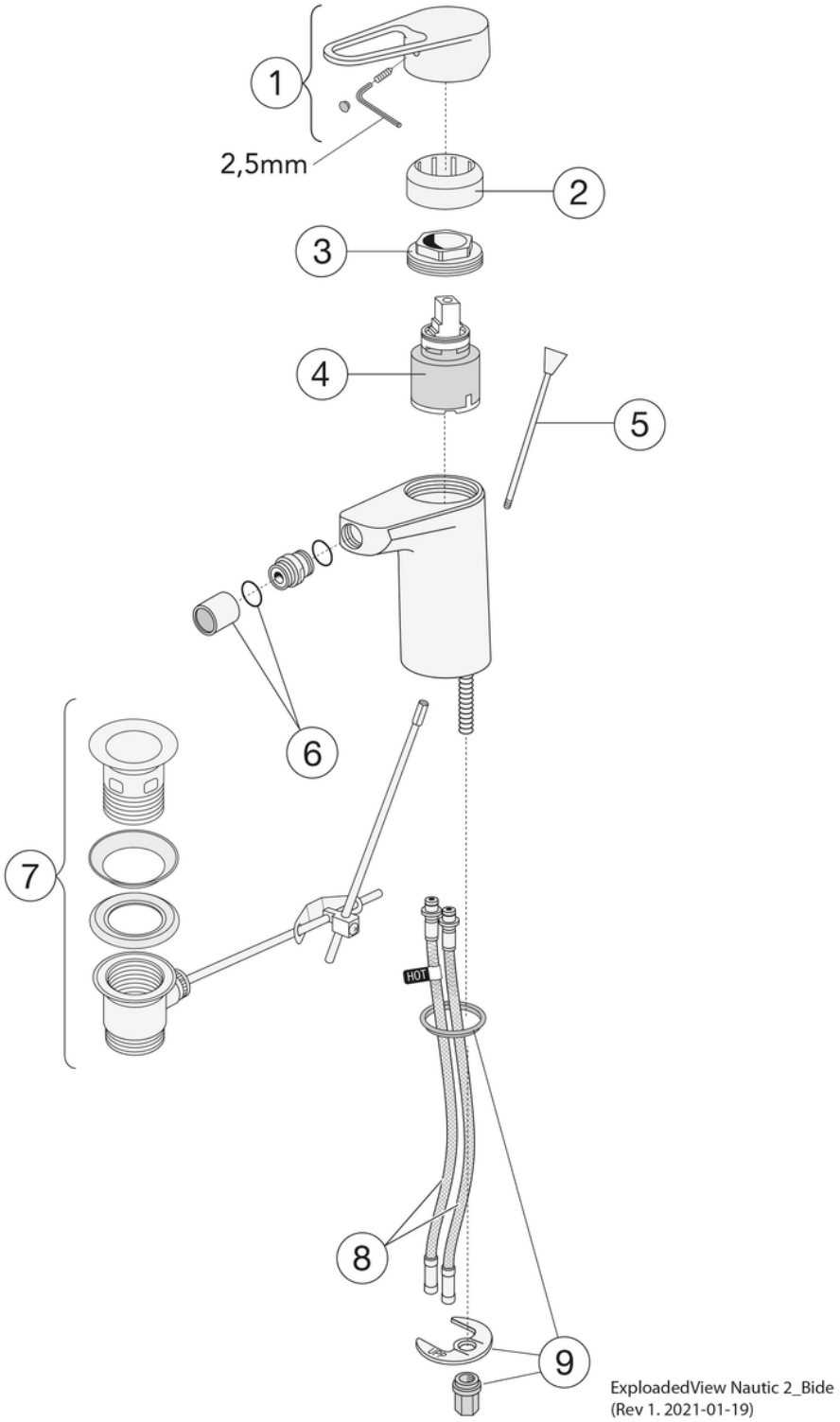

Nr.	Produkt	NRF-nr.	Art.nr.
1	Ettgrepsspak Nye Nautic		GB41639803 01
2	Dekkekåpe.		GB41639523 01
3	Mutter - kerampakke		GB41639522 01
4	Kerampakke 35mm Smart+ standard	4342719	GB41637393
5	Løftestang	4343055	GB41630305
6	Strålesamler/kuleledd	4342713	GB41637270 01
7	Løfteventil	4342638	GB41637450
8	SoftPex-slange		GB41638721 02
9	Monteringssett		GB41639936 01

GUSTAVSBERG/

FLOW CHART/

Bidet mixer New Nautic

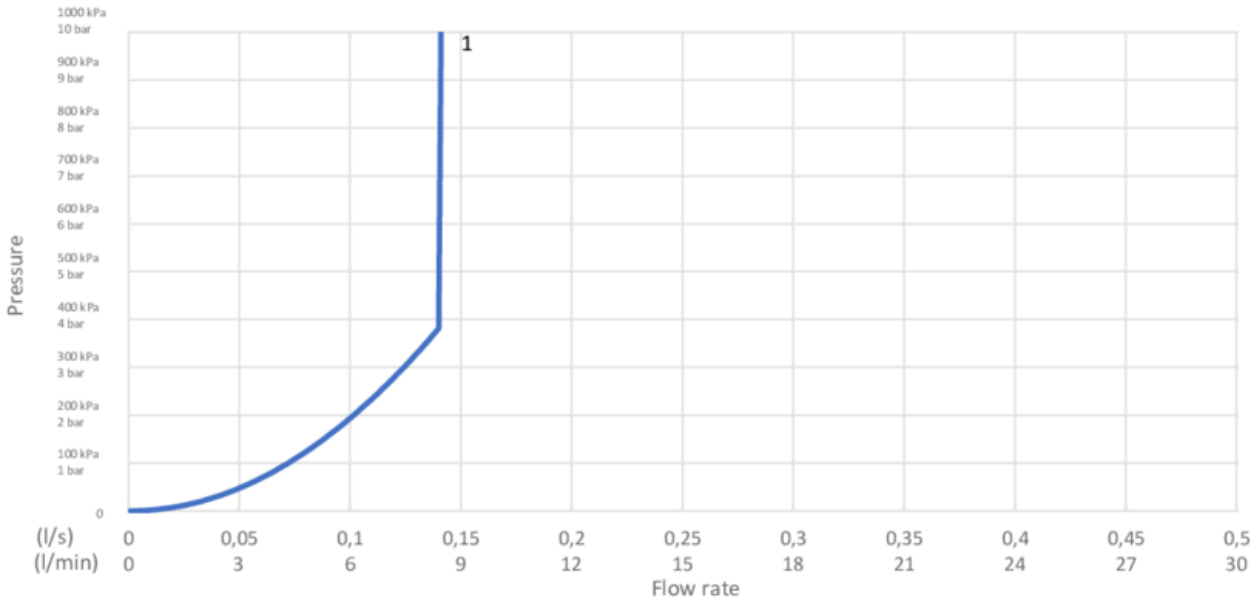

1. Max flow

1. Max flow

	- Flowrate at 300 kPa:	0,123 l/s
	- Pressure at flow 0,1 l/s:	197 kPa
	- Pressure at flow 0,2 l/s:	N/A
	- Pressure at flow 0,33 l/s:	N/A

Rev, 1, 2021-02-08 Gustavsberg Labb

Villeroy & Boch Gustavsberg AB / Box 400, 134 29 Gustavsberg / Phone +46 (0)8-570 391 00 / www.gustavsberg.com / info@gustavsberg.com