FDV Informasjon

Forvaltning drift – vedlikehold

Korsbakken Bad



Virvel toalett med sete

Virvel toalett med sete

Produktnummer: TOR120201 NRF:

Produktbeskrivelse
Virvel vegghengt toalett fra Olympia kombinerer elegant design med høy funksjonalitet. Dette kantløse toalettet har en innovativ virvel-skylling som gir en grundig og effektiv rengjøring med minimalt vannforbruk, og sørger for at det ikke spruter opp fra toalettet ved skylling.

Spesifikasjoner

Serie	
Produsent	Olympia
Opprinnelsesland	IT
Farge	
Materiale	Porselen

Forpakning f-pak

GTIN	7072458015458
Enhet	STK
Antall	1
Høyde (mm)	700
Bredde (mm)	600
Lengde (mm)	800
Vekt (kg)	30.5

Drift og vedlikehold
Rengjøring, vedlikehold og plassering er viktig for å sikre optimal funksjon og forlenge produktets levetid. Følg disse retningslinjene for å sikre at produktet forblir i god stand og fungerer som forventet, og vil bidra til å bevare levetid og ytelsesnivå.

Rengjør innsiden av toalettskålen jevnlig med mild toalettrens og toalettbørste. Utsiden av toalettet rengjøres med mild såpe og mikrofiberklut. Tørk av etter rengjøring. Ved behov, desinfiser toalettet og områdene rundt med egnet desinfeksjonsmiddel, spesielt hvis noen i husstanden er syke.

Viktige hensyn:

Unngå aggressive rengjøringsmidler og redskaper, som slipende skuremidler og -svamper. Unngå å blande ulike rengjøringsmidler. Dette kan ha uforutsigbare resultater.
Unngå å kaste gjenstander som våtservietter eller bomull, dette kan tette avløpet. Unngå å sitte på toalettlokket.

Opplever du utfordringer eller har spørsmål vedrørende rengjøring og vedlikehold, kontakt leverandøren for veiledning og assistanse.

Teknisk Tegning

Deletegning

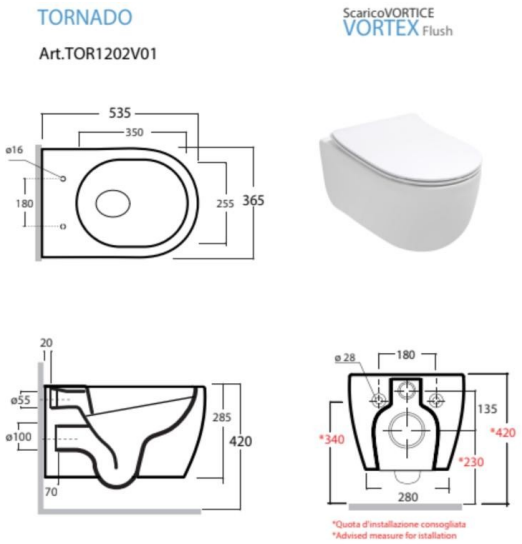

Montering
Monteres i henhold til medfølgende manual. Installasjonen utføres av fagmann.

Reklamasjonsvilkår
Korsbakken Bad følger norsk kjøpslov med reklamasjonsrett på fabrikasjonsfeil, og tilbyr service på produkter i inntil 5 år. Toalettseter, dempeputer og hengsler har reklamasjonstid på 2 år.

Anvisning for deponering
Produktet bringes til godkjent gjenvinningsstasjon og sorteres i henhold til gjeldende retningslinjer.