JAFO Monteringsplatta 2

RSK 7133828 **NRF 3404153** **VVS 153496686**

JAFO Monteringsplatta 2 för montering av golvbrunn i träbjälklag. Monteringsplattans håligheter fylls med avjämningsmassa vilket gör att golvbrunnen fungerar som en integrerad del i golvkonstruktionen

Denna produkt är anpassad till Branschregler Säker Vatteninstallation.
Leverantören garanterar produktens funktion om branschreglerna och monteringsanvisningen följs.

Installationsexempel för montering av JAFO golvbrunn i träbjälklag med JAFO Monteringsplatta 2.
Golvbrunnen är extrautrustad med ett mekaniskt luktstopp RSK 7133875 i detta exempel.

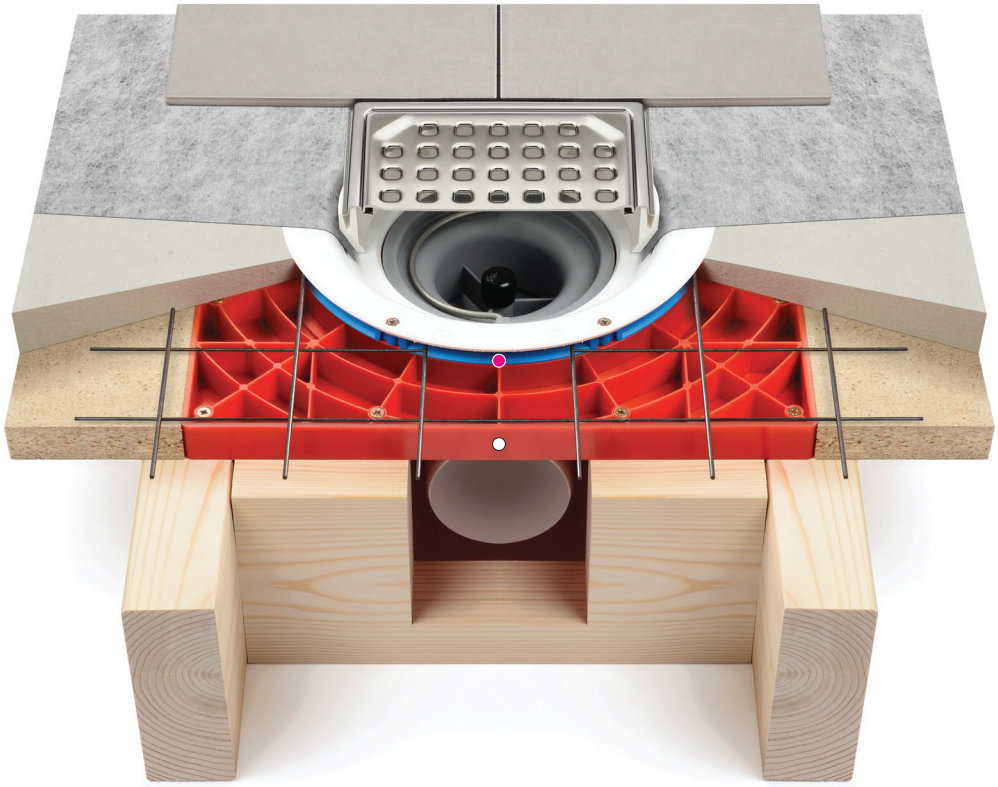

● JAFO Flyt 12 Distansring höjer 12 mm

○ Montage i JAFO Monteringsplatta 2

7 330710 312265

JAFO AB BOX 4056 SE - 227 21 LUND SWEDEN Tel: + 46 (0) 46 33 39 00 Fax: +46 (0) 46 30 48 45 www.jafo.eu info@jafo.eu

2016-02

JAFO Monteringsplatta 2 för träbjälklag

RSK 7133828 NRF 3404153 VVS 153496686

INNEHÅLL ▼

- 1 st JAFO Monteringsplatta 2
- 1 st JAFO Flyt 12 distansring, förhöjer brunnsflänsen 12 mm
- 6 st Skruvar till brunnfläns Ø3,5 mm x 25 mm med Krysspår PZ 2
- 12 st Skruvar till monteringsplattan Ø3,5 mm x 50 mm med Krysspår PZ 2

(Figur 1)

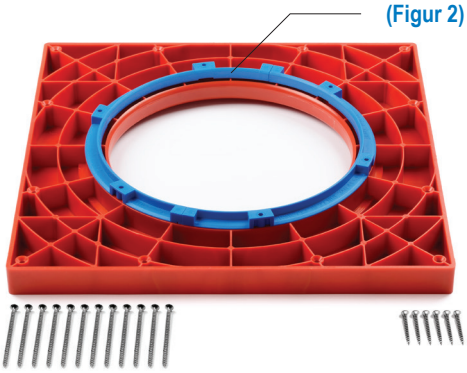

(Figur 3) Träbjälklag med installerade kortligar

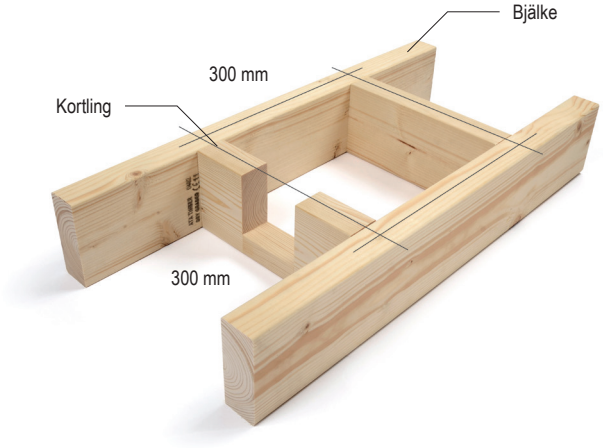

MONTERING FÖR KLINKERGOLV (Figur 4 - Tätskiktsanslutning vid klinkergolv med JAFO Monteringsplatta 2 och JAFO Flyt 12)

Golvbjälkarna vid golvbrunnen skall vara monterade c-c 300 mm med kortlingar på c-c 300 mm med urtag i kortling för sidotömmande brunn, se (Figur 3)

- Skruva fast Monteringsplatta 2 med håligheterna uppåt, enligt (Figur 1) i bjälkar och kortlingar (Figur 3) med medföljande skruvar. Orientera monterings-plattan så att en av pilarna på monteringsplattans undersida (slät sida) pekar åt det håll brunnens utlopp ska monteras.
- Montera ihop JAFO Flyt 12 halvorna (Figur 2). Lägg den på monteringsplattan och trä i golvbrunnen.
- Förborra gärna de 6 hålmarkeringarna i golvbrunnens fläns med en Ø3 mm borr.
- Orientera golvbrunnen i rätt riktning, samt passa in hålen i golvbrunnens fläns med hålen i JAFO Flyt 12 distanssring. Skruva därefter fast golvbrunnen med distansringen i monteringsplattan med de medföljande skruvarna. Dra **EJ** skruvarna för hårt så att golvbrunnsflänsen deformeras. Anslut därefter avloppsröret mot golvbrunnens utlopp.
- Golvbrunnsmontaget är därefter avslutat inför golvläggningsarbetet. **OBS!** Golvbrunnens skyddslock får ej avlägsnas förrän tätskiktet skall anslutas.
- För applicering av underkantsarmering, avjämningsmassa och tätskikt hänvisar vi till vald leverantörs anvisningar.
- För anslutning av tätskiktet i golvbrunnen, se monteringsanvisning som medföljer golvbrunnen.

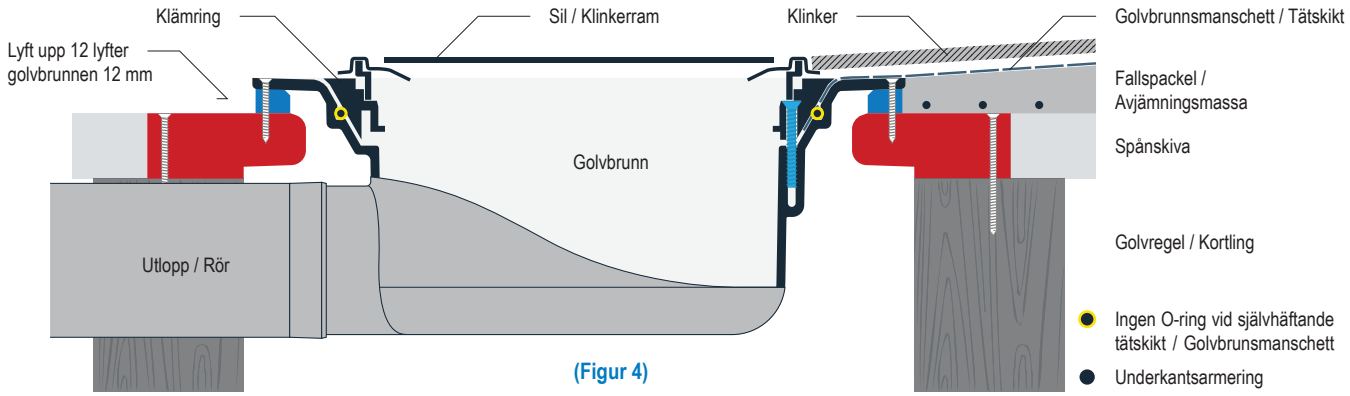

(Figur 4)

MONTERING FÖR GOLV MED PLASTMATTA (Figur 5 -Tätskiktsanslutning vid plastmatta med JAFO Monteringsplatta 2)

- Skruva fast Monteringsplatta 2 med håligheterna uppåt, enligt (Figur 1) (släta sidan upp endast när fallspackling inte skall utföras), i bjälkar och kortlingar (Figur 3) med medföljande skruvar. Orientera monteringsplattan så att en av pilarna på monteringsplattans undersida (slät sida) pekar åt det håll brunnnens utlopp ska monteras.
- Montera ihop JAFO Flyt 12 halvorna (Figur 2). Lägg den på monteringsplattan och trä i golvbrunnen. Flyt 12 distansring kan väljas bort om böjstyvheten i bjälklaget anses vara tillräckligt hög med en tunnare fallspackling / avjämningsmassa.
- Förborra gärna de 6 hålmarkeringarna i golvbrunnens fläns med en Ø3 mm borr.
- Orientera golvbrunnen i rätt riktning, samt passa in hålen i golvbrunnens fläns med hålen i JAFO Flyt 12 distanssring. Skruva därefter fast golvbrunnen med distansringen i monteringsplattan med de medföljande skruvarna. Dra **EJ** skruvarna för hårt så att golvbrunnsflänsen deformeras. Anslut därefter avloppsröret mot golvbrunnens utlopp.
- Golvbrunnsmontaget är därefter avslutat inför golvläggningsarbetet. **OBS!** Golvbrunnens skyddslock får ej avlägsnas förrän tätskiktet skall anslutas.
- För applicering av avjämningsmassa, eventuell underkantsarmering, och tätskikt hänvisar vi till vald leverantörs anvisningar.
- För anslutning av tätskiktet i golvbrunnen, se monteringsanvisning som medföljer golvbrunnen.

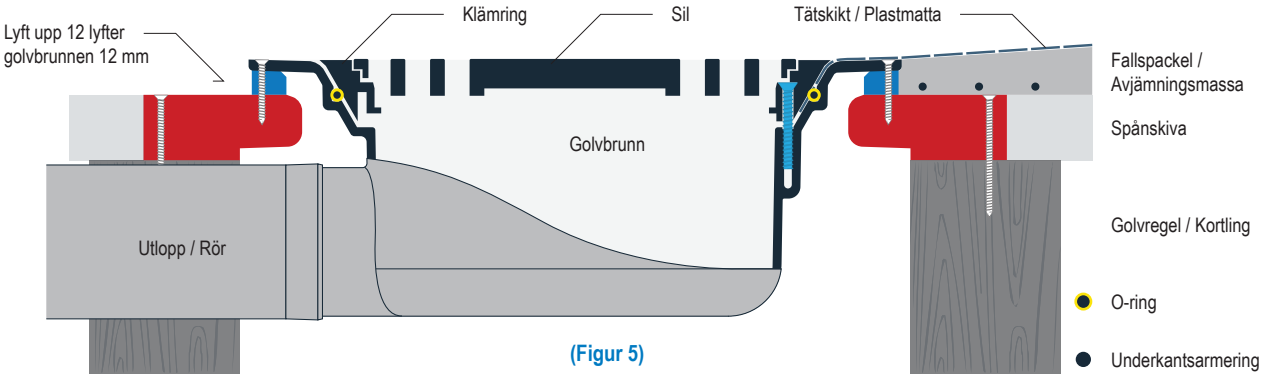

(Figur 5)

OBS!

EXEMPEL GÄLLER ENDAST INSTALLATION AV GOLVBRUNN MED EXTRA INLOPP

Fäst in monteringsplattan i bjälklaget på golvreglar och kortlingar enl. anvisning ovan.
Håll golvbrunnen under monteringsplattan och skruva fast PF 37 i golvbrunnen. Därefter riktas utloppet på golvbrunnen åt önskat håll och PF 37 skruvas fast i monteringsplattan. **OBS! O-ring ska finnas i golvbrunnssätet.**

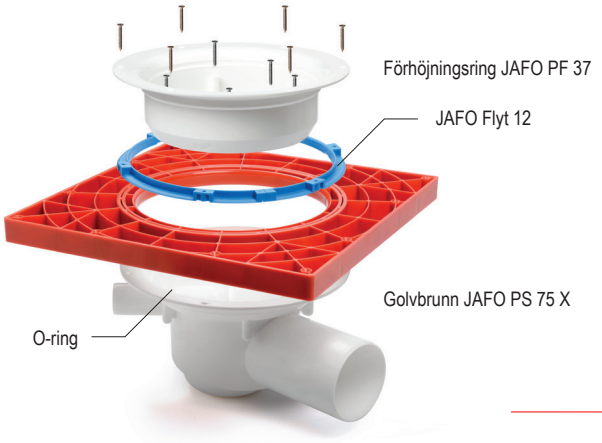

TILLBEHÖR: JAFO FÖRHÖJNINGSSATS 15 - 50 mm ▼

JAFO Förhöjningssats är en nyutvecklad produkt som används tillsammans med golvbrunnen PS 75 D RSK 7113159 eller RSK 7113191 alt. en bottentömmande golvbrunn i kombination med Monteringsplatta 2 RSK 7133828 för att kunna göra en golvpåbyggnad på upp till 50 mm utan att använda traditionell förhöjningsring i golvbrunnen. Fördelen är att man undviker en skarv mellan golvbrunn och en förhöjningsring. Förhöjningen är justerbar mellan 15 mm och 50 mm med 5 mm intervaller. Justeringen görs genom att en eller flera 5 mm sektioner klipps bort från Förhöjningsbenen.

JAFO Förhöjningssats RSK 7133829 består av:

- 1 st JAFO Flyt 12
- 6 st Förhöjningsben
- 6 st Skruv Ø3,5 X 60 mm
- 1 st Tätningsring av cellplast

Med en sidavbitartång klipper man bort önskat antal 5 mm intervaller

Förhöjningsbenen snäpps fast på JAFO Flyt 12

MONTERINGSGÅNG

- Skruva fast Monteringsplatta 2 med håligheterna uppåt, enligt (Figur 1) i bjälkar och kortlingar (Figur 3) med medföljade skruvar. Orientera monterings-plattan så att en av pilarna på monteringsplattans undersida (slät sida) pekar åt det håll brunnens utlopp skall monteras.
- Förborra gärna hålen i brunnsflänsen med en Ø3 mm borr.
- Snäpp på Förhöjningsbenen på Flyt 12 och klipp dessa till önskad höjd för brunnflänsen (Figur 6).
- Trä på tätningsringen med skyddspappret uppåt på golvbrunnen.
- Dra bort skyddspappret och tryck upp tätningsringen mot den horisontella delen på golvbrunnen.
- För ner golvbrunnen i hålet på monteringsplattan så att tätningsringen tätar invändigt i monteringsplattan.
- För in Flyt 12 halvorna med monterade förhöjningsben under golvbrunnen, sätt ihop halvorna. **OBS!** Rikta in golvbrunnens utlopp rätt.
- Skruva fast golvbrunnen genom förhöjningsbenen i monteringsplattan. Dra inte åt skruvarna så att golvbrunnsflänsen deformeras.
- Anslut golvbrunnen till avloppsröret.
- När golvskivorna är lagda kan avjämningsmassa mm. läggas på, se leverantörens anvisningar.
- För anslutning av tätskikt i golvbrunnen, se monteringsanvisningen som medföljer golvbrunnen.

INSTALLATIONSEXEMPEL - Förhöjningssats / golvvärme

- Avjämningsmassa,finsats eller sättbruk
- JAFO Monteringsplatta 2
- JAFO Flyt 12, Distansring med Förhöjningsben
- Tätningsring förhindrar avjämningsmassan att rinna ner i bjälklaget
- Underkantsarmering

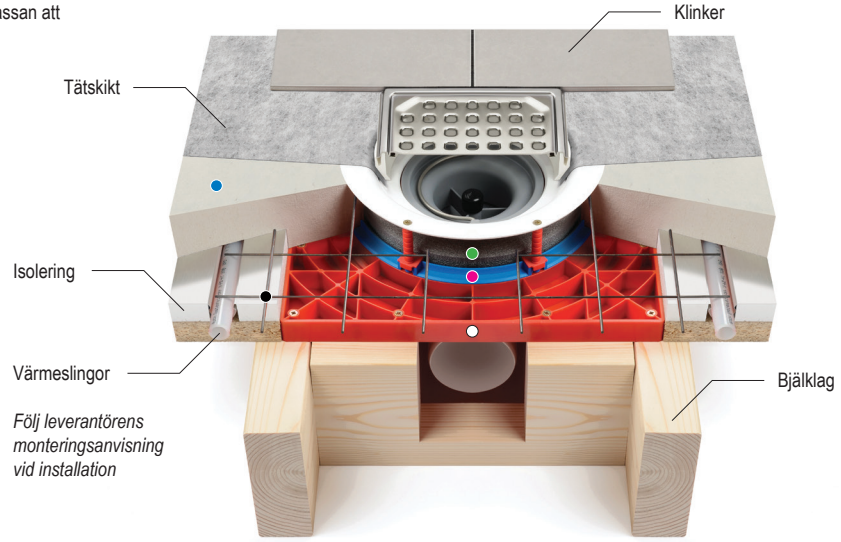

Följ leverantörens monteringsanvisning vid installation

Golvbrunnen är extrautrustad med ett mekaniskt luktstopp RSK 7133875 i detta exempel.

©JAFO AB, LUND 2016-02. MED RESERVATION FÖR EVENTUELLA ÄNDRINGAR. XM7133828