Installasjonsanvisning

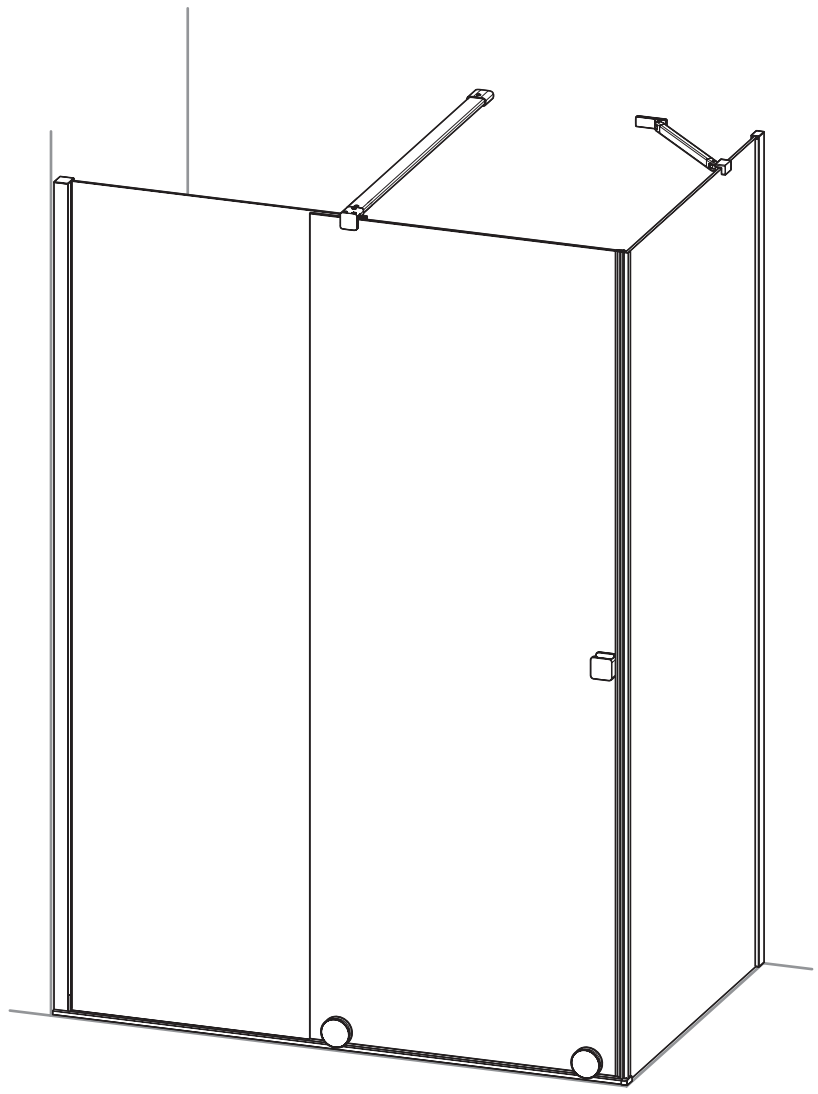

00.XT0.301.01

Viktig informasjon:
Vennligst sjekk dusjkabinettet for transportskader og at det er komplett før installasjon. Klager som gjøres etter installasjon kan ikke aksepteres. Kontroller om målene på kartongen er WEM eller M.

Sikkerhetsinformasjon:
Installasjon må gjøres av opplært personell. Helplate sikkerhetsglass paneler fra Hüppe må ikke endres på noen måte etter levering. Beskytt alltid kantene av glasset, sett det f.eks. ned på et stykke tre eller papp.

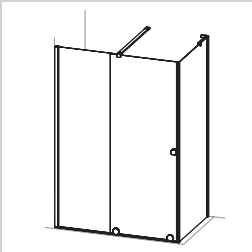

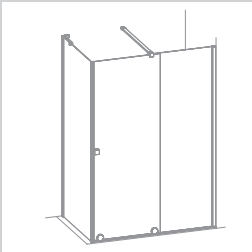

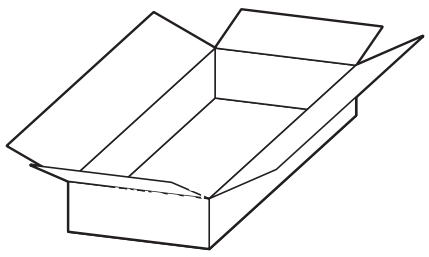

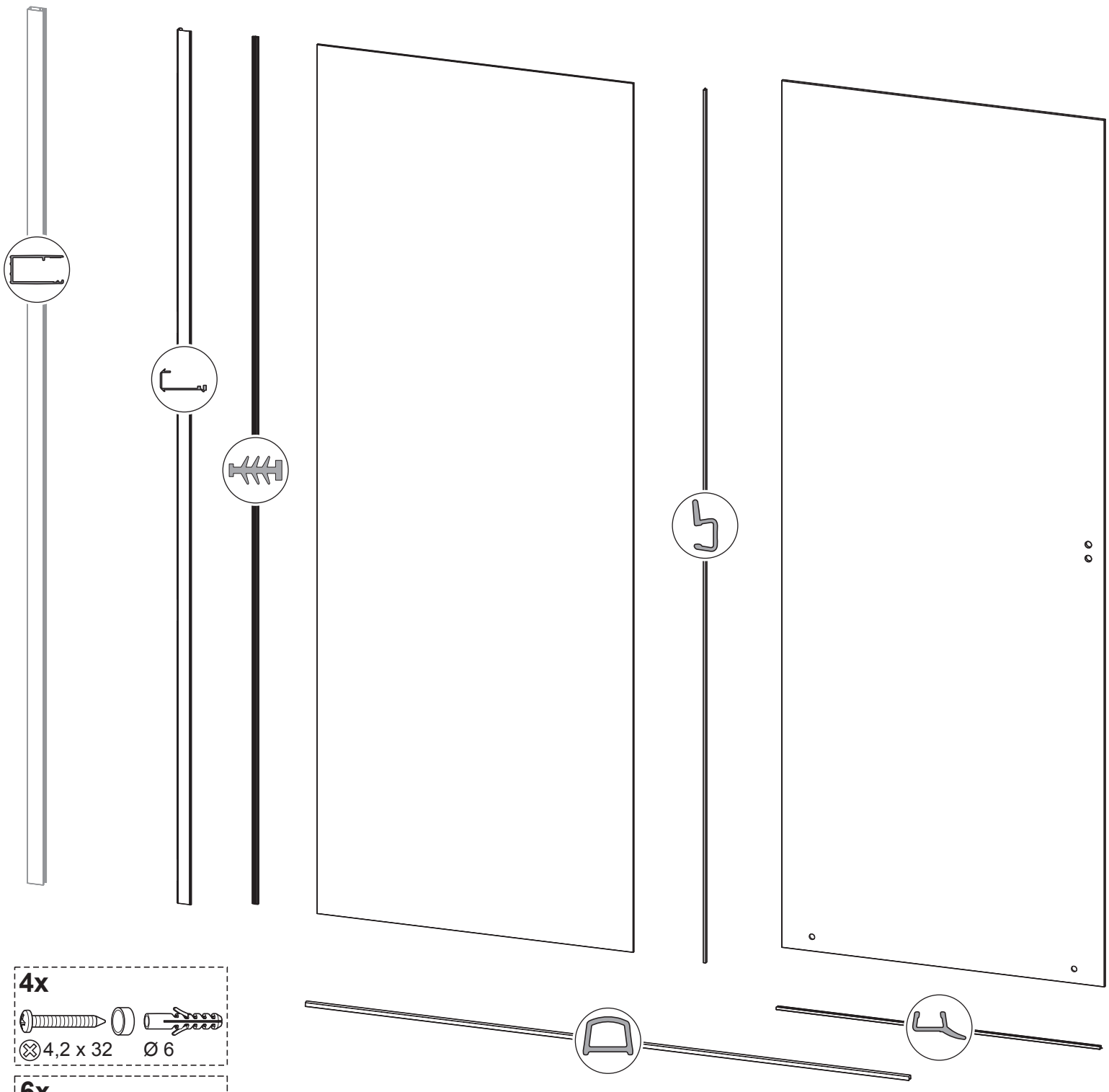

4x
4,2 x 32
Ø 6

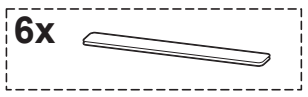
6x

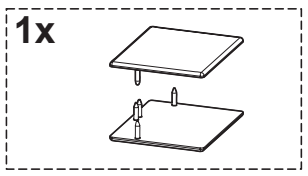
1x

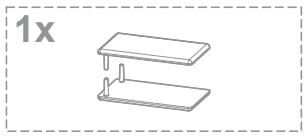
1x

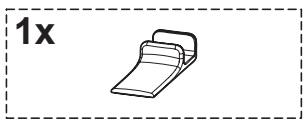
1x

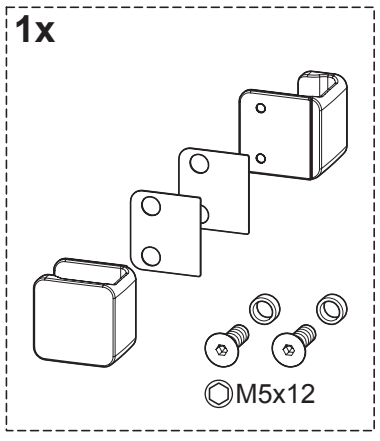
1x
M5x12

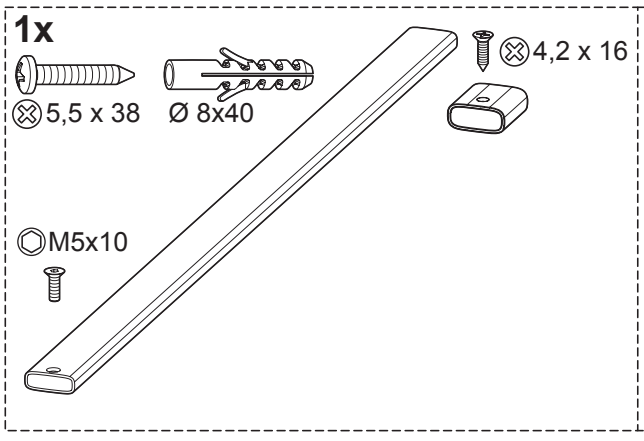
1x
5,5 x 38
Ø 8x40
4,2 x 16
M5x10

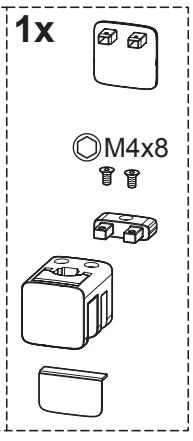
1x
M4x8

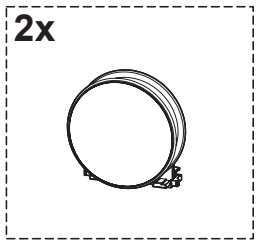
2x

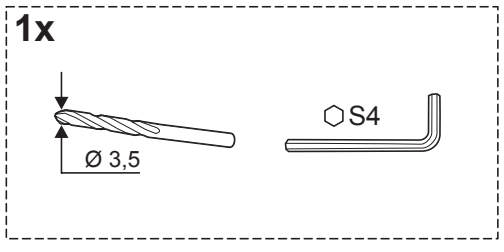
1x
Ø 3,5
S4

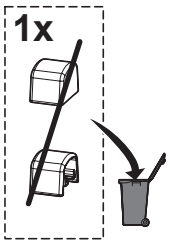
1x

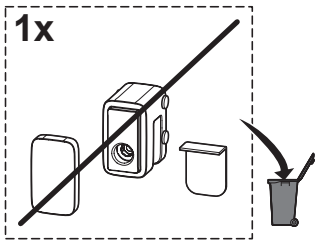
1x

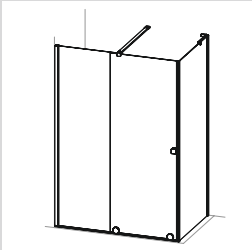

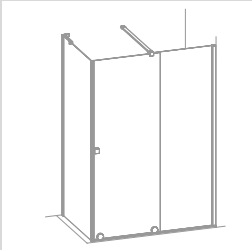

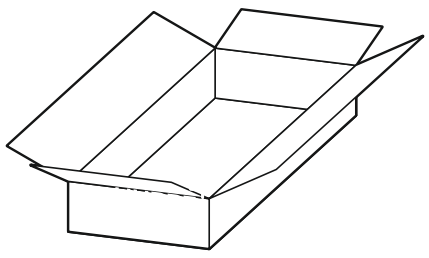

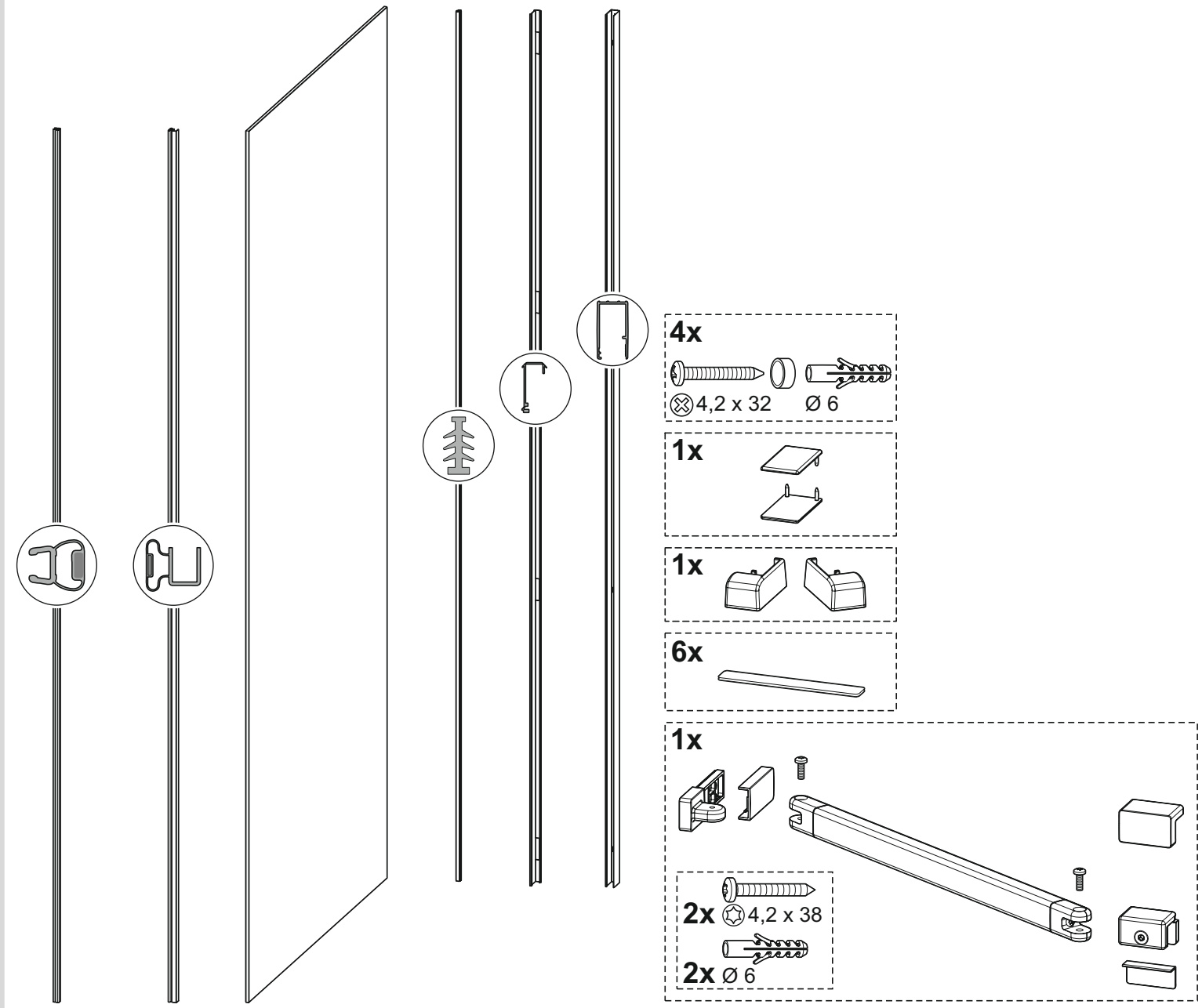
4x
4,2 x 32
Ø 6
1x
1x
6x
1x
2x 4,2 x 38
2x Ø 6

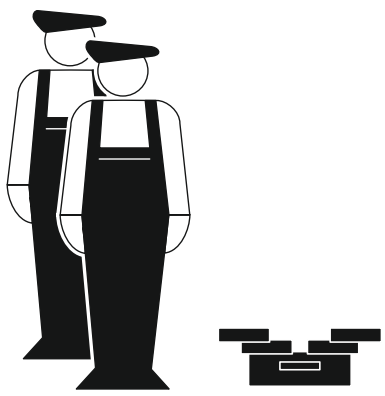

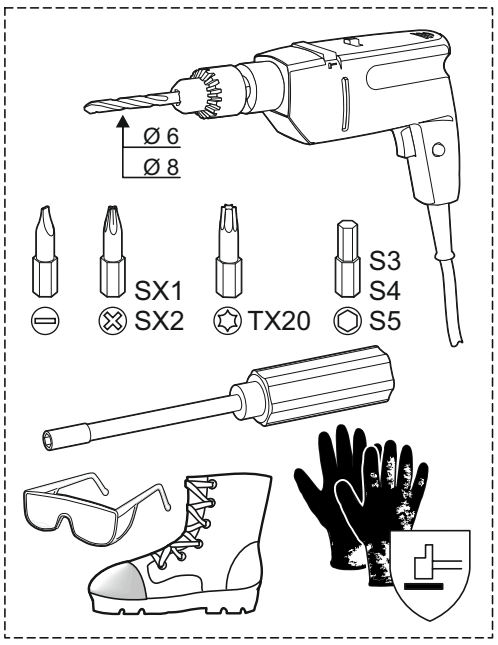
Ø 6
Ø 8
SX1
SX2
TX20
S3
S4
S5

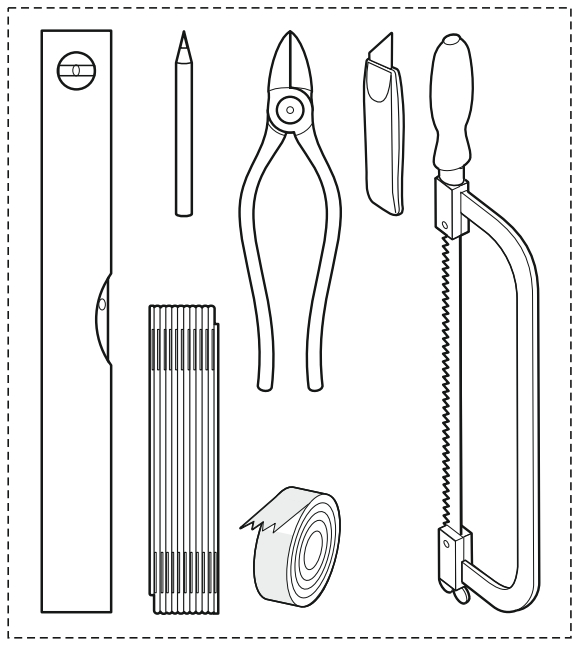

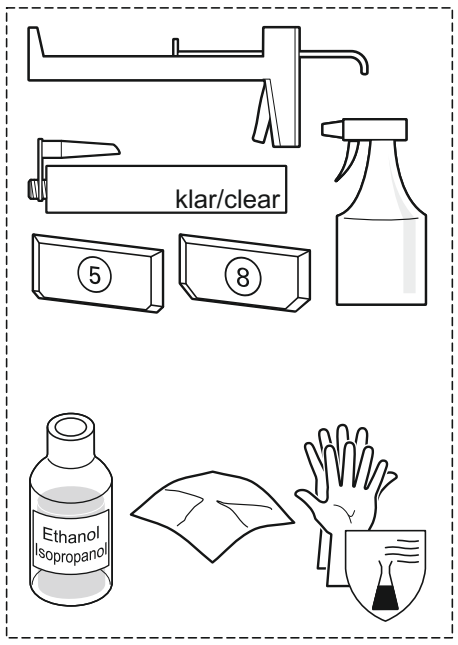
klar/clear
5
8
Ethanol
Isopropanol

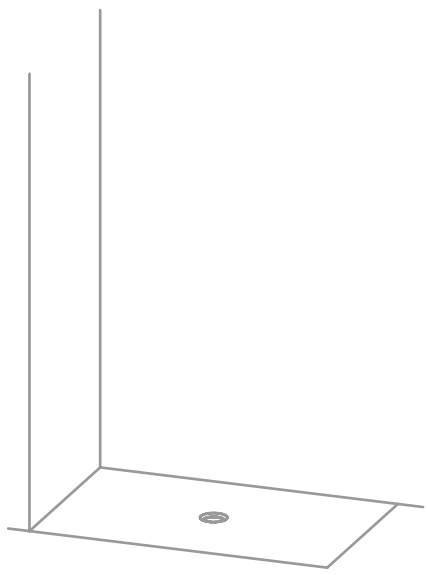

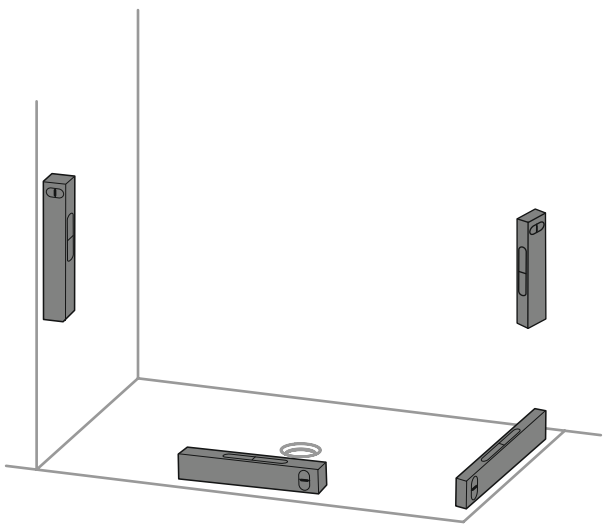

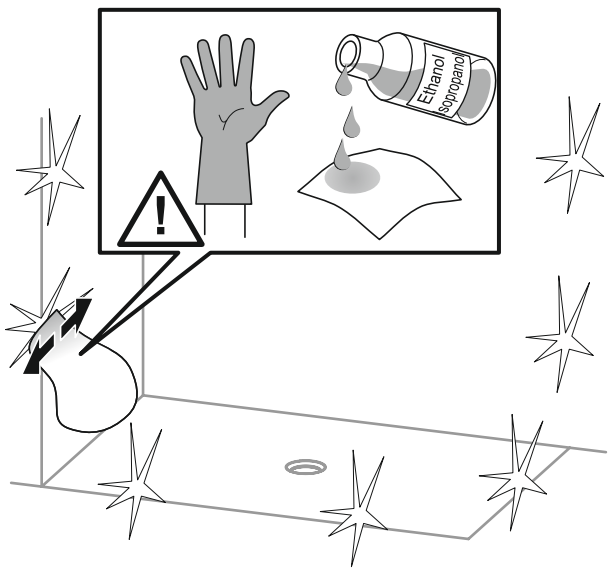
Ethanol
Isopropanol

Merk:
Følgende monteringssituasjon gjelder kun hvis målet "M" står på kartongen – produksjon etter mål fra midten av glasset for sideveggen / produksjon etter mål fra midten av bunnprofilen for døren. M=Modell

M	GT	SW
Monteringsmål senter glass	**Glidedør**	**Sidevegg**

For å beregne bredden på nedsenk trekk fra ca 5,5 cm på sidefeltets størrelse/ bredde. Lengden kan være opp til maks størrelse/bredde på skyvedør og fastfelt.

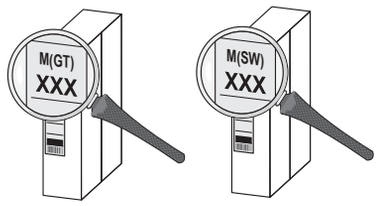

B1 = Størrelse/bredde på fastfelt og dør
B2 = Størrelse/bredde på sidefelt
N1 = Nedsenk størrelse/bredde på fastfelt og dør
N2 = Nedsenk størrelse/bredde sidefelt

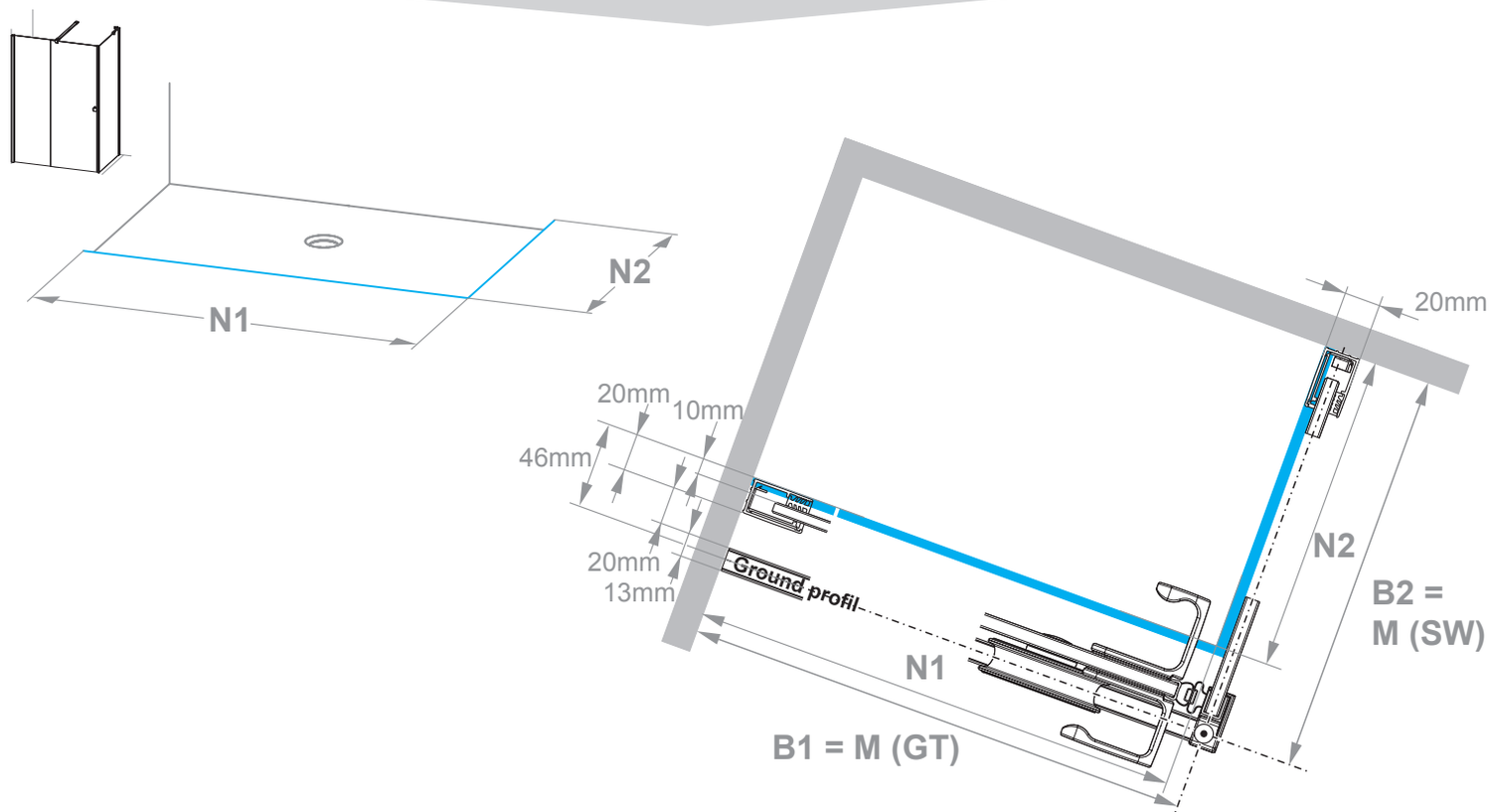

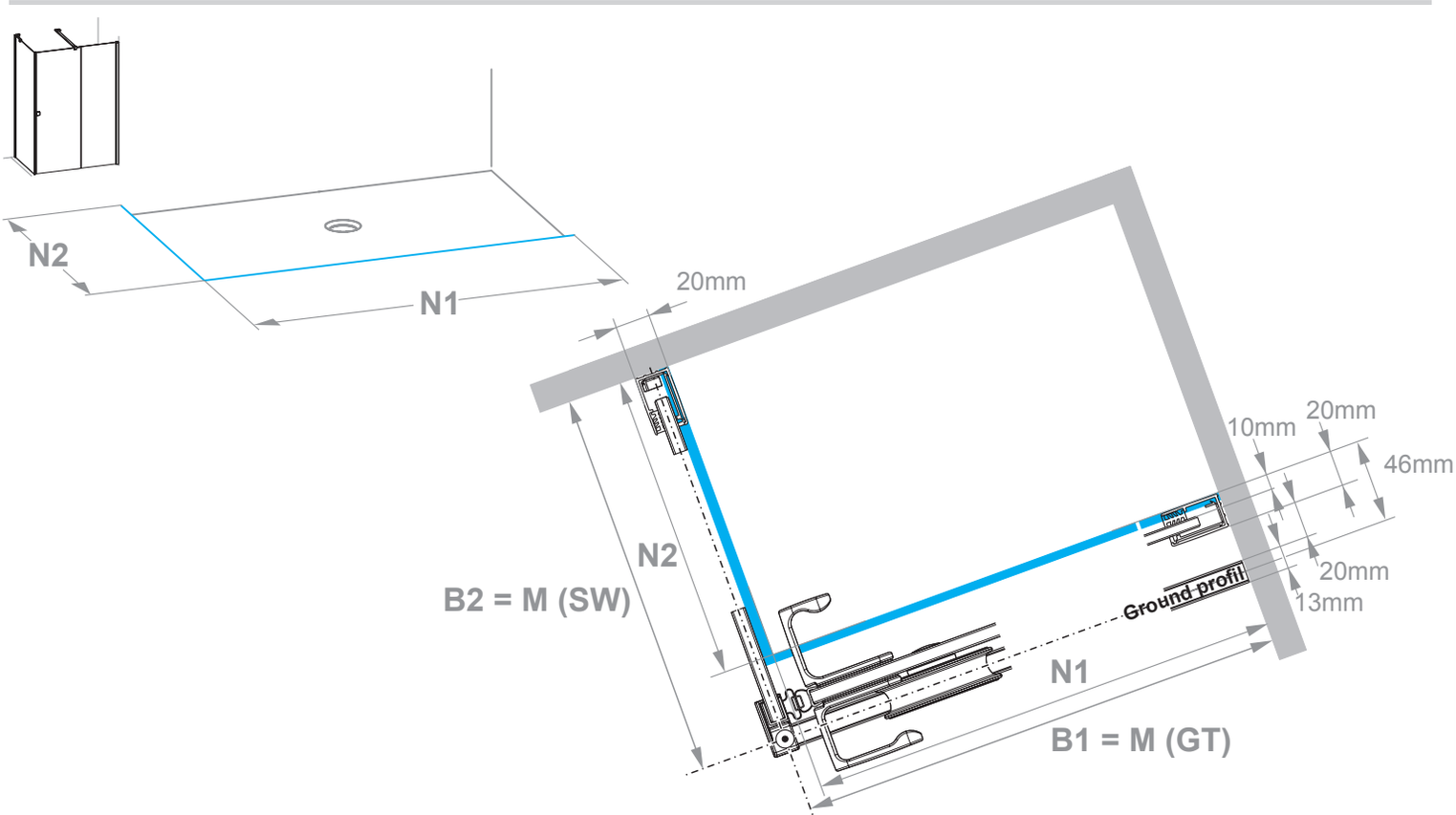

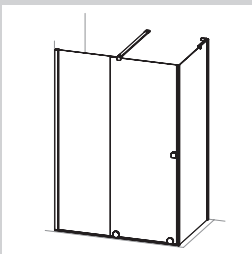
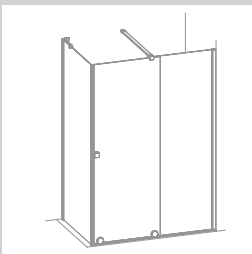
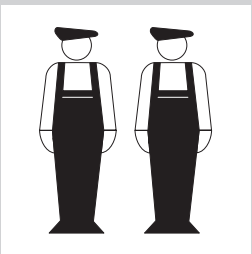
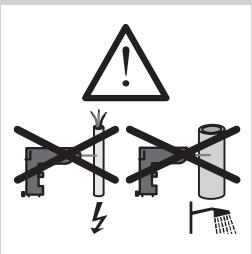
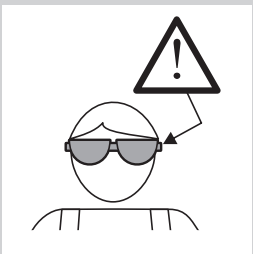
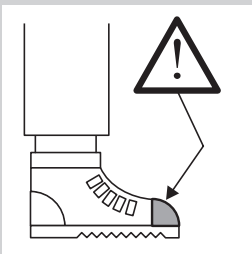

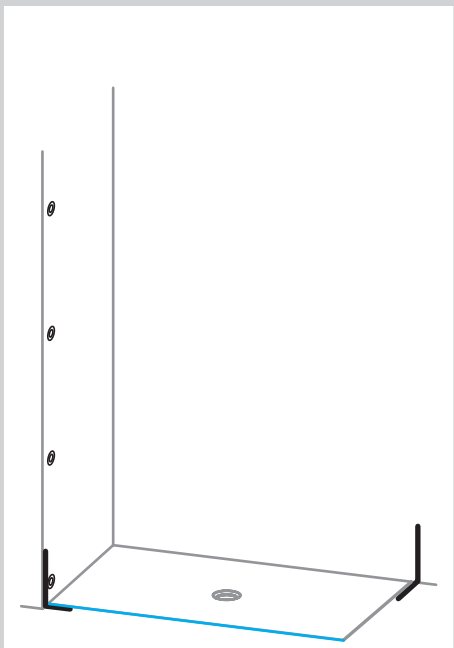

1

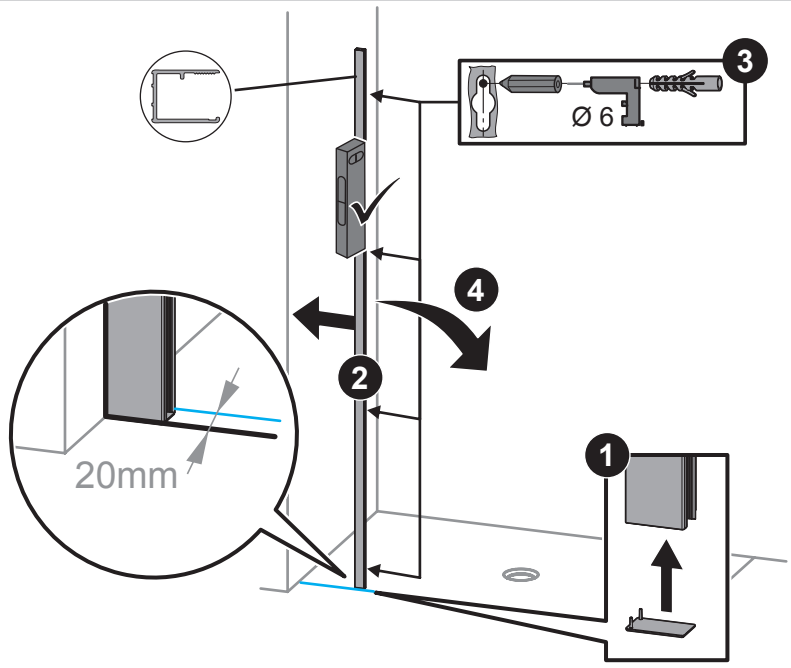

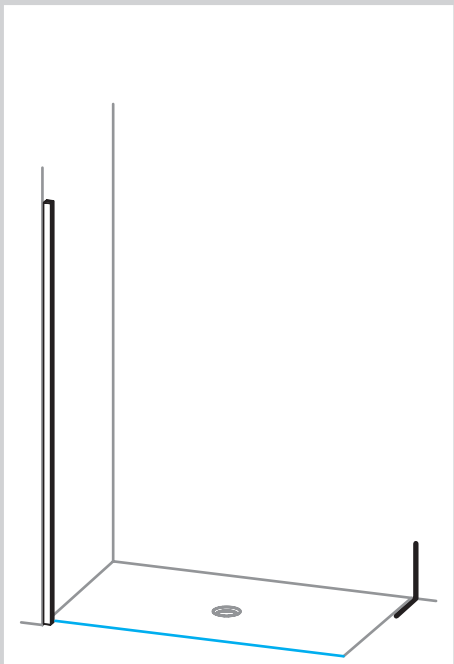

2

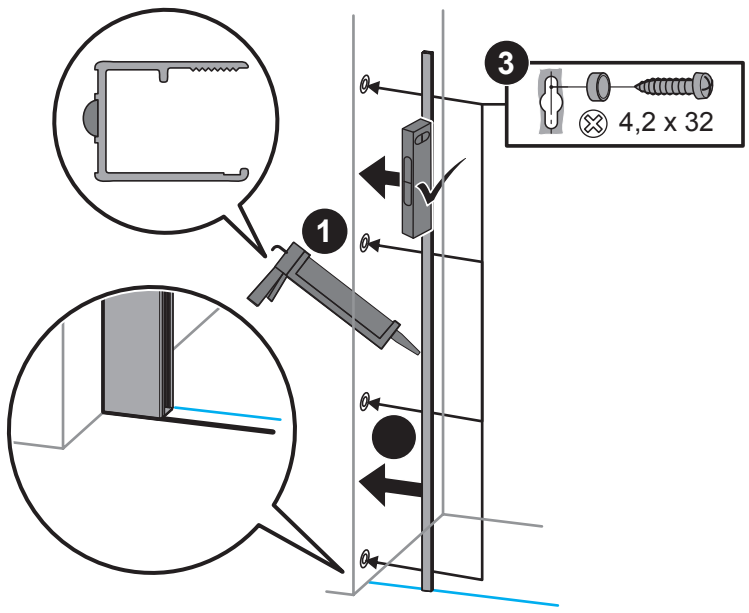

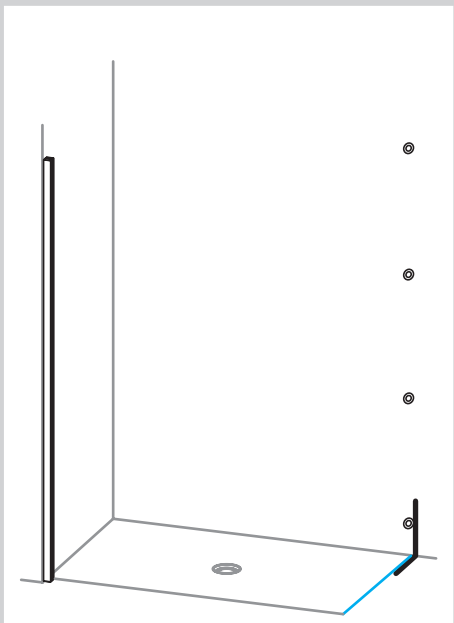

3

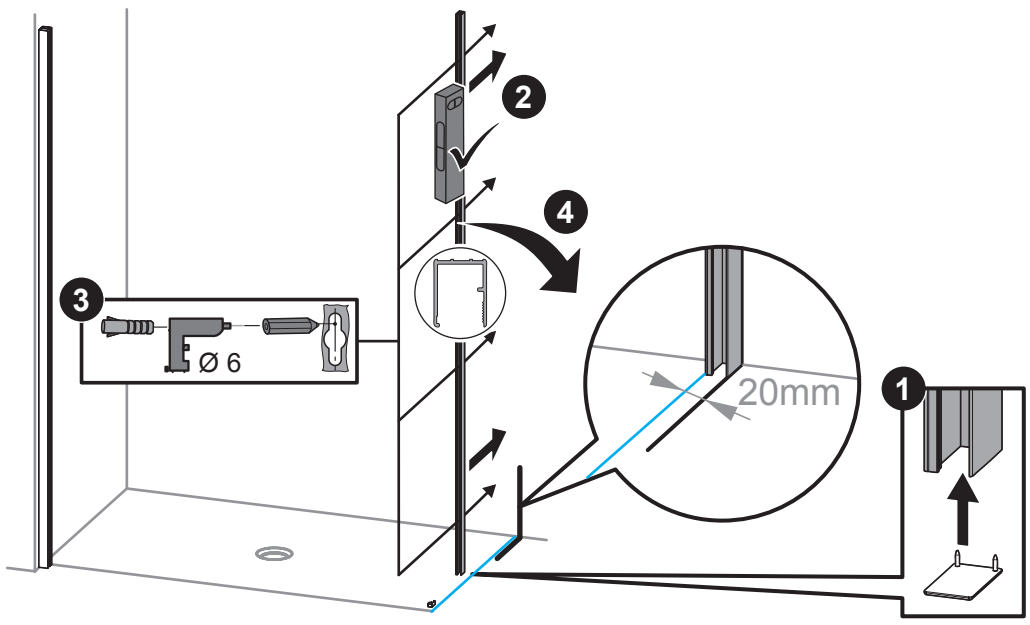

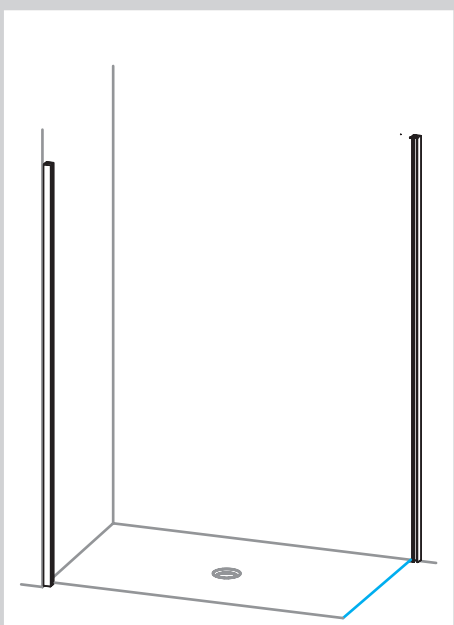

4

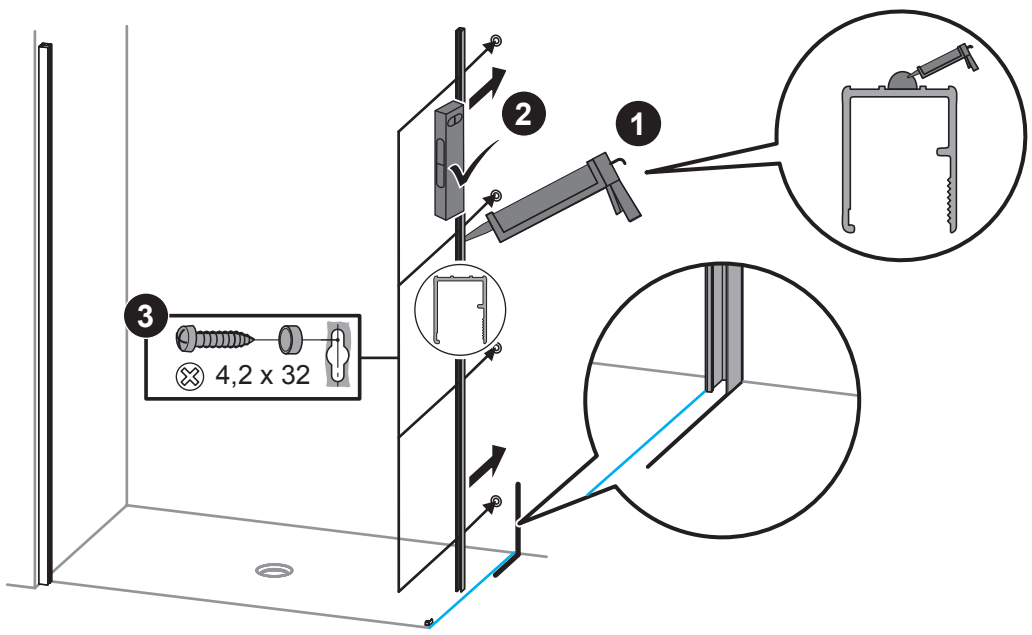

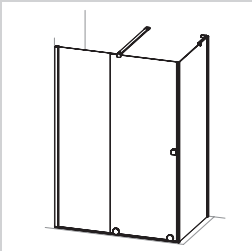
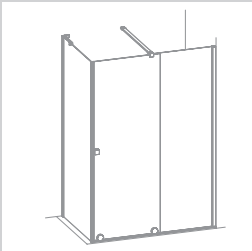
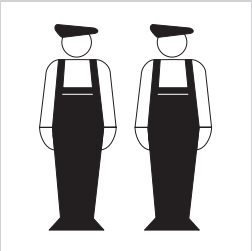

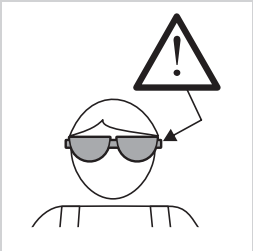
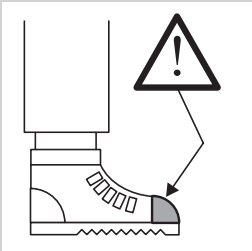

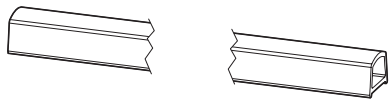

5

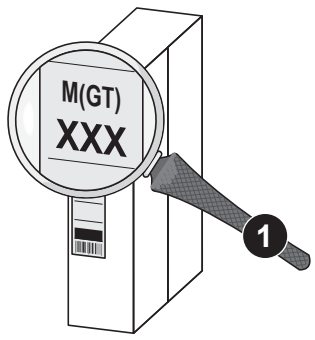

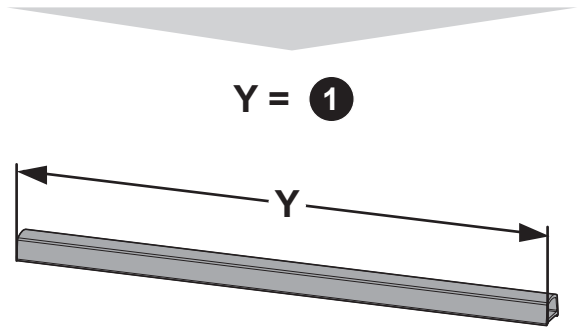

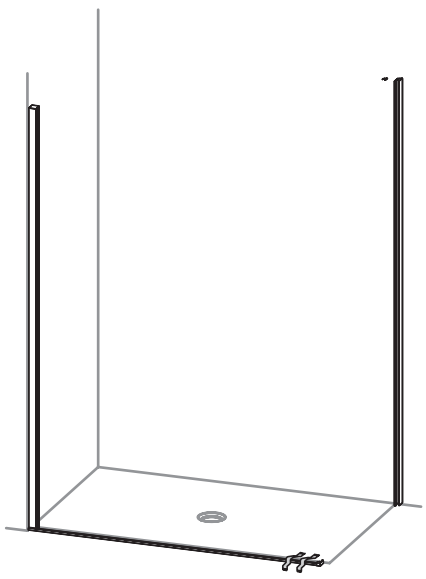

6

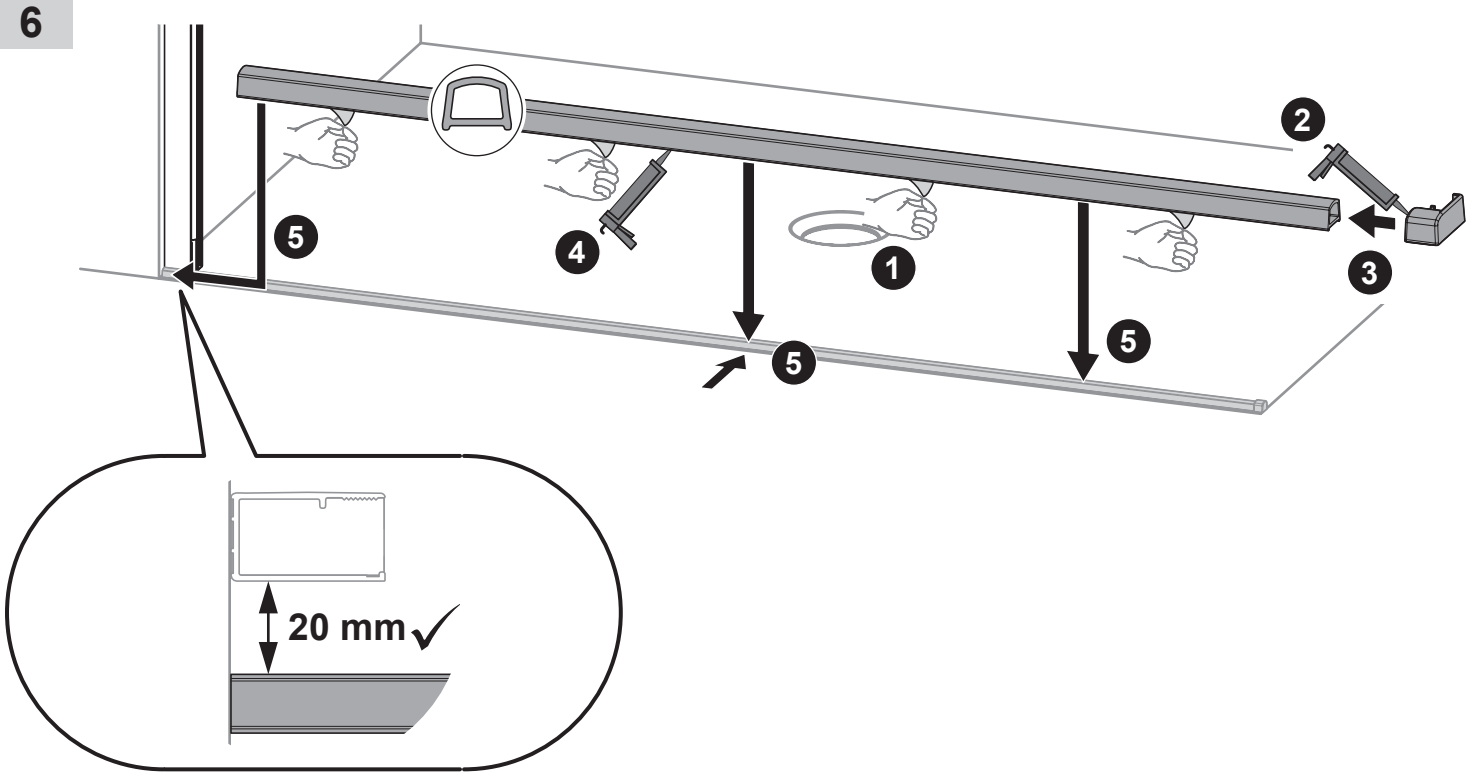

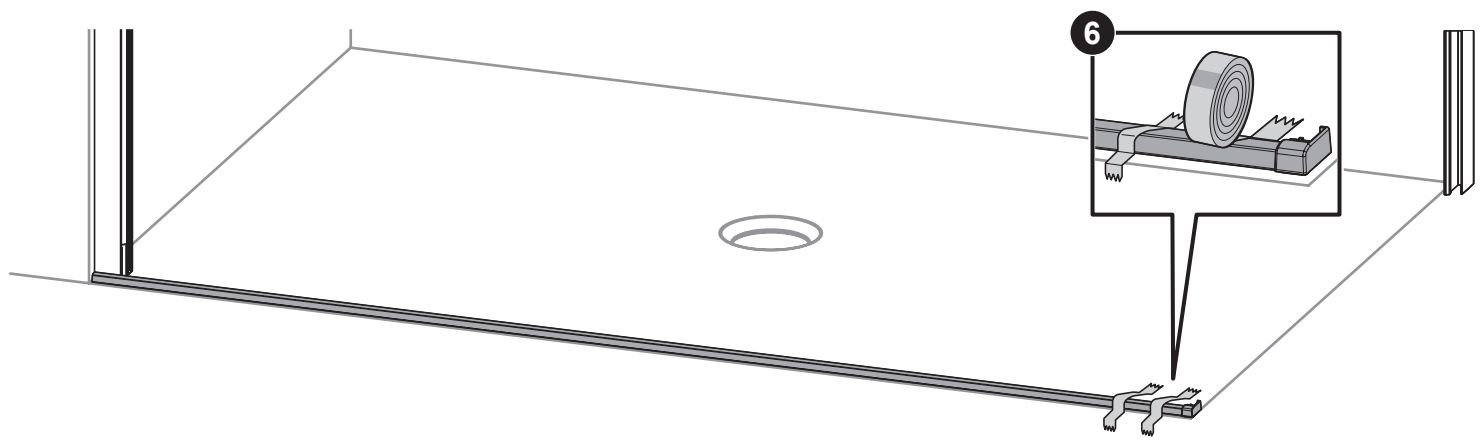

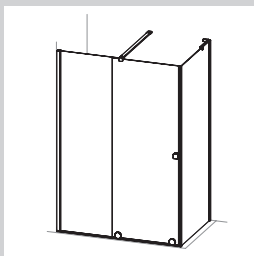
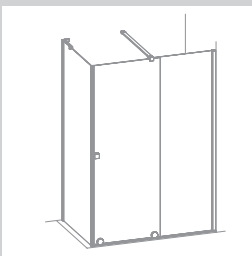
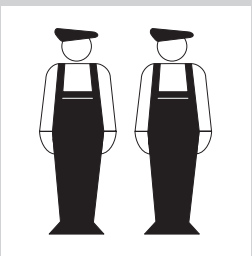
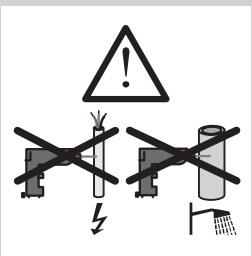
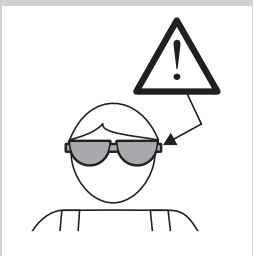
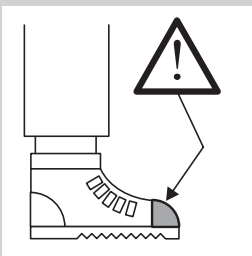

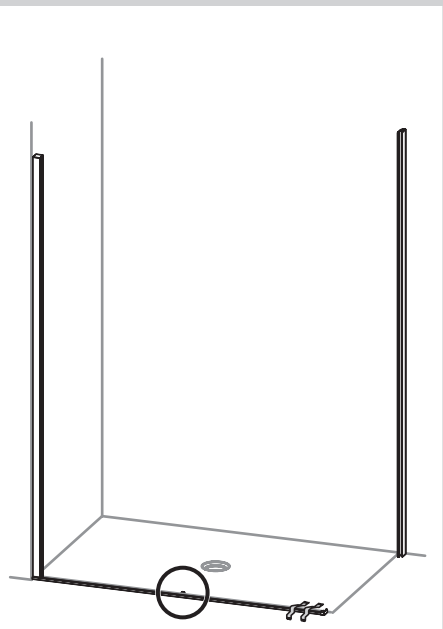

7

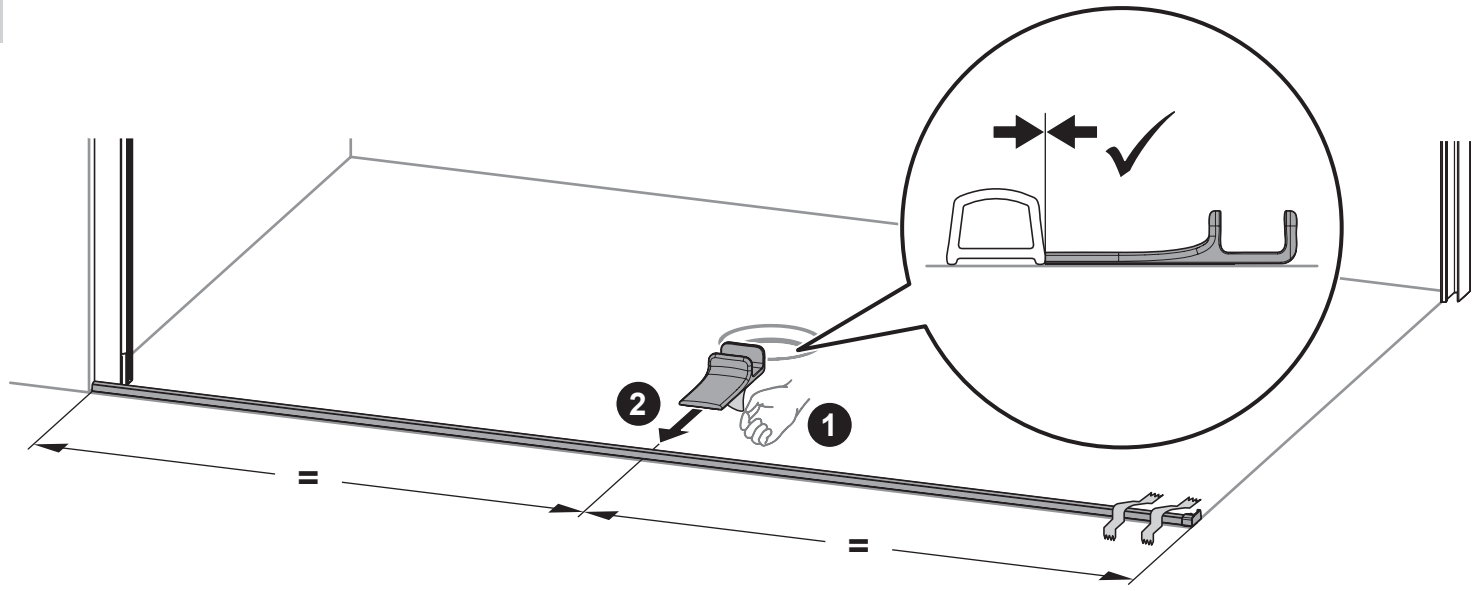

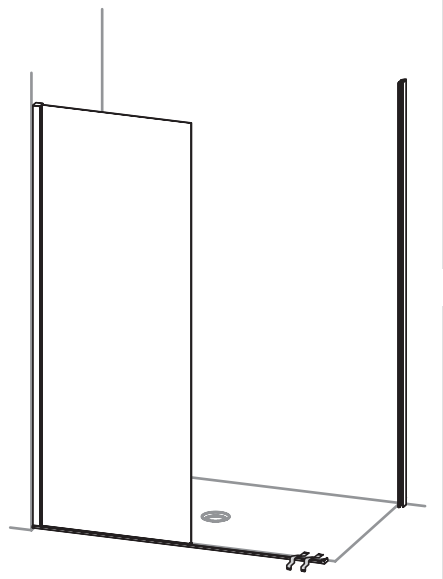

8

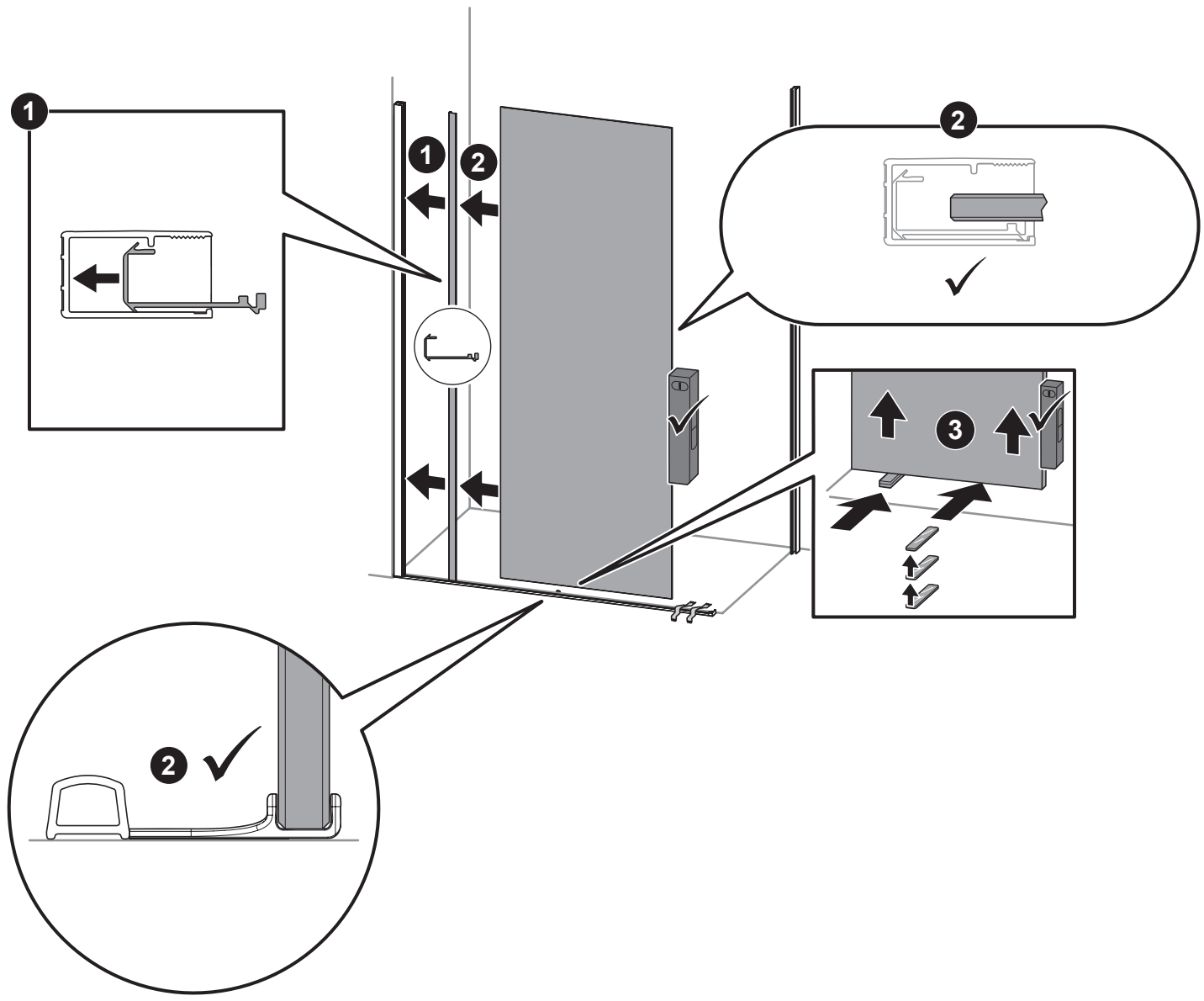

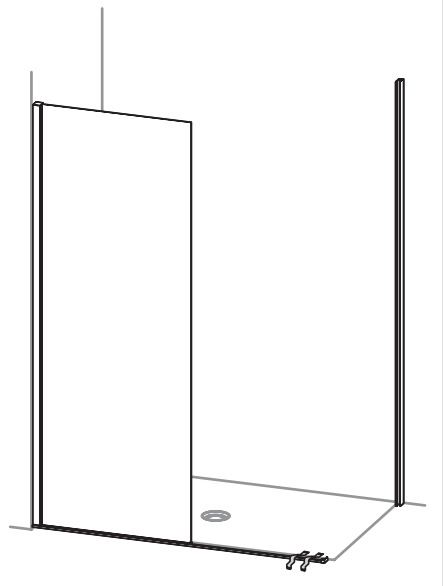

9

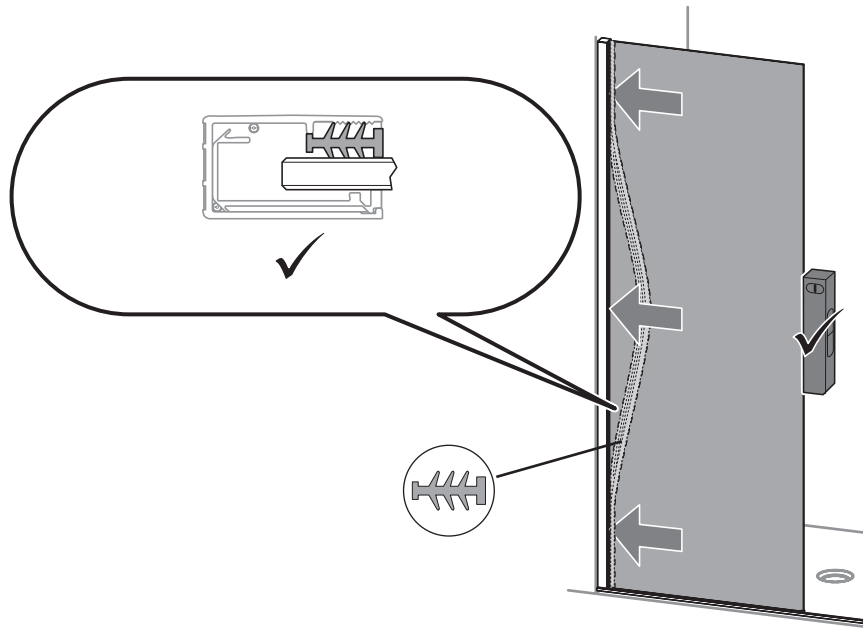

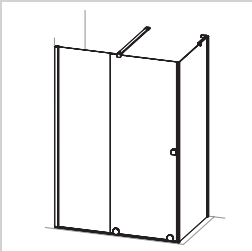
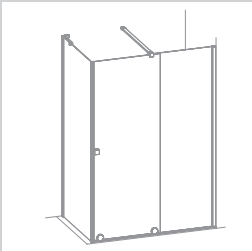
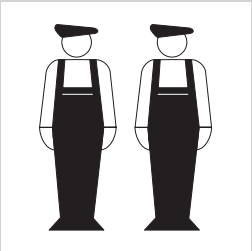

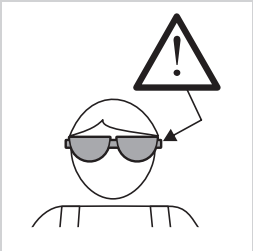
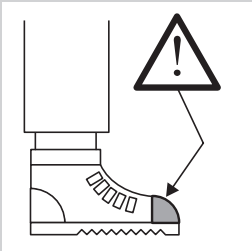

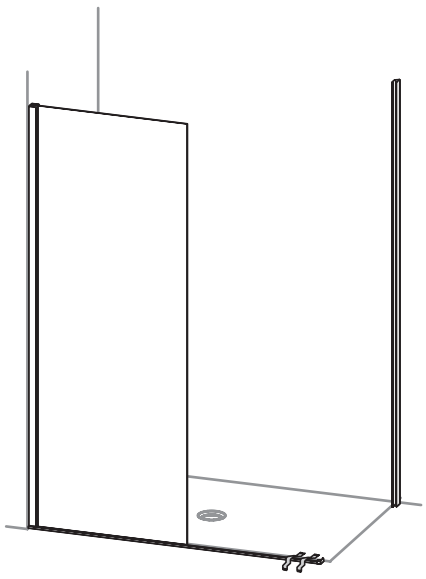

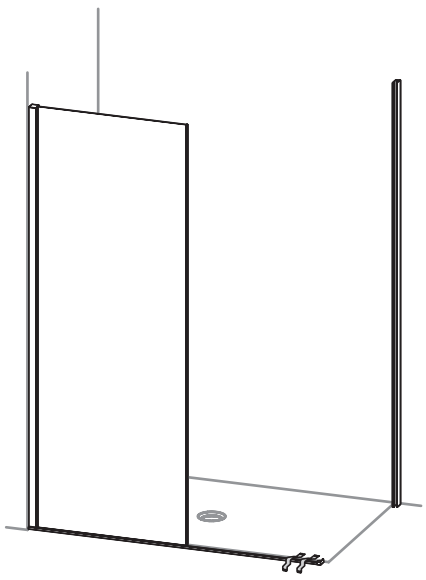

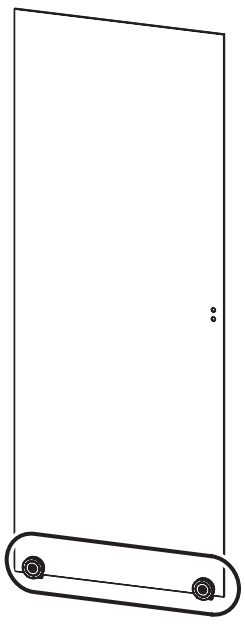

10

11

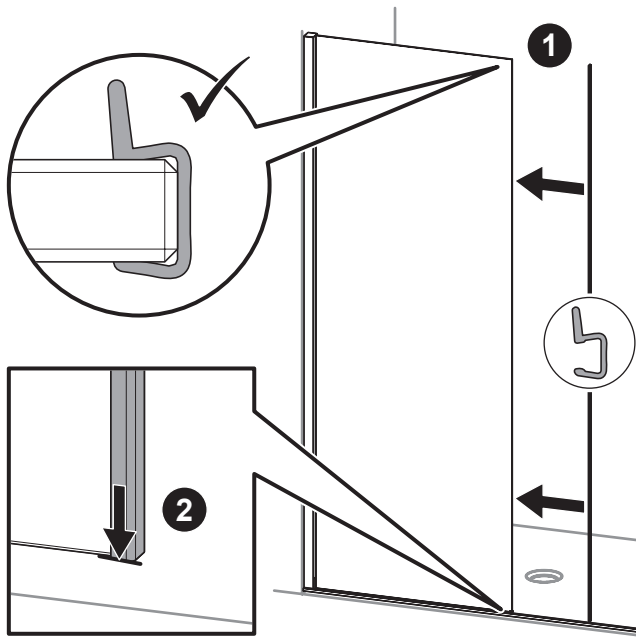

12

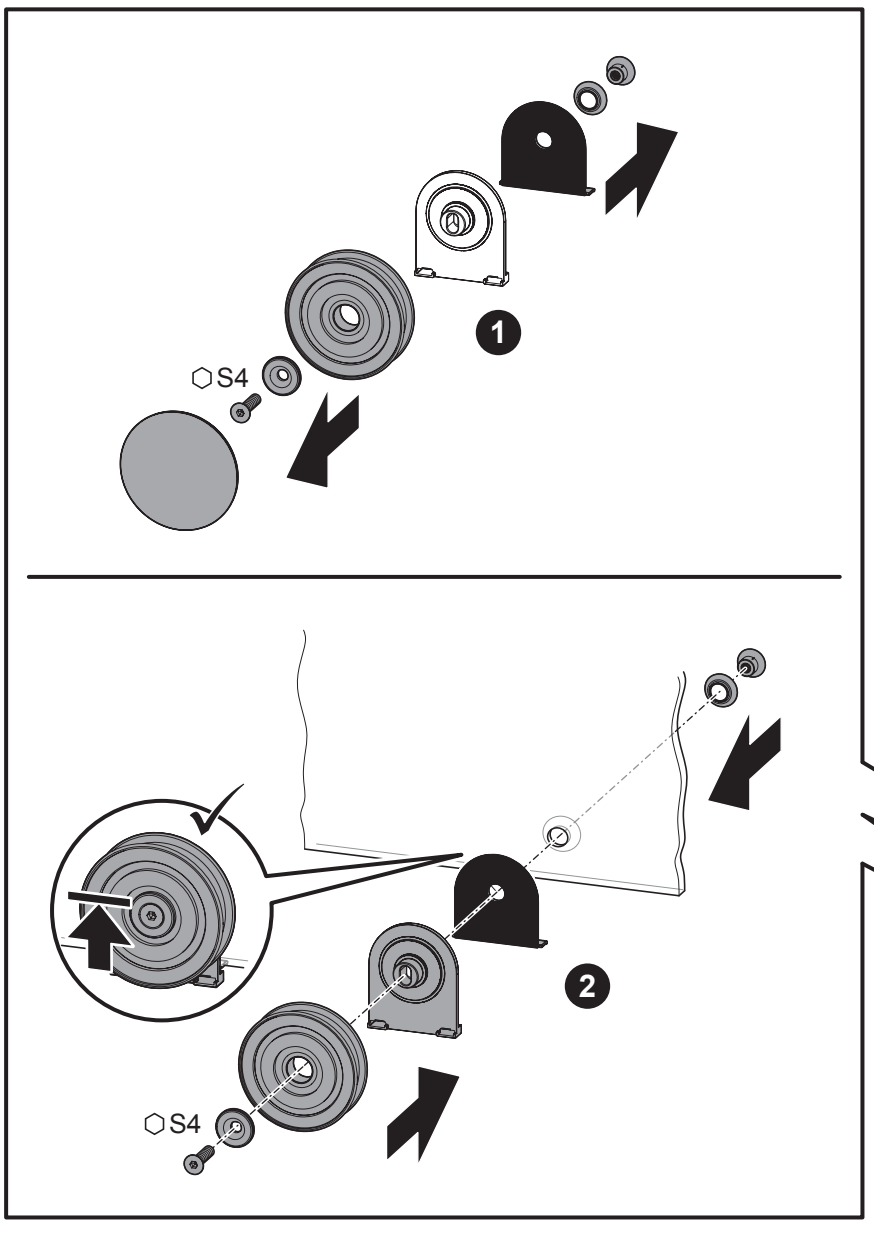

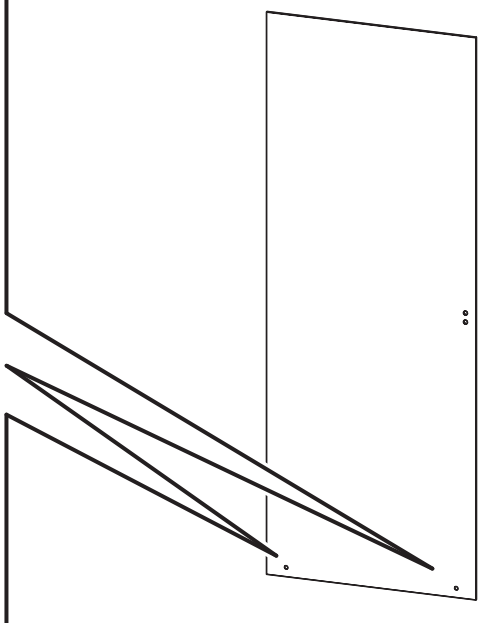

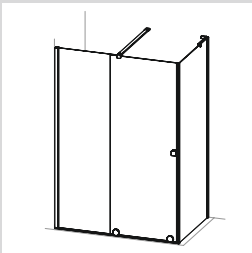
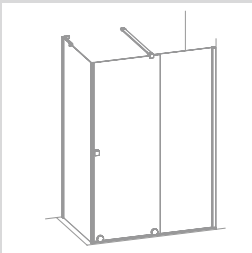
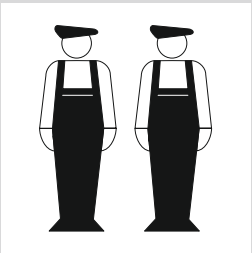

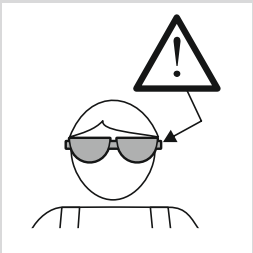
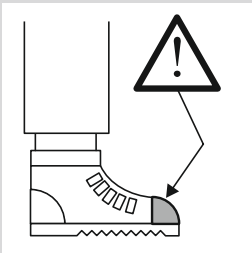

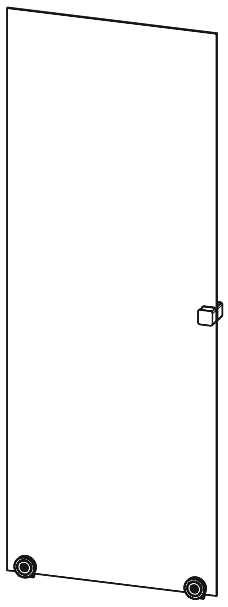

13

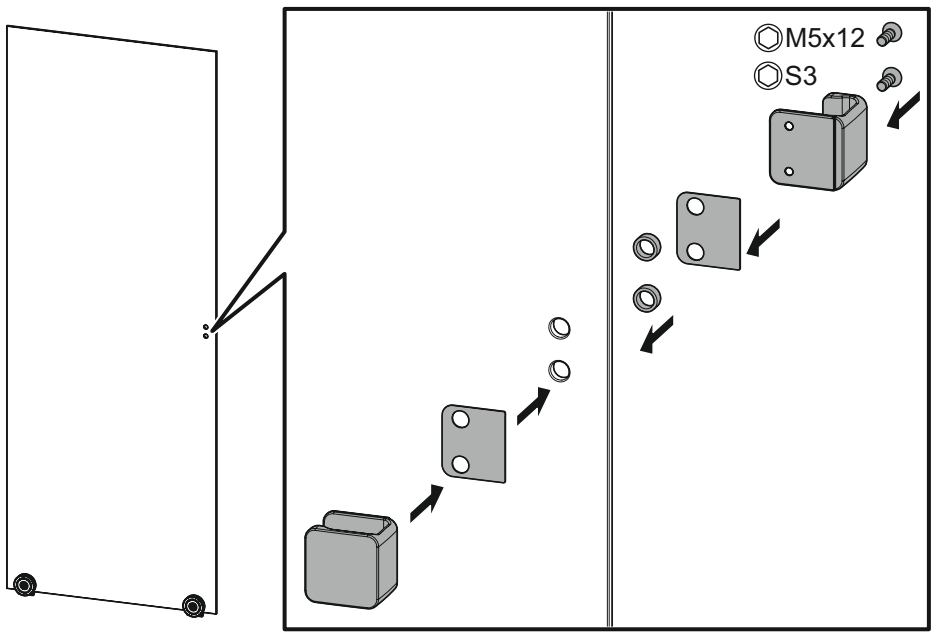

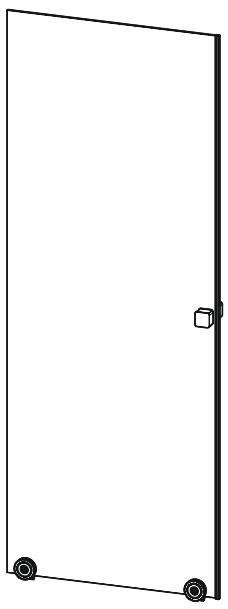

14

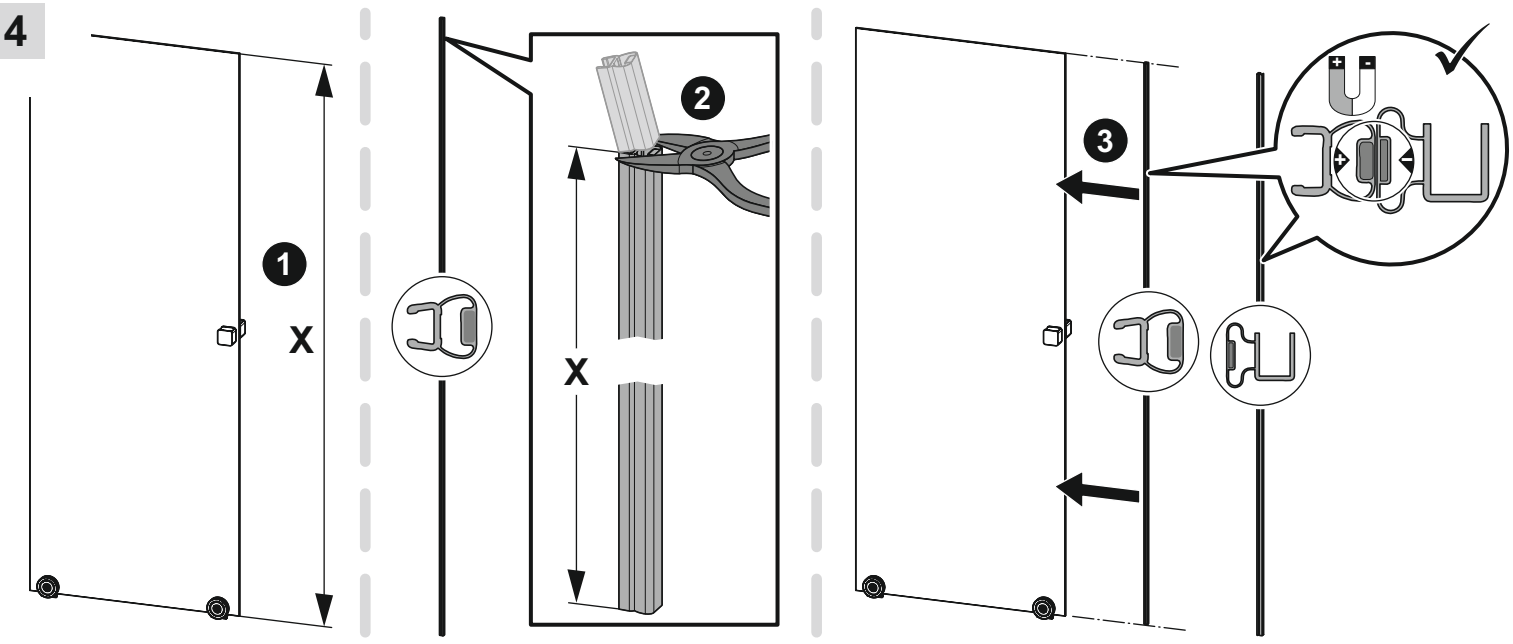

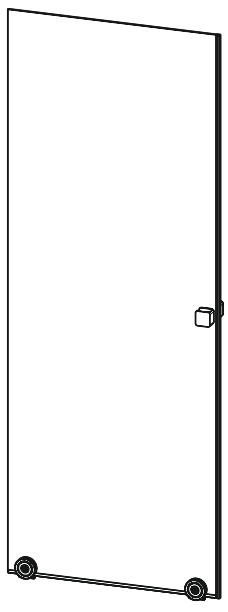

15

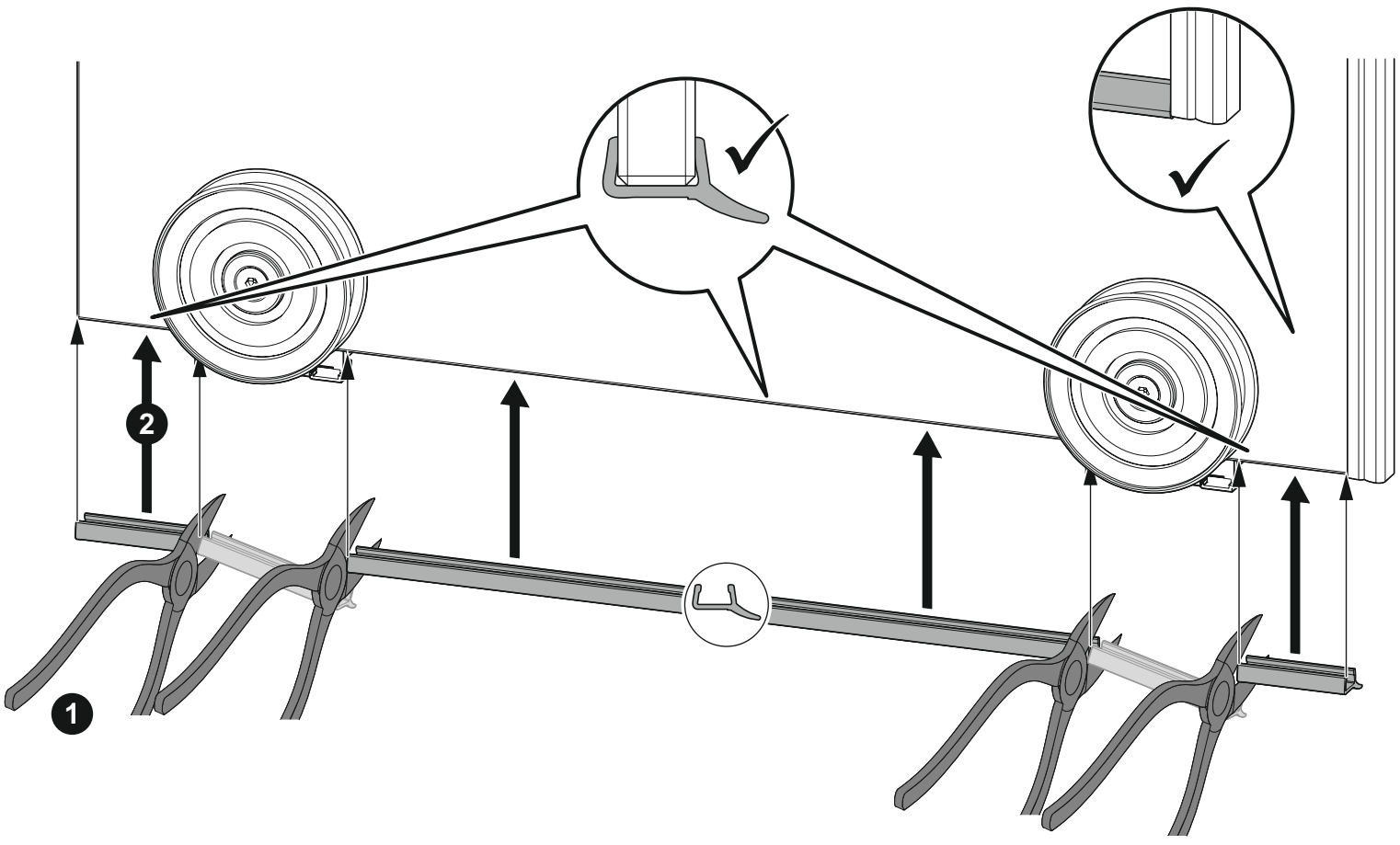

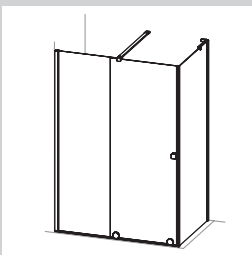
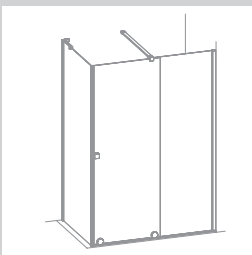
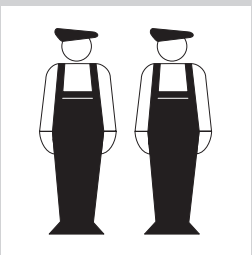
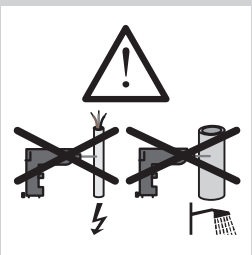
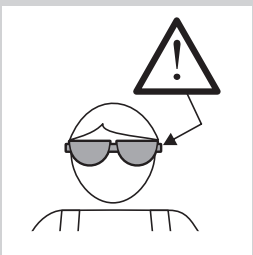
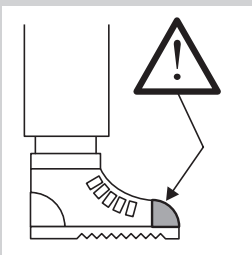

16

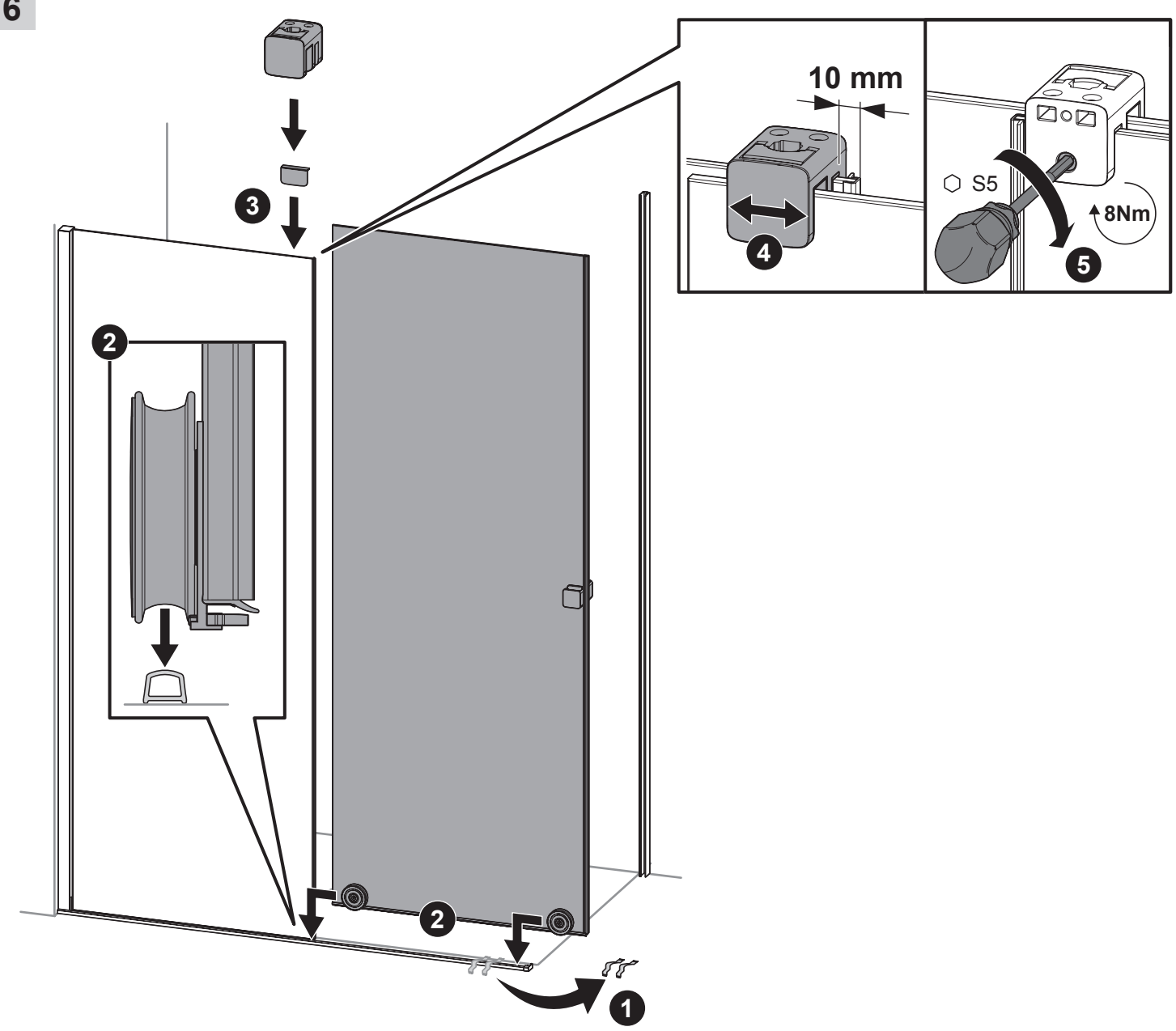

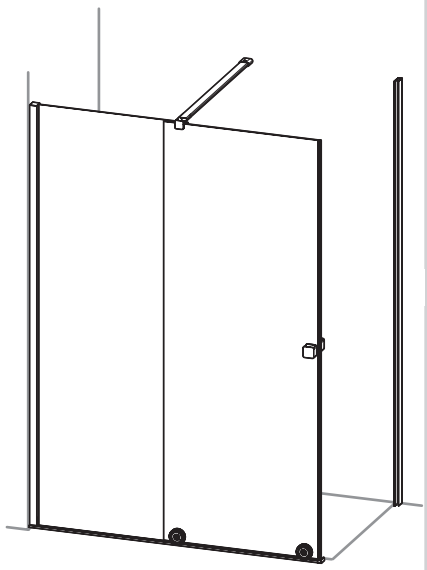

17

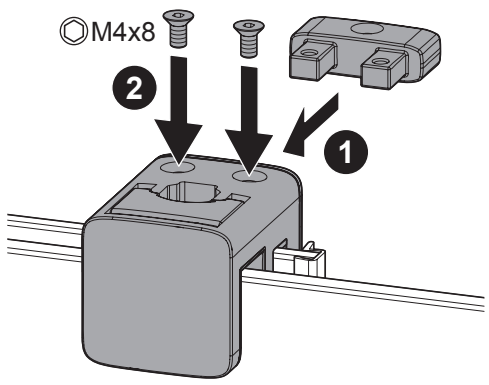

18

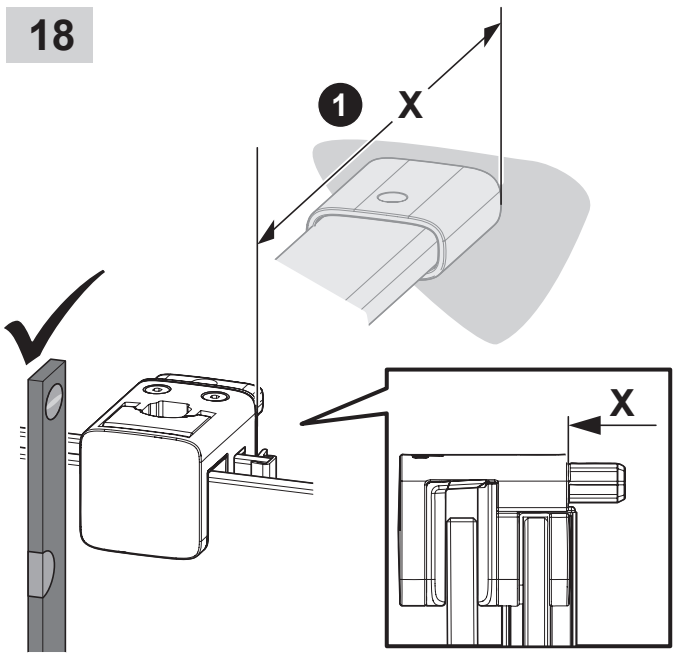

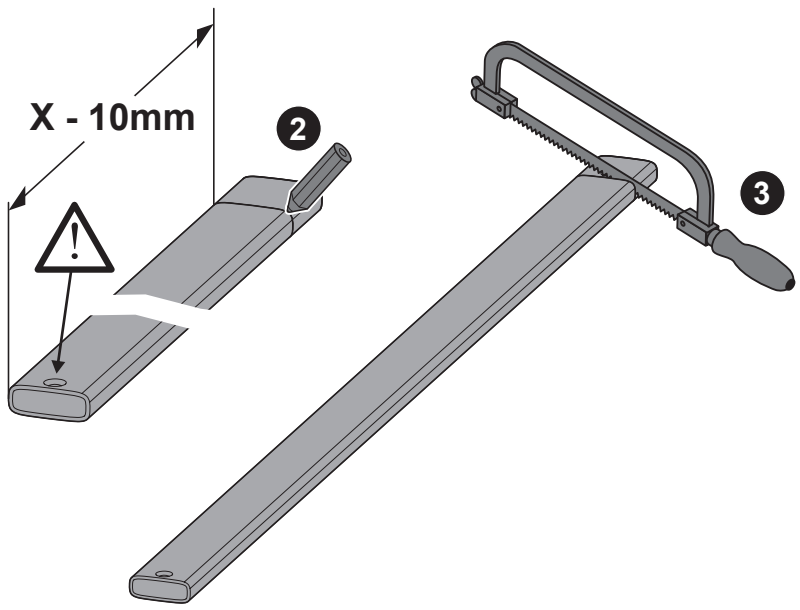

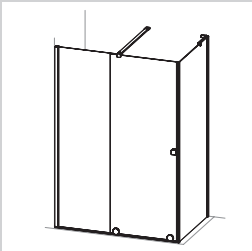
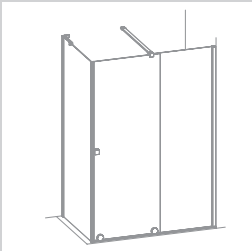
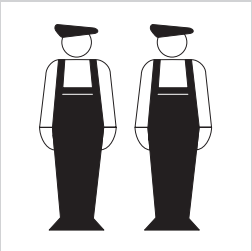

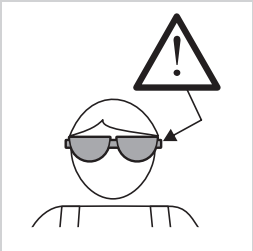
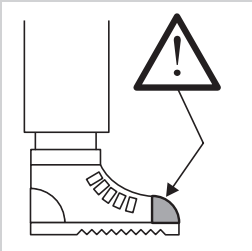

19

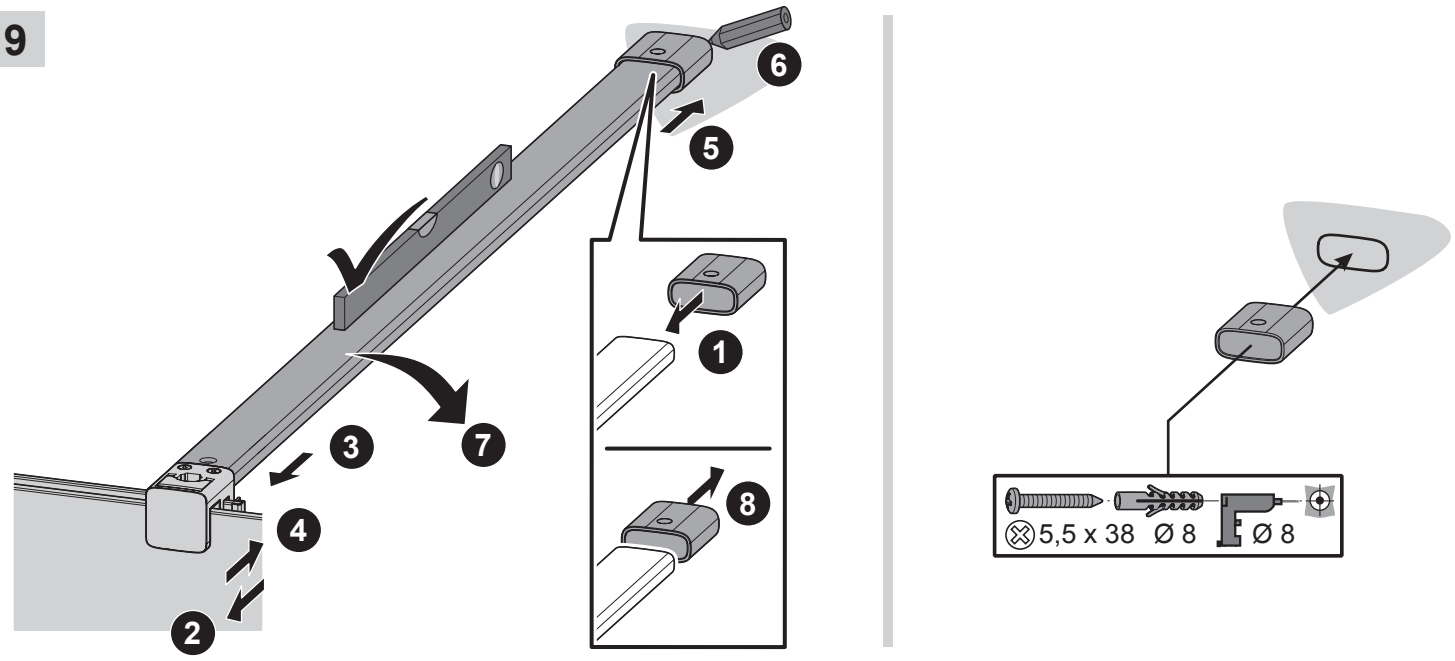

20

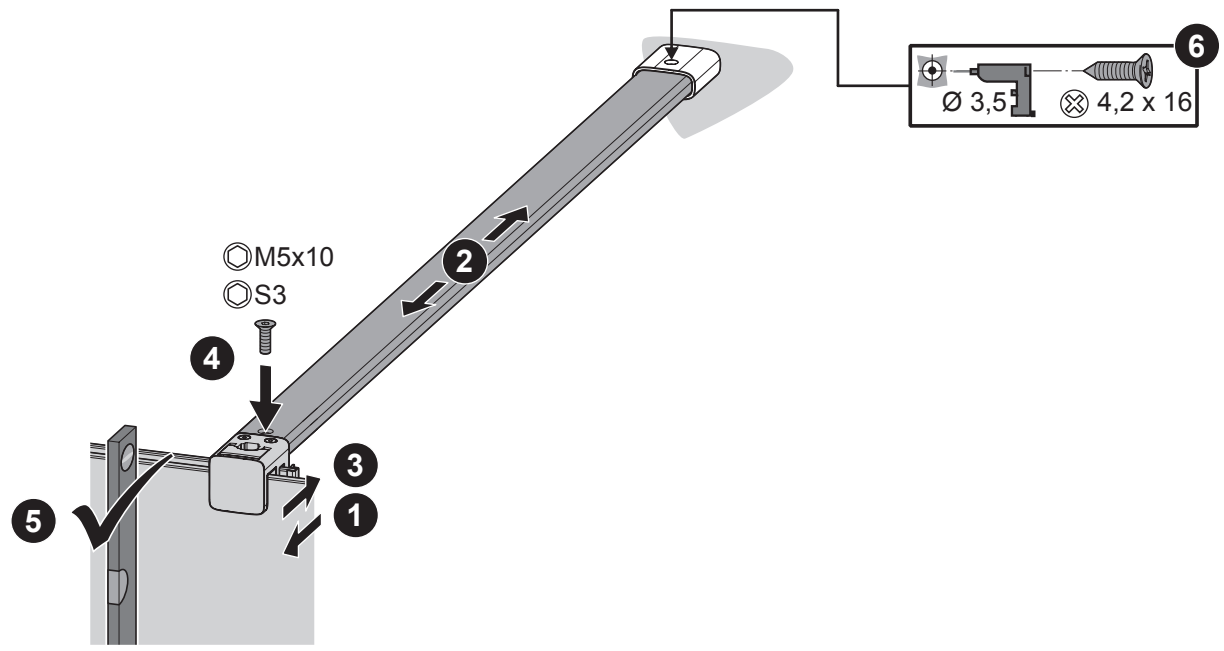

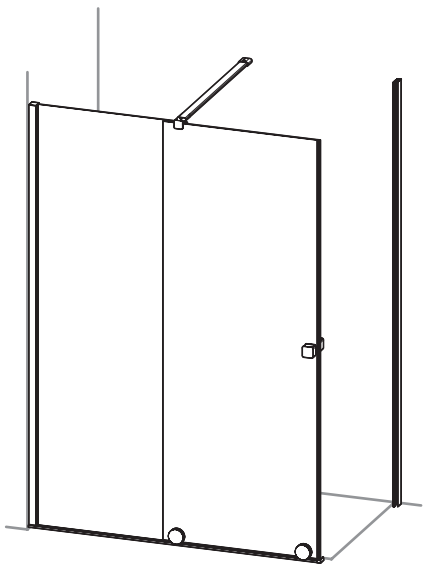

21

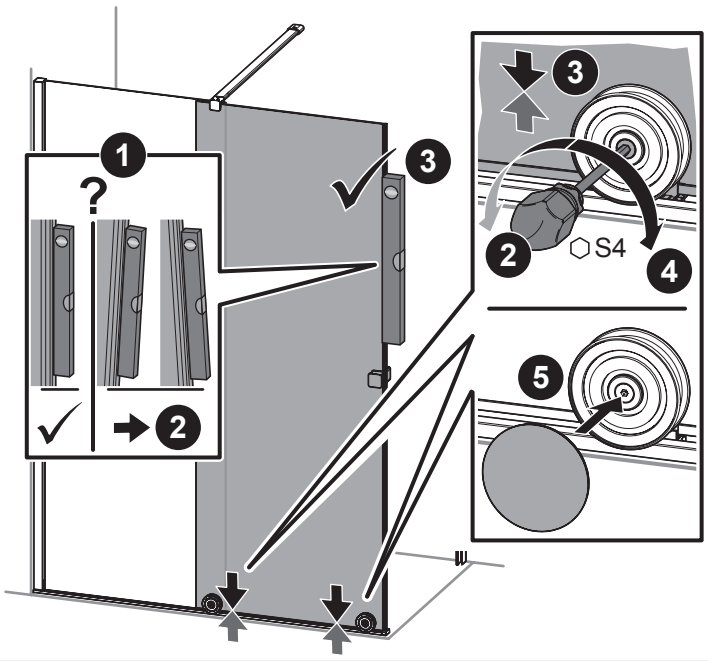

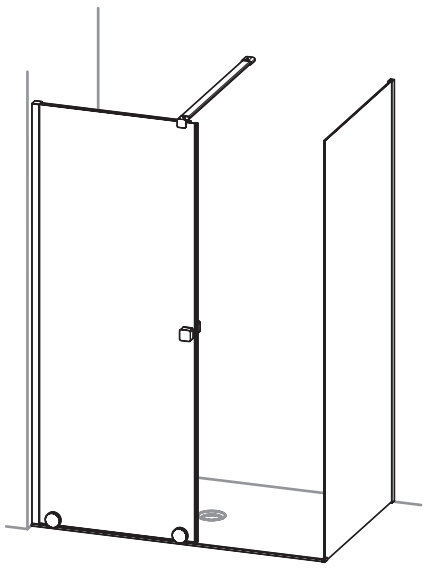

22

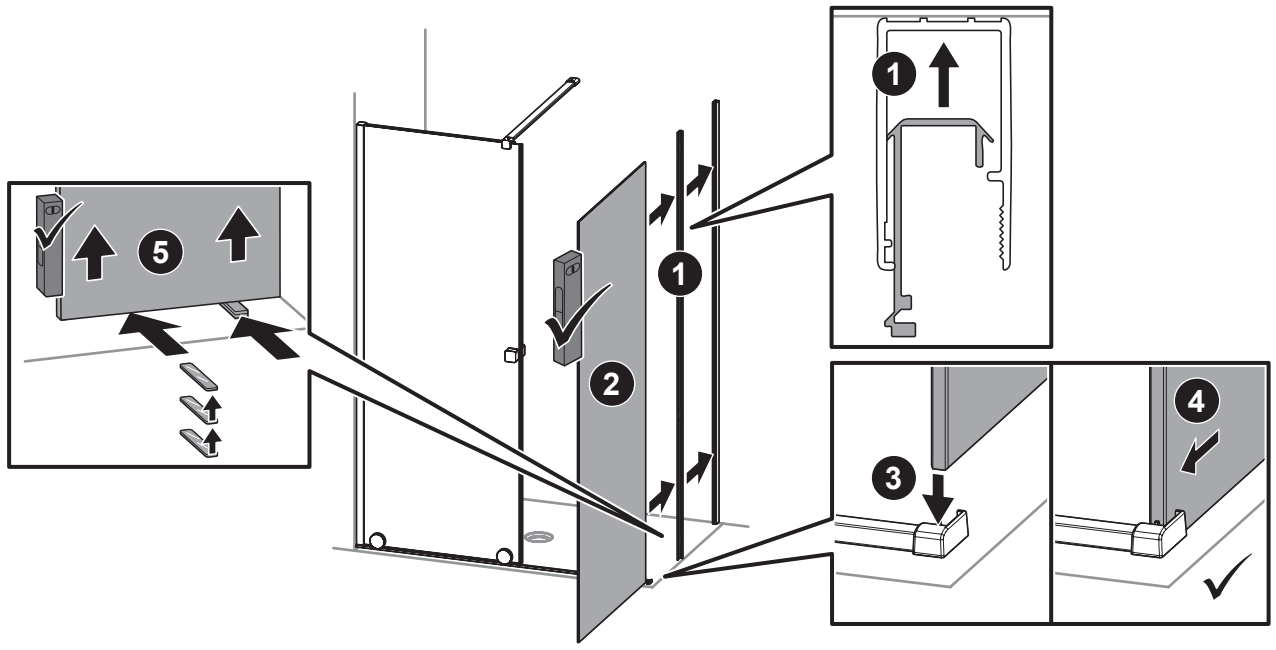

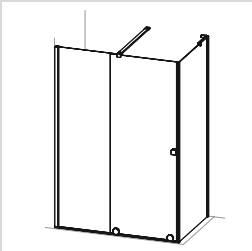
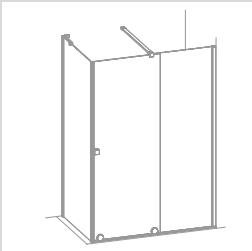
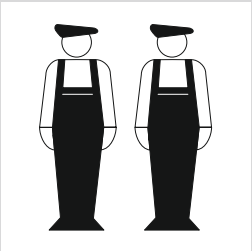
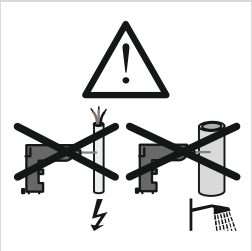
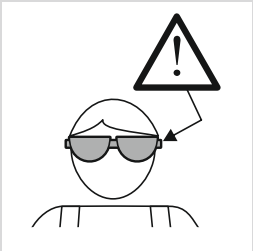
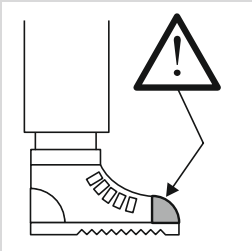

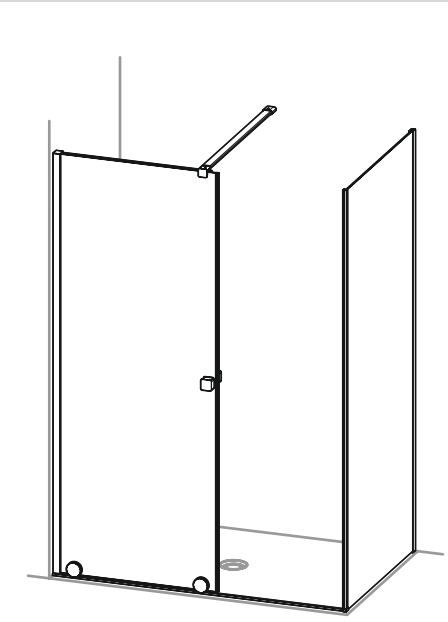

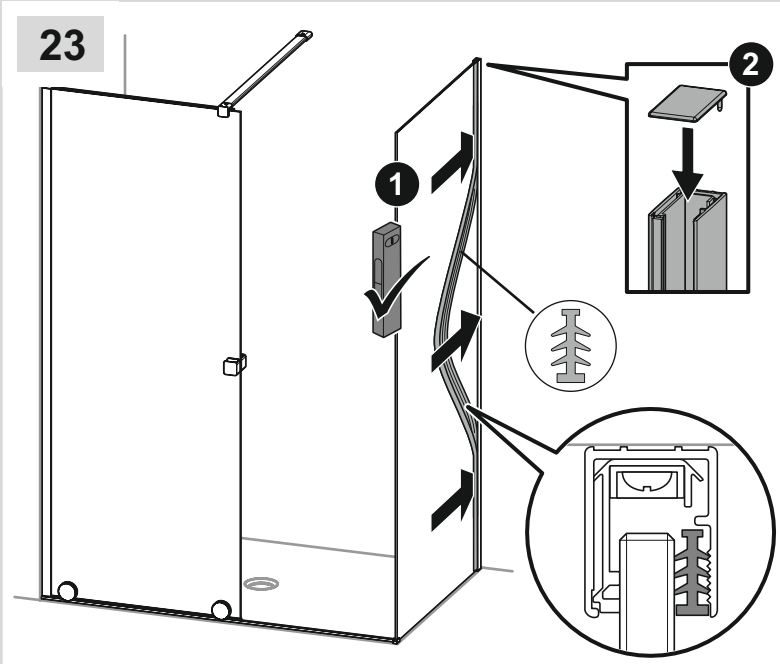
23
1
2

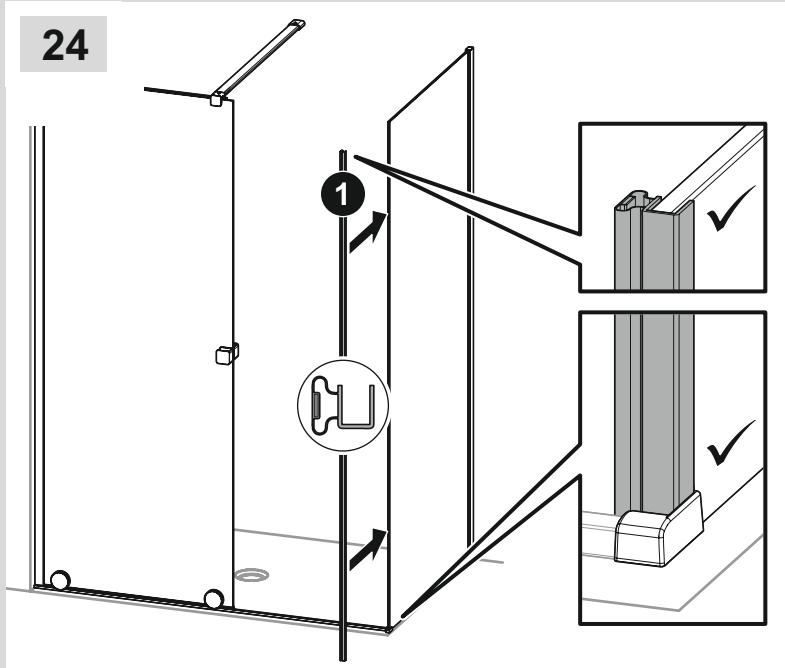
24
1

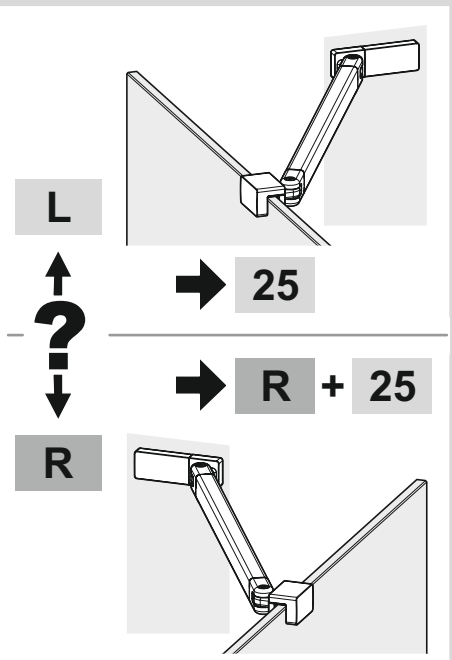
L
25
R + 25
R

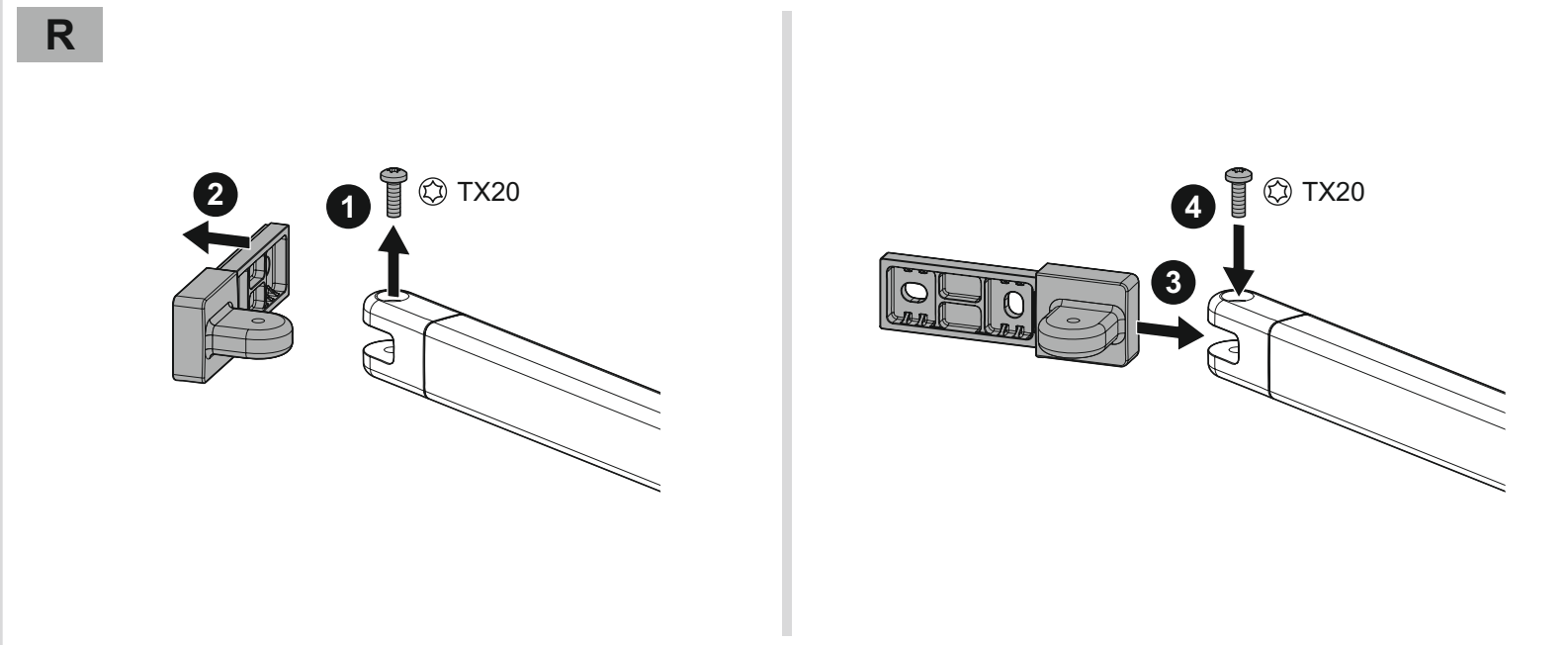
R
2
1
TX20
4
TX20
3

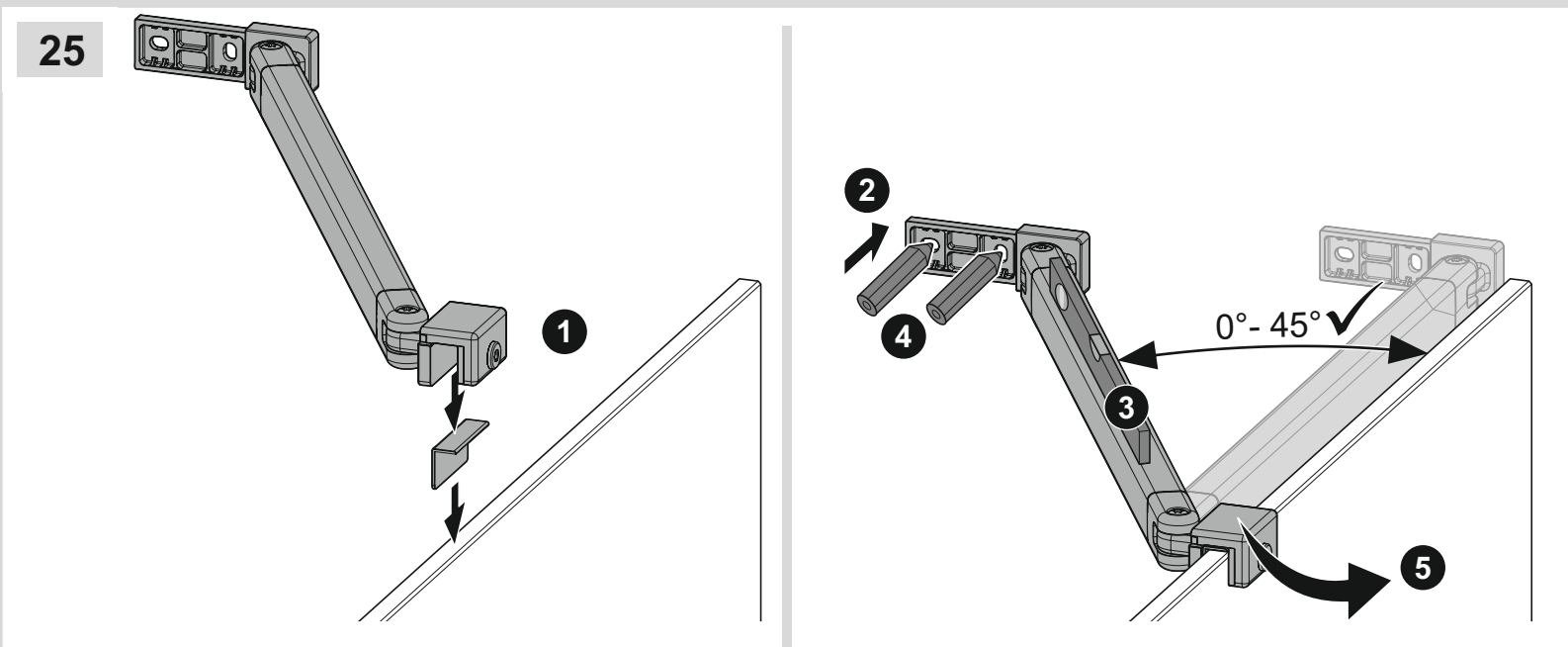
25
1
2
4
0°- 45°
3
5

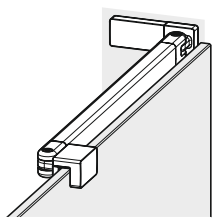

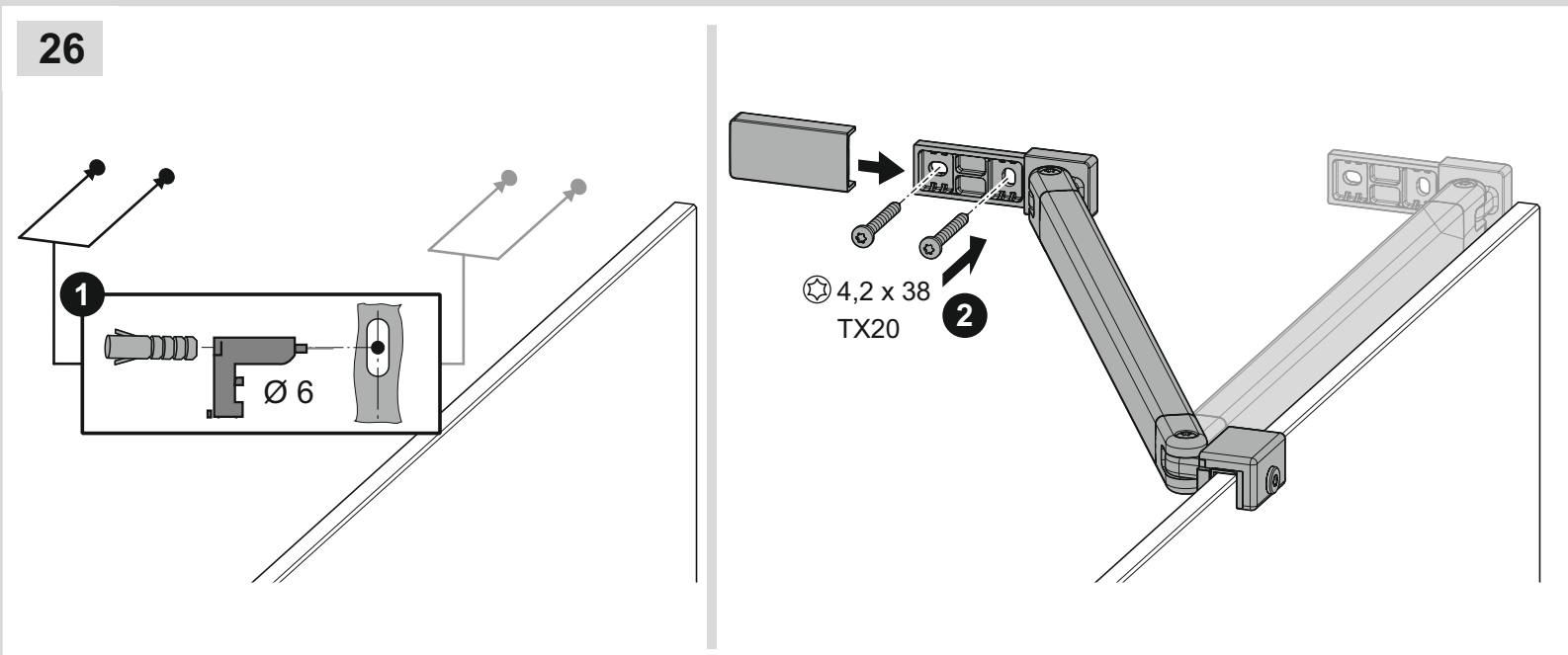
26
1
Ø 6
4,2 x 38
TX20
2

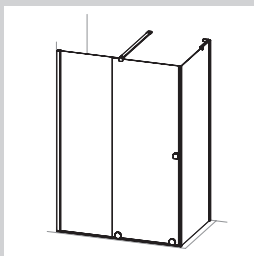
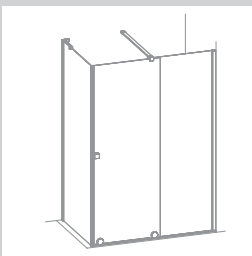
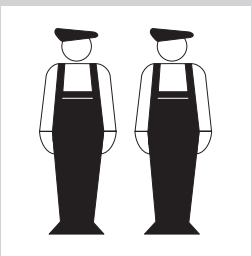
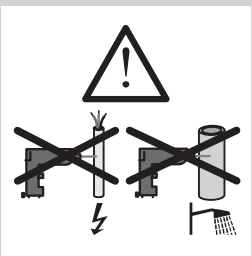
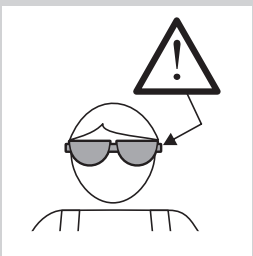
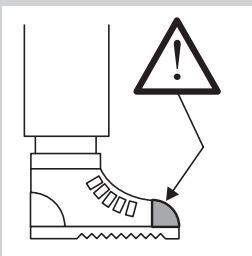

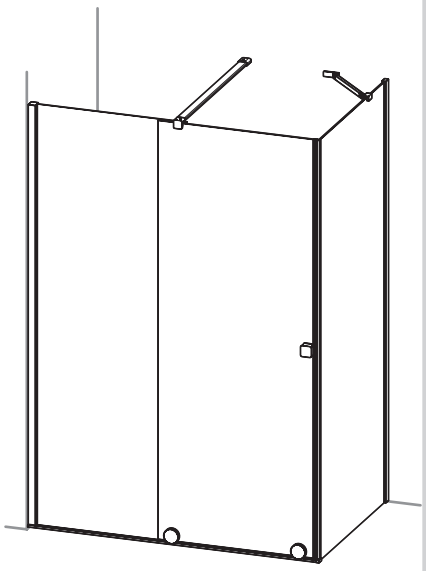

27

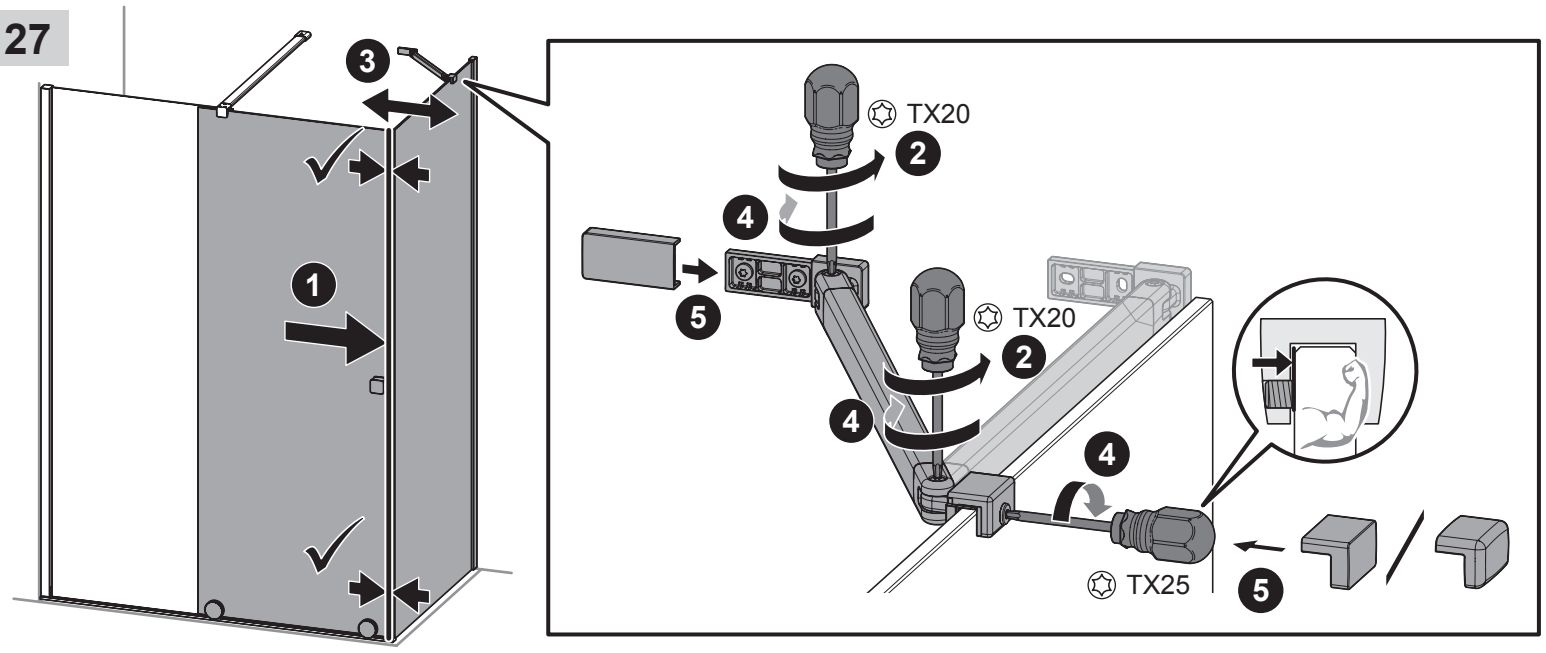

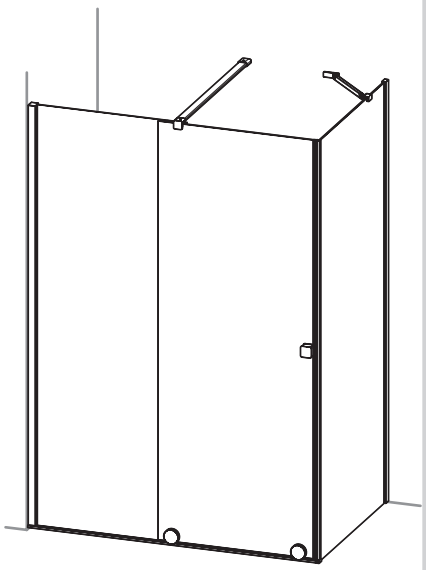

28

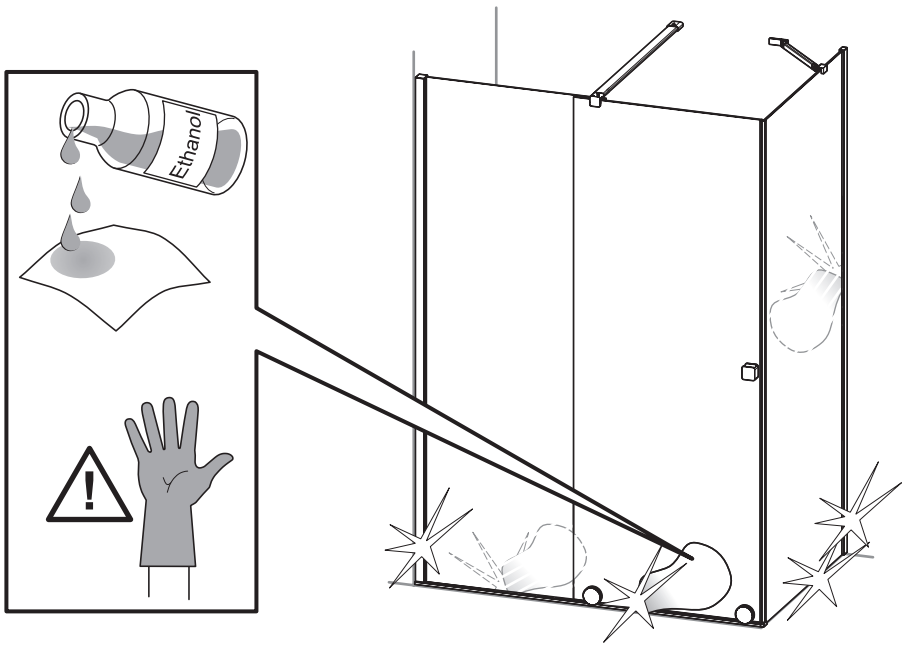

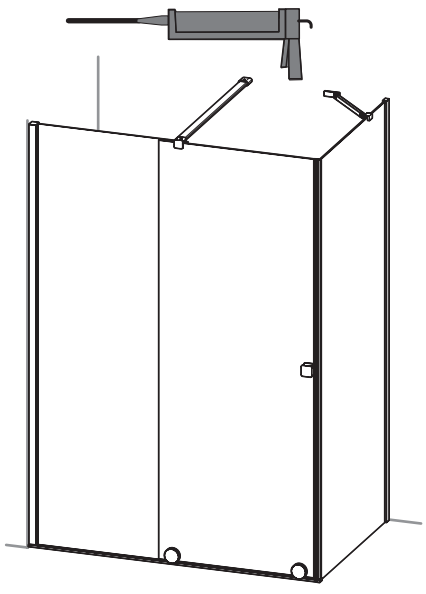

29

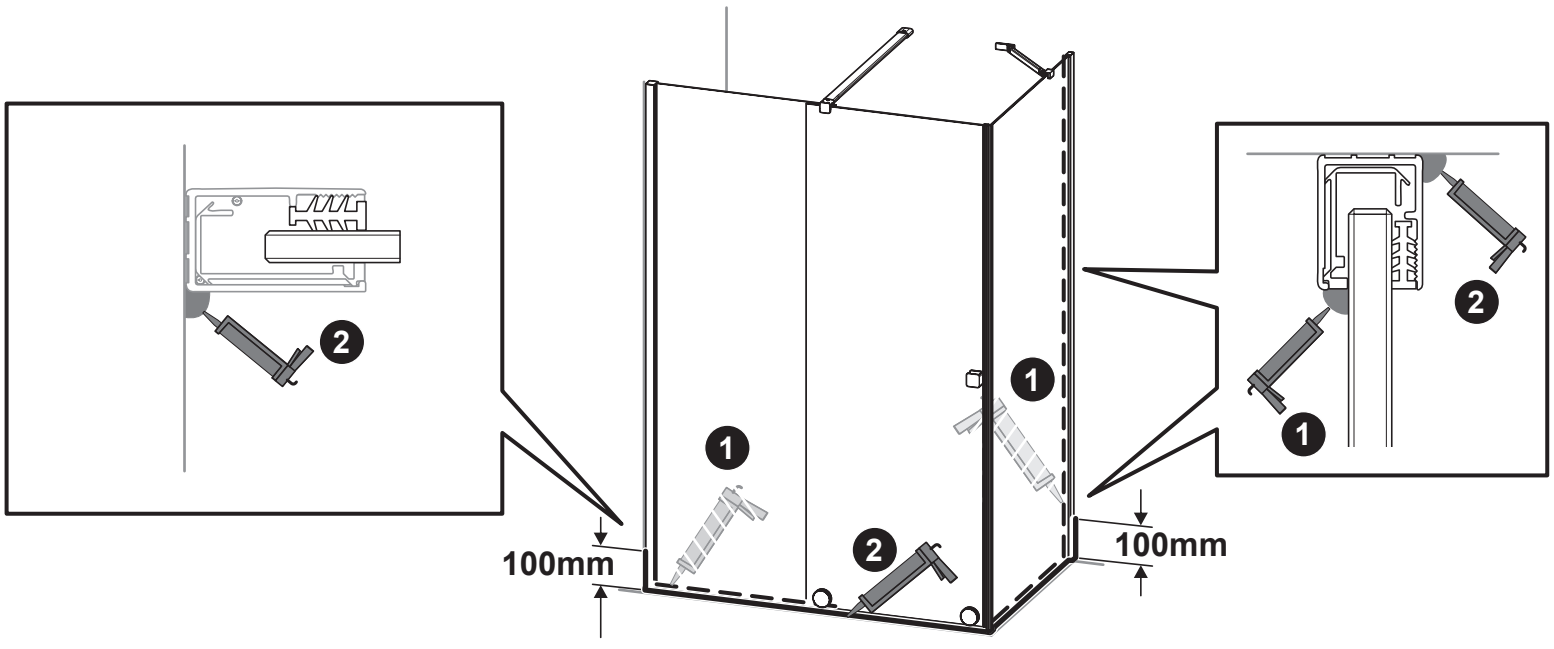

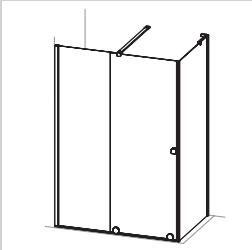
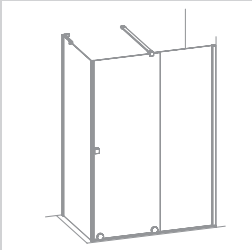
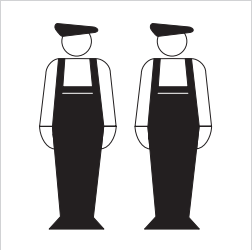

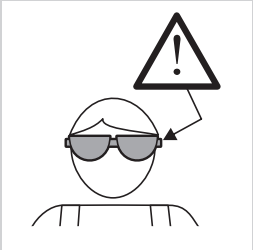
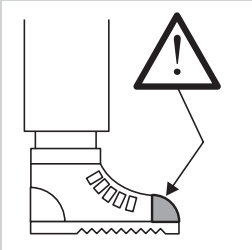

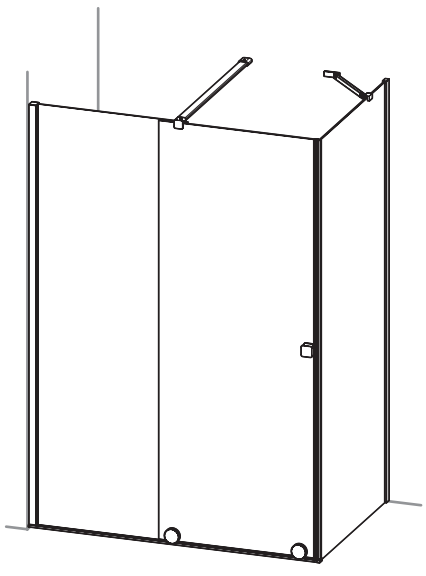
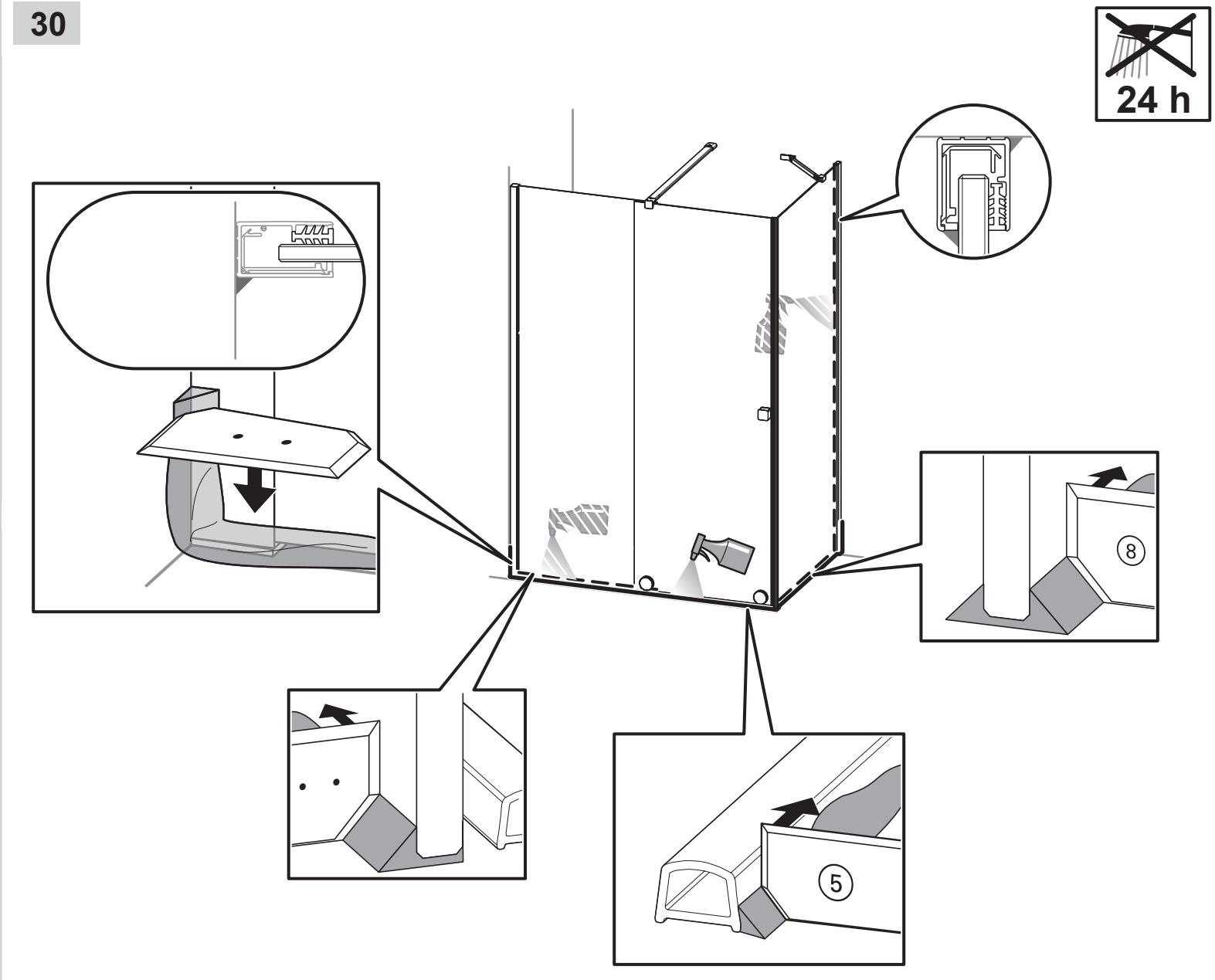
30