Assembly instructions for a-collection

ahlsell

Soft close toilet seat

Montage instruktion
Monteringsanvisning
Asennusohjeet
Monteringsvejledning

a-c
a·collection

SE 7967104	NO 6130932	DK 10419658
7967105	6130933	10419671
7967106	6130934	
7967107	6130935	

EN

Assembly instructions for a-collection Soft close toilet seat
With quick release fasteners

1. Install the fasteners as shown in the picture, ensuring that the correct c/c measurement is obtained on the top side.
   Use the tools provided to facilitate installation; do not tighten fully, as the fasteners must be able to move for adjustment (see 2).

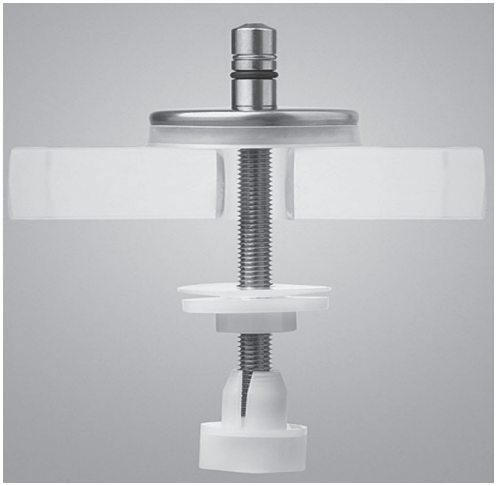

2. Install the seat as shown in the picture below. Adjust so that the seat is positioned as desired. Then tighten the nuts securely with the tool provided.
   You may need to retighten the seat at a later date, so keep the tool handy.
   Note! when removing the seat for cleaning, etc, you must pull the seat straight up so that both fasteners come loose at the same time.

SE

Montage instruktion a-collection Soft close wc-sits
Med quick relase fästen.

1. Montera fästena enligt bilden, tillse att rätt c/c mått erhålls på ovansidan.
   Använd medföljade verktyg för att underlätta montaget, dra inte åt fullt, fästena måste kunna röra sig för justering (se 2).

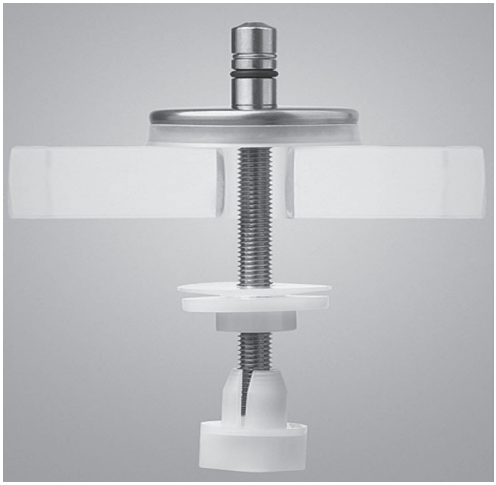

2. Montera dit sitsen enl. bilden nedan. Justera så att sitsen sitter enligt önskemål.
   Spänn därefter muttrarna ordentligt med det medföljande verktyget.
   Man kan ibland behöva efterdra sitsen, så spara verktyget.
   Obs! vid demontage av sits för rengöring etc, måste man dra sitsen rakt upp så att båda fästena lossnar samtidigt.

NO

Monteringsanvisning for a-collection Soft close toalettsetet
Med hurtigfeste

1. Monter brakettene som vist på bildet, og sørg for at riktig avstand mellom sentrene oppnås på toppen.
   Bruk verktøyene som følger med for å lette monteringen. Ikke stram helt til, da festene må kunne beveges for justering (se 2).

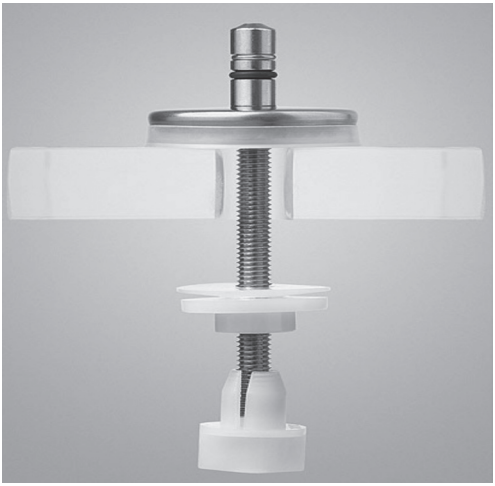

2. Monter setet som vist på bildet nedenfor. Juster slik at setet er plassert som ønsket.
   Stram deretter mutrene godt med det medfølgende verktøyet.
   Det kan hende du må stramme setet på et senere tidspunkt, så ha verktøyet tilgjengelig.
   Merk ! når du fjerner setet for rengjøring osv, må du trekke setet rett opp slik at begge festene løsner samtidig.

Asennusohjeet a-collection Soft close wc-istuin Quick release -kiinnikkeillä

1. Asenna kiinnikkeet kuvan mukaisesti ja varmista, että yläpuolella on oikea c/c-mitta. Käytä mukana toimitettuja työkaluja asennuksen helpottamiseksi, älä kiristä kiinnikkeitä kokonaan, niiden täytyy pystyä liikkumaan säätämistä varten (katso 2).

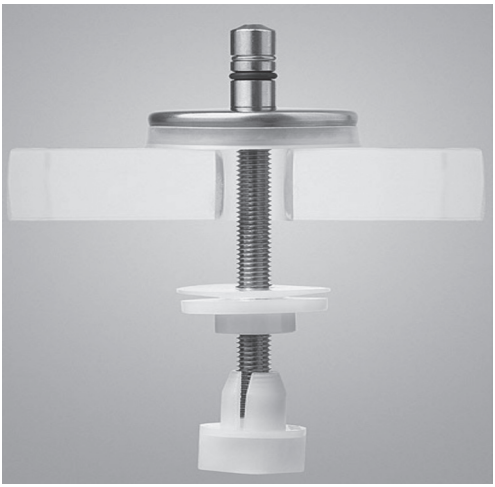

2. Asenna istuin alla olevan kuvan mukaisesti kuvan alla. Säädä istuin halutun asennon mukaan halutulla tavalla.
   Kiristä sitten mutterit kunnolla mukana tulevalla työkalulla.
   Joskus istuinta voi olla tarpeen kiristää, joten säilytä työkalu.
   Huom! kun irrotat istuinta puhdistusta varten, vedä istuinta suoraan ylöspäin, jotta molemmat kiinnikkeet irtoavat samanaikaisesti.

Monteringsvejledning til a-collection "soft close" toiletsæde
Med hurtigudløsende fastgørelseselementer.

1. Monter beslagene som vist på billedet, og sørg for, at den korrekte centerafstand opnås på oversiden.
   Brug det medfølgende værktøj til at lette monteringen. Spænd ikke helt, da fastgørelses-elementerne skal kunne bevæges for justering (se 2).

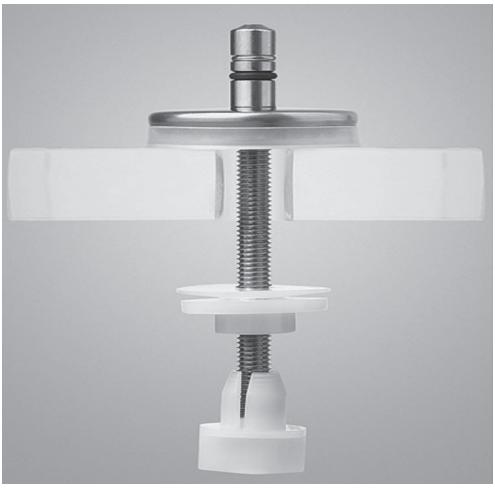

2. Monter sædet som vist på billedet nedenfor. Juster, så sædet er placeret som ønsket.
   Spænd derefter møtrikkerne fast med det medfølgende værktøj.
   Det kan være nødvendigt at stramme sædet igen på et senere tidspunkt, så hav værktøjet ved hånden.
   Bemærk! Når du fjerner sædet for at rengøre det osv., skal du trække sædet lige op, så begge fastgørelseselementer løsnes samtidig.

Notes

Produced by Ahlsell AB
117 98 Stockholm
www.ahlsell.com

a·collection