FM Mattsson
FM Mattsson
Box 480
SE–792 27 Mora
SWEDEN
www.fmmattsson.com

MONTERINGSANVISNING / INSTALLATION INSTRUCTION

FM Mattsson VISKAN

FM Mattsson

Kar/Dusch Termostatblandare
RSK 8362053, 4990-1500
RSK 8362199, 4990-1504

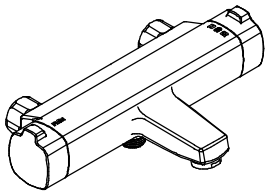

Teknisk data
- Används för tappvatten.
- Drifttryck min: 0,05 MPa (0,5 bar).
- Drifttryck max: 1 MPa (10 bar).
- Rekommenderat tryck för optimal funktion: 0,1–0,5 MPa (1–5 bar).
- Provningstryck max 1,6 MPa (16 bar).
- Max varmvattentemperatur: 80° C (rekommenderad 60° C).
- Kallvattentemperatur: ≈10° C.

Montering FMM Mattsson VISKAN Kar/DuschTermostatblandare

1. Sätt blandaren på plats mot blandarfästet och dra åt muttrarna på blandaren med handkraft. Dra muttrarna växelvis annars kan blandaren hamna snett och muttrarna fastna.
2. Efterdra muttrarna med fast nyckel eller skiftnyckel. Läg gärna någonting mellan mutter och verktyg för att förhindra att repa den kromade ytan.
3. Sätt på inkommande vatten och kontrollera att det inte läcker.

Installationen skall utföras enligt branschregler Säker Vatteninstallation. Vi rekommenderar att ni anlitar ett auktoriserat VVS–företag.

4990-1500

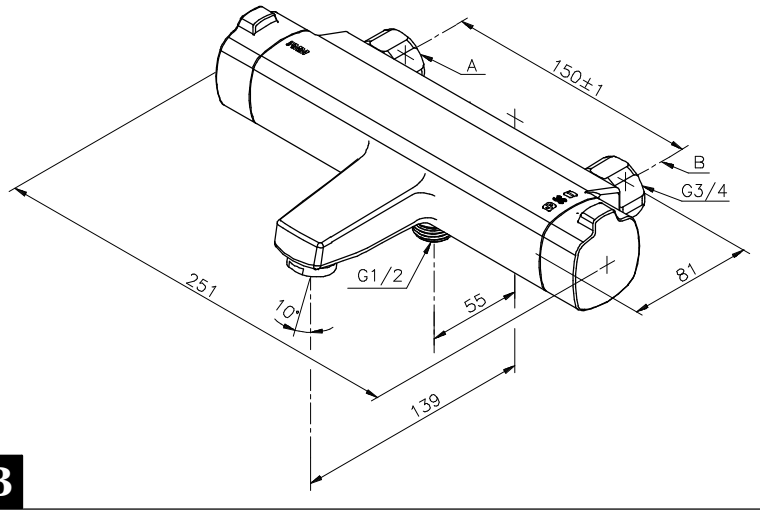

B

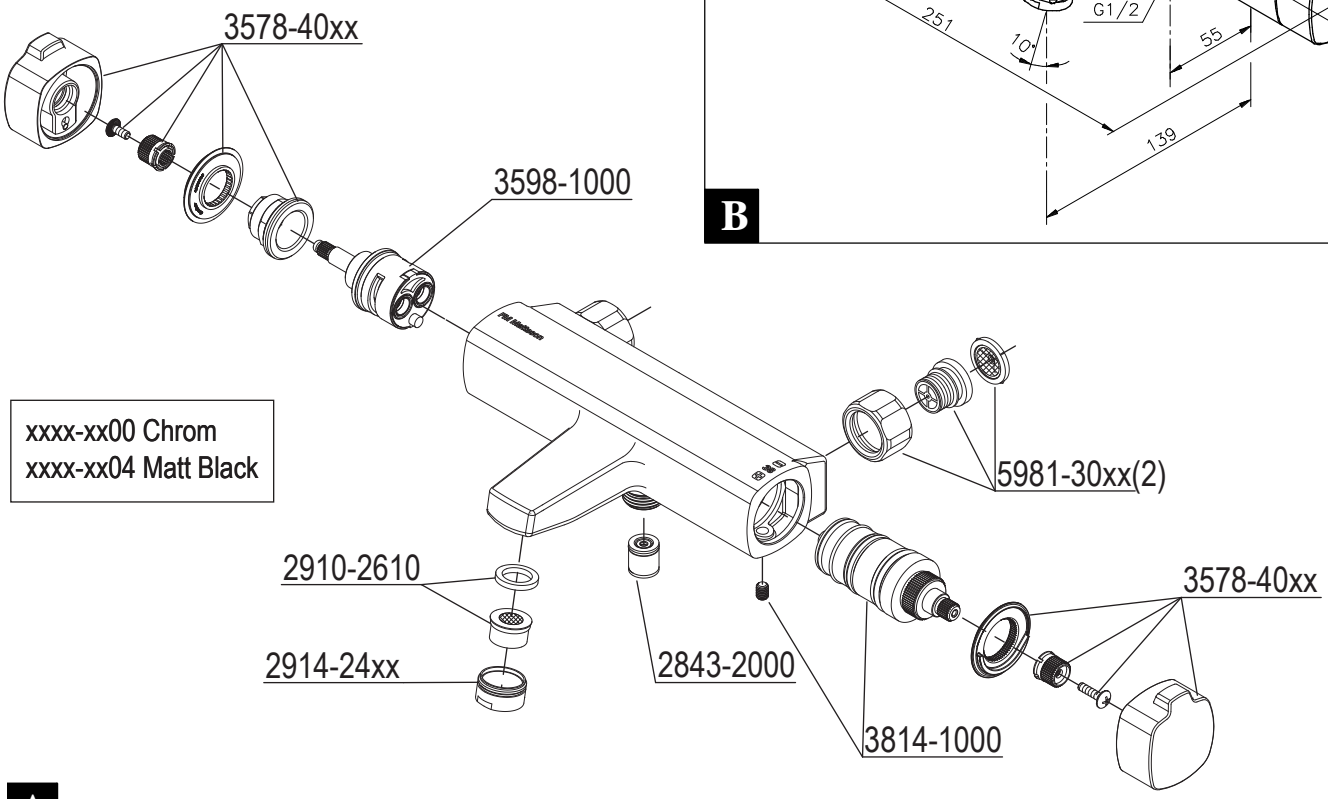

A

Accepterad monteringsanvisning 2021:1

CERTIFIERING KONTROLL 1002 RI. SE

SC1391-17

FM Mattsson VISKAN

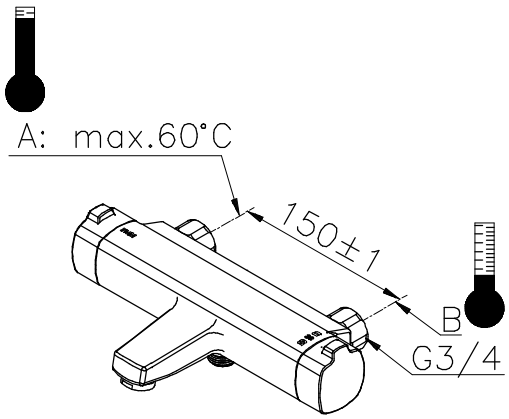

C

Spola ur kopplingsrören innan blandaren monteras

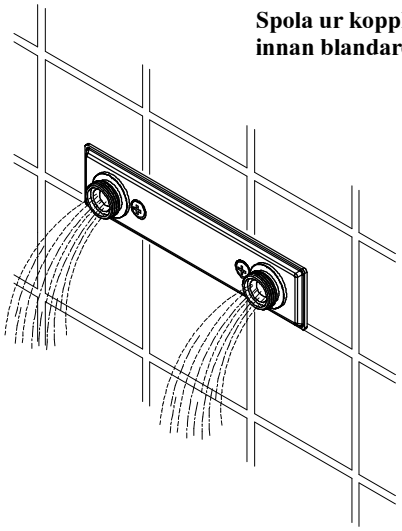

D

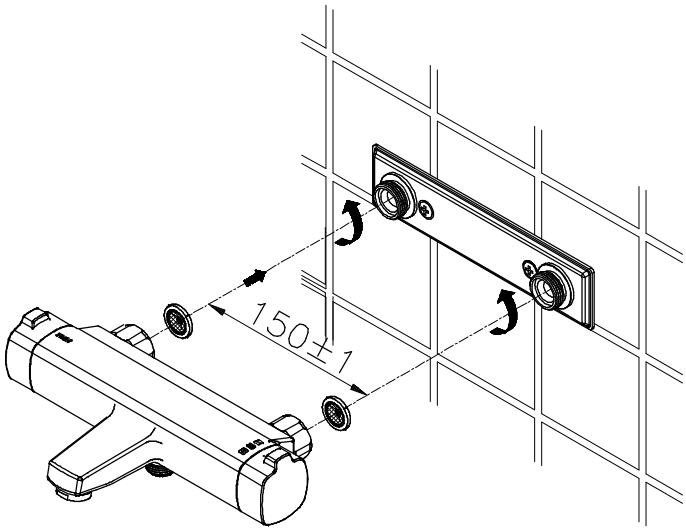

E

F:1
För att passera skållnings-skyddet vid 38°C så trycks spärrknappen in.

F:2+F:3.
När blandaren är monterad så skall strålsamlaren och slang demonteras för att spola ur blandare och rör under 20–30 sekunder. Spola med varmt och kallt vatten.

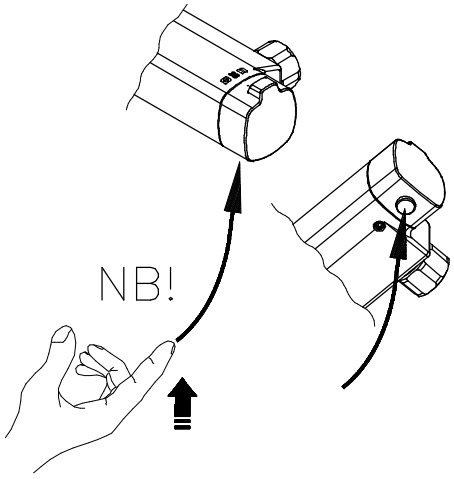

F:1

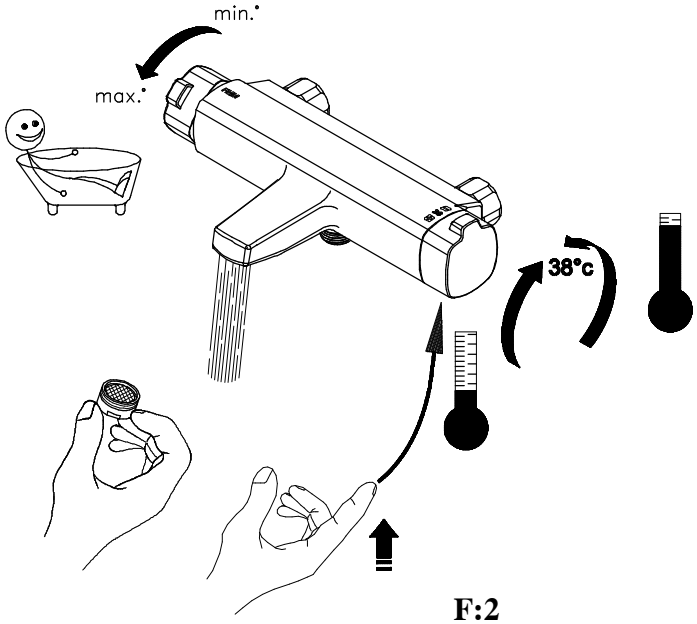

F:2

F

F:2+F:3.
När blandaren är monterad så skall strålsamlaren och slang demonteras för att spola ur blandare och rör under 20–30 sekunder. Spola med varmt och kallt vatten.

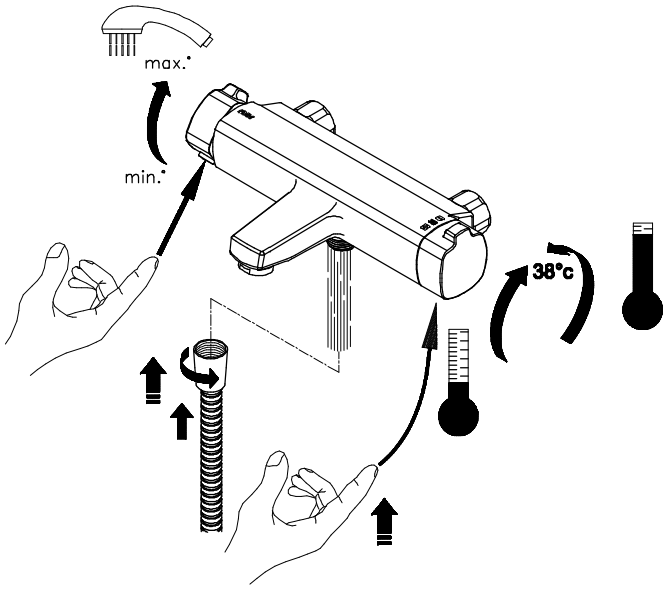

F:3

F:2+F:4.
Omställning mella dusch och badkar sker genom att vrida det vänstra vredet bakåt för dusch och framåt för badkar.

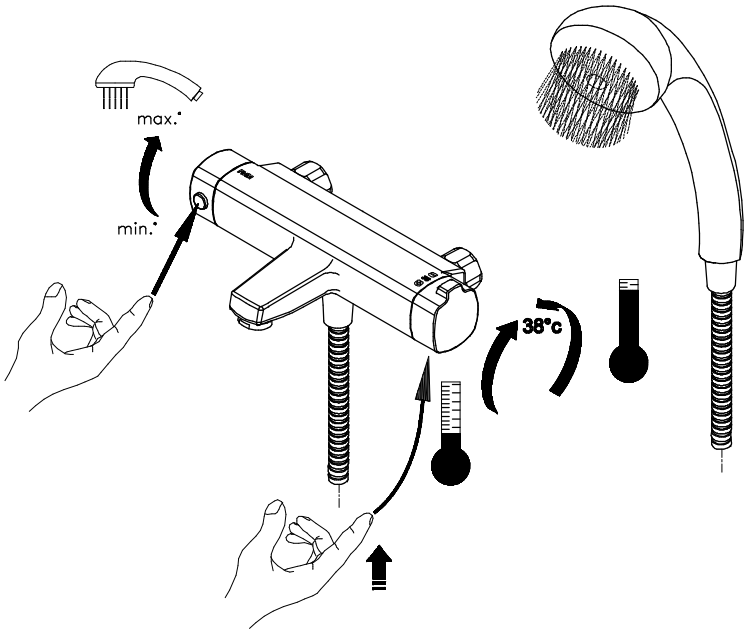

F:4

G

Justering av temperatur skållningsskydd

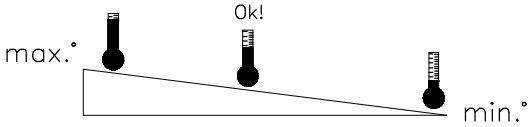

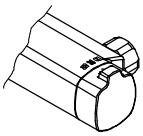

(1a)

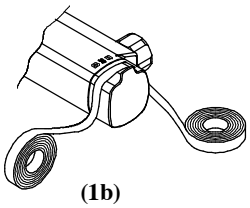

(1b)

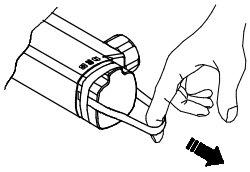

(1c)

[1]. Demontera temperaturvredet

[1]

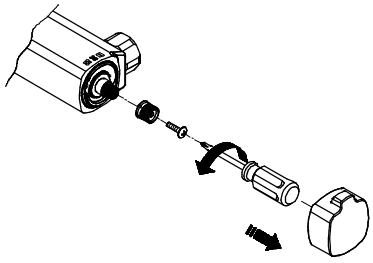

[2]. Demontera vredet

[2]

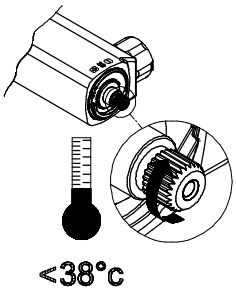

[3]. Ställ in temperaturen under 38°C.

[3]

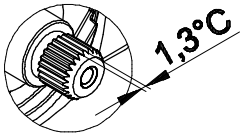

[4]. En tand motsvarar 1.3° C.

[4]

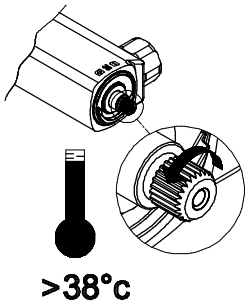

[5]. Justera temperaturen till mer än 38°C.

[5]

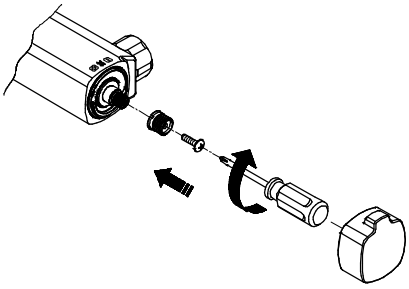

[6]

H

Skötsel

Rekommendation för rengöring
Moderna badrums- och köksarmaturer samt duschar tillverkas idag av mycket olika material för att tillfredsställa marknadens behov när det gäller design och funktion. För att undvika skador och reklamationer är det viktigt att tänka på vissa förhållningsregler både vid användning och rengöring.

Rengöringsmedel för armaturer och duschar
Rengöringsmedel krävs för att få bort kalkavlagringar, tänk dock på följande vid skötsel av armaturer och duschar:
Använd aldrig rengöringsmedel som innehåller saltsyra, myrsyra eller ättiksyra, eftersom dessa kan skada materialen.
Rengöringsmedel som innehåller fosforsyra kan inte heller användas obegränsat.
Rengöringsmedel som innehåller klorblekmedel får inte användas.
I allmänhet ska man inte blanda olika rengöringsmedel.
Använd inte rengöringshjälpmedel och liknande med slipverkan, som till exempel olämpligt skurpulver eller skursvampar.

Rengöring av armaturer och duschar
Följ alltid rengöringsmedelstillverkarens bruksanvisning. Det är viktigt att rengöring sker när det behövs.
Anvisningarna följs för dosering och verkningstid för rengöringsmedlet och att rengöringsmedlet inte får verka längre än nödvändigt.
Kalkavlagringar förebyggs genom regelbunden rengöring.
Spreja på trasan (duken, svampen) och **aldrig** direkt på armaturen om rengöringsmedel i sprejflaska används, eftersom sprejdimma annars kan tränga in i öppningar och spalter på armaturerna och skada dem.
Skölja noga efter rengöringen med rent vatten så att alla rester av rengöringsmedel avlägsnas.

Viktigt att veta
Även rester av hudvårdsmedel som till exempel flytande tvål, schampo och duschgel kan orsaka skador. Även här gäller: Skölj bort rester noga med vatten.
Om ytan redan har skadats, förvärras skadorna genom inverkan av rengöringsmedel.
Använd bara silikonbaserat smörjmedel om blandaren skall smörjas.
Vår garanti omfattar inte skador som uppstått genom felaktig installation eller behandling.
Om ni ansluter en slang till er blandare så skall regler för återsugningskydd SS EN 1717 respekteras.
Vi rekommenderar att ni anlitar ett auktoriserat VVS-Företag.

Vid risk för frost
Om blandaren kommer att utsättas för yttre temperaturer lägre än 0°C (t.ex. i ouppvärmda fritidshus) ska vattenledningar och blandare tömmas på vatten. Lämna blandaren i öppet läge. Alternativt kan blandaren demonteras och förvaras i uppvärmt utrymme.

Skador som orsakas till följd av spänningskorrosion som uppstår på grund av vattnets eller den omgivande miljöns beskaffenhet samt felaktig montering inkluderas inte i produktansvaret.

Uttjänta produkter kan lämnas till FM Mattsson för återvinning.