MONTERING AV TETNINGSMEMBRAN FOR HØIAX VEGGBOKS 2012

Tetningsmembranen monteres til veggboksen slik at fukt ikke kan trenge inn i veggkonstruksjonen gjennom monteringshullet.

Intensjonen er at man skal kunne skifte ut pex-røret uten å bryte membranen. For å oppnå best mulig montasje, skal tetningsmembranen monteres i romtemperatur et døgn før øvrig membranarbeid starter. Flytemembranen smøres på tetningsmembranen rundt veggboksen. Tetningsmembranen monteres slik at leppen på flensen kommer ut mot rommet.

Eventuelle luftbobler som blir igjen, jevnes ut med en sparkel. Etter at det første laget har tørket påføres et nytt lag med flytemembran, husk og følg leverandørens anvisninger ved påføring av flytemembranen. Deretter legges fliser eller våtromstapet.

Boksforlenger kappes med avskjæringsverktøy NRF. nr 512 56 35 til ca 2 mm utenfor ferdig vegg. Deretter innsettes veggflens NRF nr. 512 53 41.

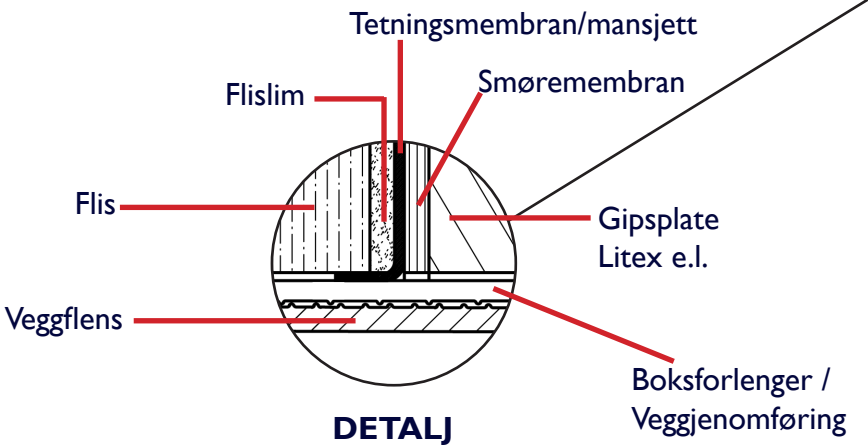

DETALJ

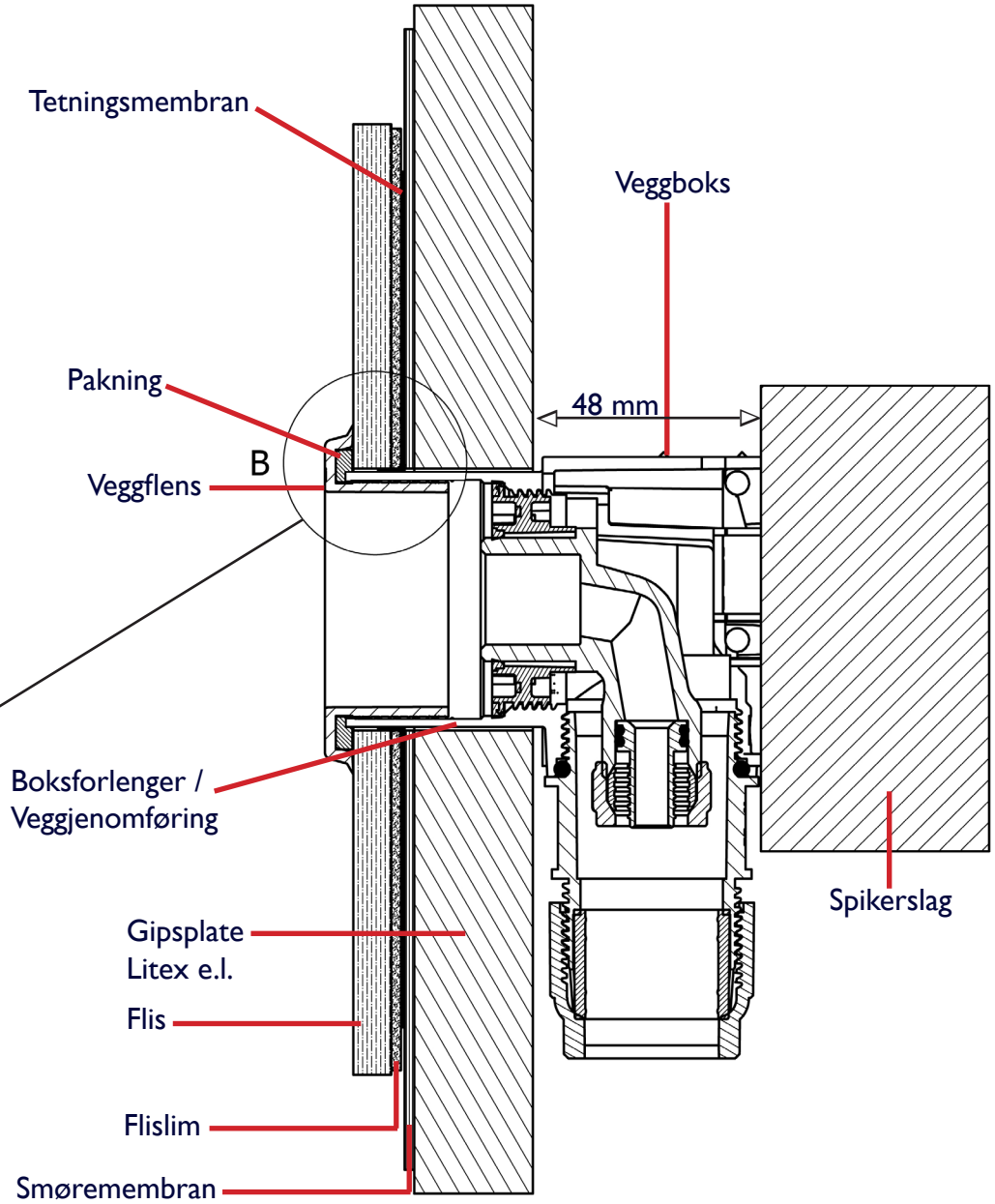

Høiax® SYSTEMS

TRIPPEVEIEN 5 | N-1618 FREDRIKSTAD | TLF: 69 35 55 00 | fax: 69 35 55 01 | post@hoiax.no | www.hoiax.no