www.gustavsberg.com

SE	MONTERINGSANVISNING SQUARE / ROUND DUSCHHÖRN OCH NISCHDÖRR
DK	MONTERINGSANVISNING SQUARE / ROUND BRUSEDØR OG NICHEDØR
NO	MONTERINGSANVISNING SQUARE / ROUND DUSJDØR OG NISJEDØR
FI	ASENNUSOHJE SQUARE / ROUND SUIHKUOVI
GB	INSTALLATION INSTRUCTION SQUARE / ROUND SHOWER DOOR AND NICHE DOOR
EE	PAIGALDUSJUHEND SQUARE/ROUND- JA NIŠIPAIGALDUSEGA DUŠIUSTELE
LV	UZSTĀDĪŠANAS INSTRUKCIJA, KVADRĀTA /APAĻĀS UN NIŠAS DUŠAS DURVIS
LT	MONTAVIMO INSTRUKCIJA SQUARE / ROUND - PUSAPVALĖS DUŠO DURYS IR DUŠO DURYS Į NIŠĄ
RU	ИНСТРУКЦИЯ ПО МОНТАЖУ SQUARE/ ROUND - ПОЛУКРУГЛЫЕ ДУШЕВЫЕ ДВЕРИ И ДУШЕВЫЕ ДВЕРИ В НИШУ

GUSTAVSBERG /
SMARTER BATHROOMS

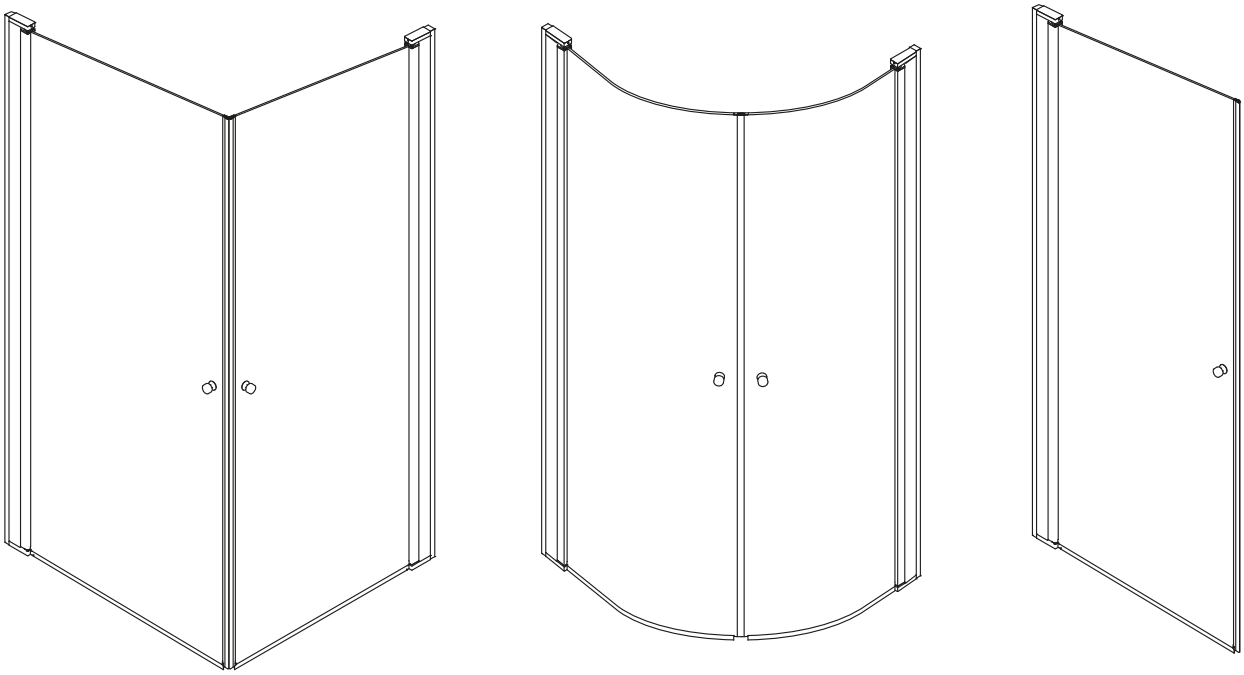

Accepterad
monteringsanvisning
2021:1

Garanti. Takuu. Guarantee. Garantii. Garantija. Garantija. Гарантия. Záruka.	2/16
	3/16
Square & Round	4. 6-10/16
Niche	3. 11-15/16
	5.16/16
Reservdelar. Reservedeler. Reservedele. Varaosat. Spare parts. Varuosad. Atsarginės dalys. Rezerves daļas. Запасные части.	16/16
Drift & skötsel Drift og vedligeholdelse Drift og vedlikehold Asennus-, käyttö- ja hoito-ohjeet Assembly and maintenance Paigaldamine & hooldamine Montaza un kopsana Montavimas ir prieziura УСТАНОВКА И УХОД	16/16

SE GARANTI

Produkten har garanti enligt respektive lands gällande branschvillkor.

Direktiv vid reklamation.
Våra produkter är tillverkade enligt väldigt stränga kvalitetskrav. Om en produkt trots det är felaktig, ber vi er i första hand att kontakta din återförsäljare. Ärendet underlättas genom att uppvisa kvitto och uppge produktnummer och inköpsdatum.

DK GARANTI

Produktet har garanti i forhold til gældende dansk lovgivning.

Vejledning ved reklamation.
Vores produkter er fremstillet i overensstemmelse med markedets strengeste krav til kvalitet. Skulle produktet mod forventning være behæftet med fejl henviser vi til den forhandler, hvor produktet er købt. Kvittering skal kunne fremvises, hvis forhandleren forlanger det, ligesom oplysninger om produktnummer og købsdato skal kunne dokumenteres.

NO GARANTI

Produktene har garanti i henhold til respektive lands gjeldende bransjevilkår.

Instrukser ved reklamasjon.
Våre produkter er produsert i henhold til veldig strenge kvalitetskrav. Om et produkt til tross for dette skulle være feilaktig, ber vi deg vennligst ta kontakt med forhandleren. Vi ber deg medbringe kvittering og oppgi innkjøpsdatosamt produktnummer.

FI TAKUU

Noudatamme alamme yleisiä toimitusehtoja.

Reklamaatio.
Tuotteemme ovat valmistettu Villeroy & Bochin ja Gustavsbergin laatuvaatimuksien mukaisesti. Mikäli tuote kuitenkin on virheellinen pyydämme teitä kääntymään ensisijaisesti tuotteen myyjän puoleen. Käsittelyn helpottamiseksi säilyttäkää tosite tuotteen ostosta.

GB GUARANTEE

The product has a guarantee accordingly to industry rules in every country.

Instructions for complaints.
Our products are made according to very strict quality demands. If the product is faulty in spite of that we ask you kindly to take it to your reatailer. We also ask you to bring the receipt and be prepared to inform about the product number and purchasing date.

EE GARANTII

Antud tootel on garantii vastavalt tehase poolt kehtestatud tingimustele.

Juhised reklamatsioonide käsitlemiseks.
Meie tooted on valmistatud silmas pidades väga täpseid kvaliteedistandardeid. Juhul kui olete saanud praaktoote, palume Teil toimetada see kas meie edasimüüja juurde või võtta ühendust esindusega. Samuti palume alles hoida ostutšekk ning vajadusel anda informatsiooni tootenumbri ja ostu sooritamise aja kohta.

LV GARANTIJA

Izstrādājumam ir garantija saskaņā ar ražotāja standartiem.

Instrukcija kvalitātes problēmu gadījumā.
Mūsu produkcija tiek ražota pēc ļoti striktiem kvalitātes kritērijiem. Taču – gadījumā, ja produktam tiek konstatēta kvalitātes problēma – lūdzu, sazinieties ar pārdevēju. Lūdzu, esiet gatavi arī uzrādīt pirkuma čeku ar pirkuma datumu.

LT GARANTIJA

Gaminiams garantija suteikiama atsižvelgiant į konkrečios šalies kokybės reikalavimus.

Reklamacijos.
Mūsų produkcija pagaminta vadovaujantis griežtais kokybės reikalavimais. Jei gaminys nekokybiškas – prašome jį grąžinti pardavėjui, pateikiant pirkimo čekį, gaminio numerį bei nurodant pirkimo datą.

RU ГАРАНТИЯ

Гарантийные условия устанавливаются в соответствии с законами и правилами,которые действуют в стране сбыта.

Рассмотрение рекламаций.
Наша продукция соответствует современным стандартам и требованиям к качеству.В случае возникновения неисправности Вы можете обратиться в торговую организацию,где было приобретено данное изделие.При заявлении рекламации необходимо предъявить сопроводительные документы к данной продукции и чек, подтверждающий дату покупки.

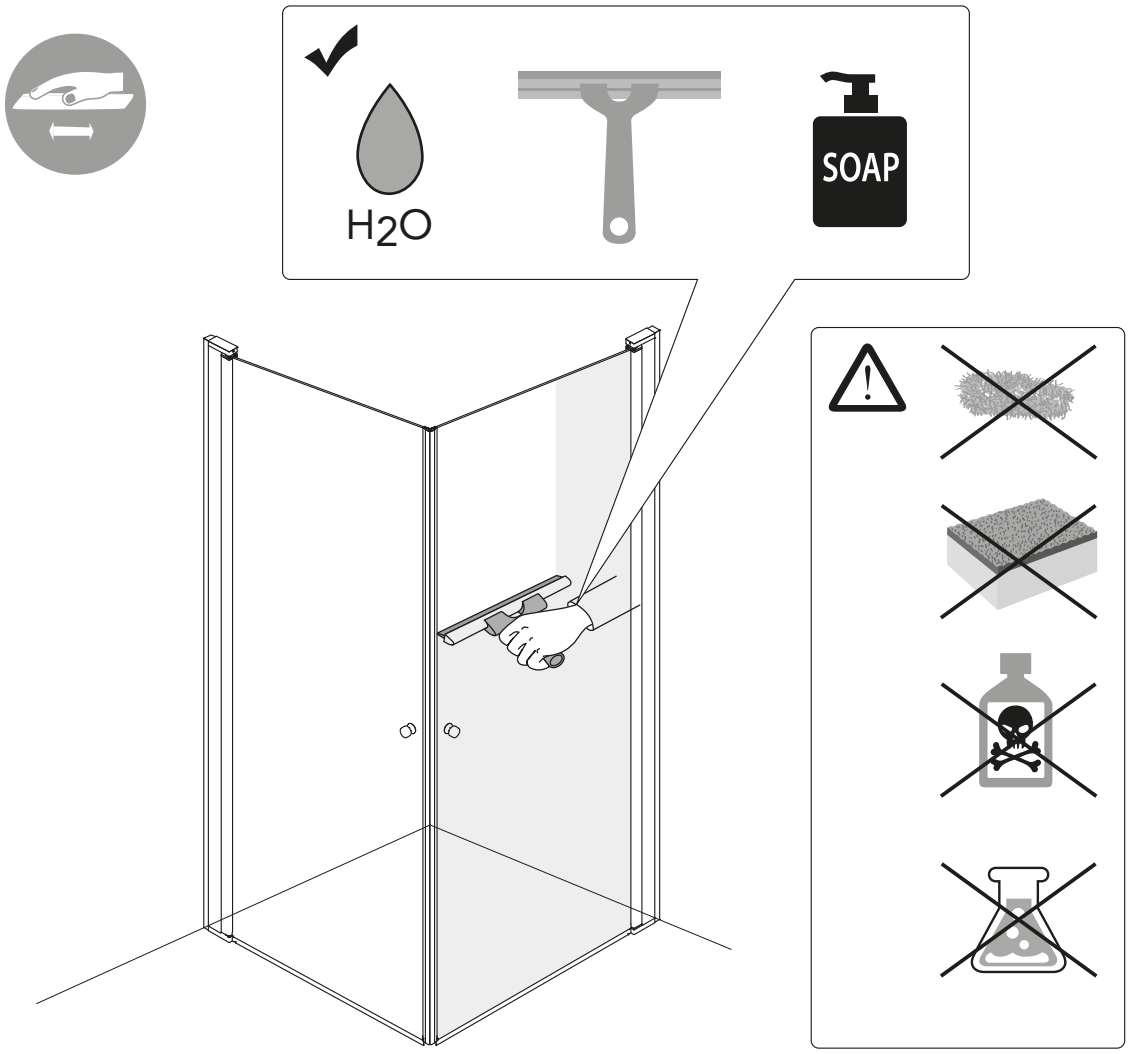

SQUARE NICHE

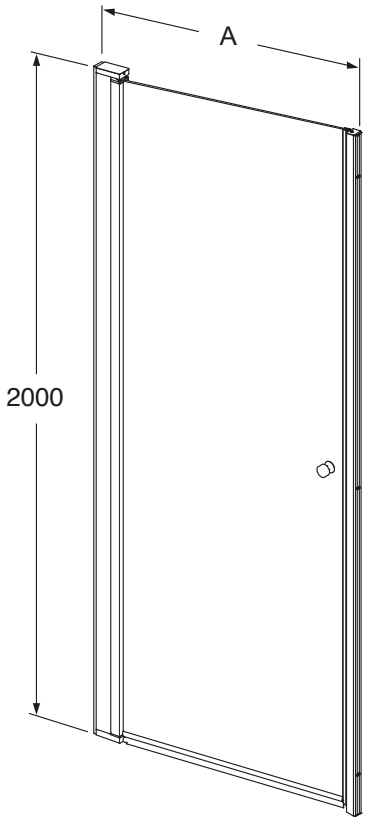

	A:
800	796-826
900	896-926
1000	996-1026

ROUND

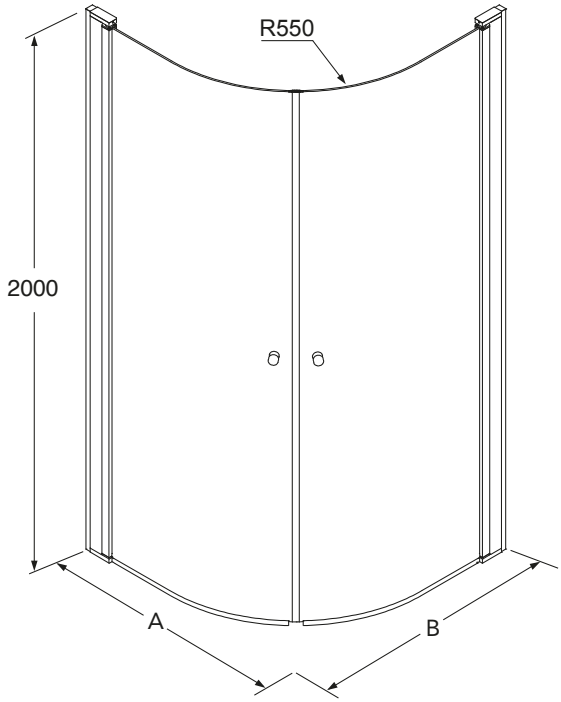

	A:	B:
800 x 800	790-810	790-810
900 x 900	890-910	890-910
1000 x 1000	990-1010	990-1010
800 x 900	790-810	890-910
800 x 1000	790-810	990-1010
900 x 800	890-910	790-810
900 x 1000	890-910	990-1010
1000 x 800	990-1010	790-810
1000 x 900	990-1010	890-910

SQUARE

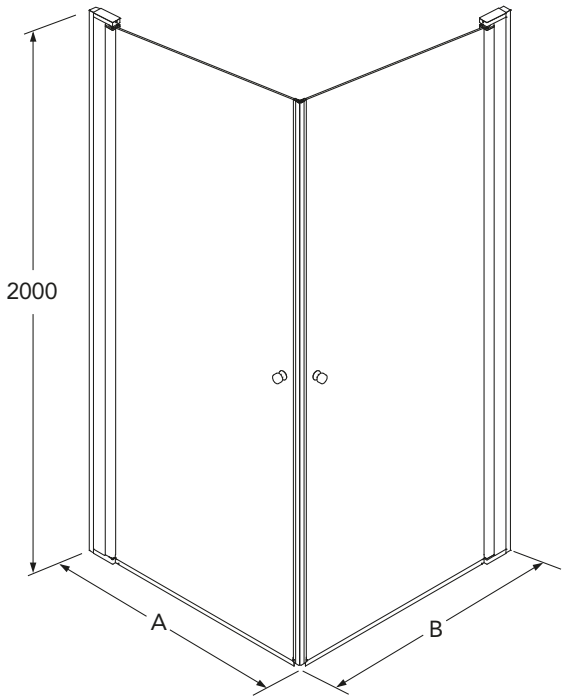

	A:	B:
800 x 800	790-810	790-810
900 x 900	890-910	890-910
1000 x 1000	990-1010	990-1010
800 x 900	790-810	890-910
800 x 1000	790-810	990-1010
900 x 800	890-910	790-810
900 x 1000	890-910	990-1010
1000 x 800	990-1010	790-810
1000 x 900	990-1010	890-910

SE. Enligt Branschregler
Säker Vatteninstallation

Kraven på infästning och tätning gäller i våtzon. Alla skruvinfästningar ska göras i massiv konstruktion, t ex i betong, i reglar eller särskild konstruktionsdetalj. Skruv- infästningar får inte göras enbarti golv- eller väggskiva.

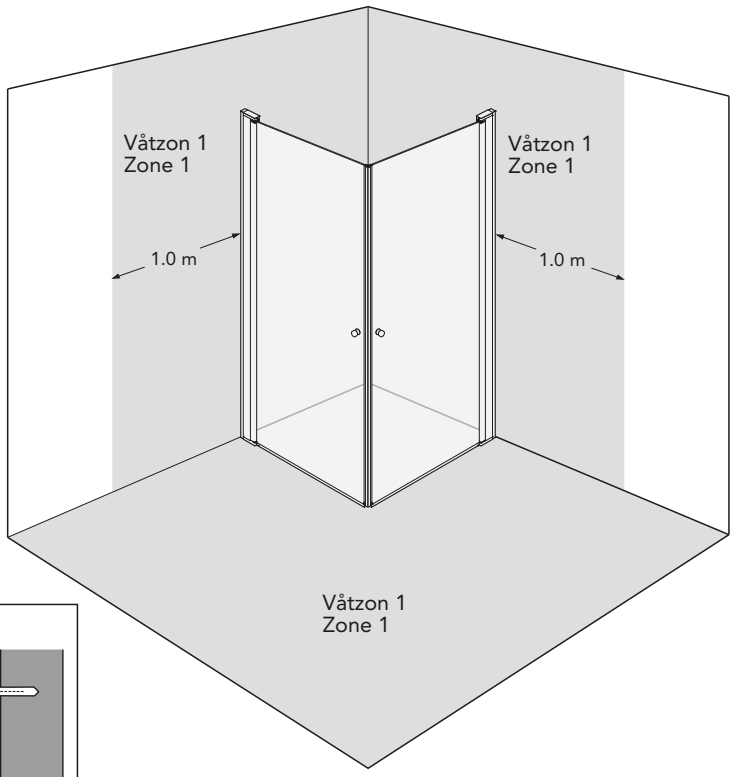

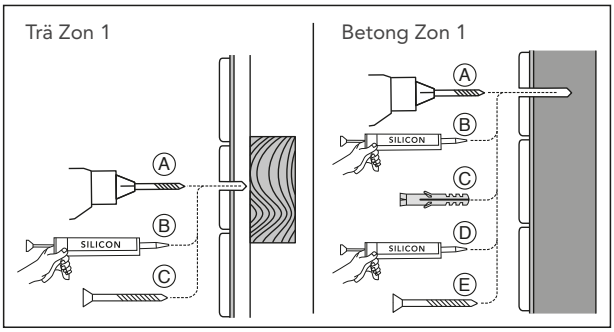

ROUND / SQUARE

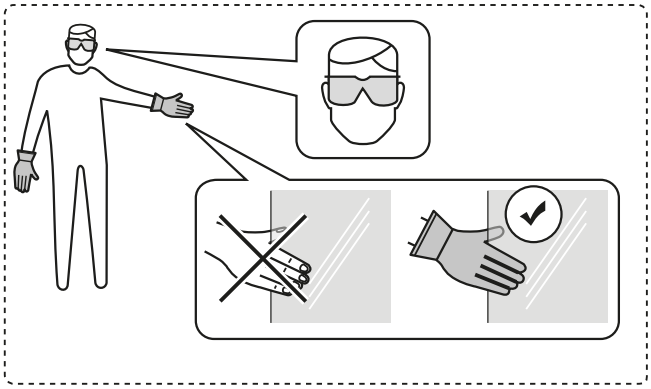

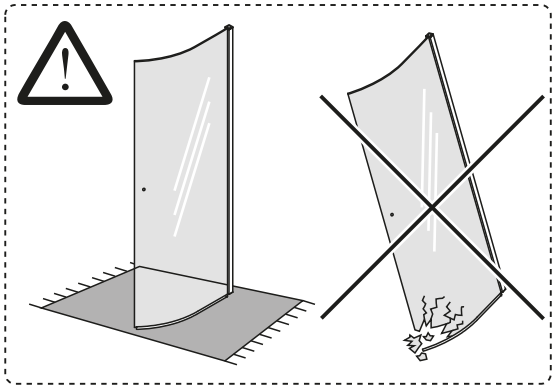

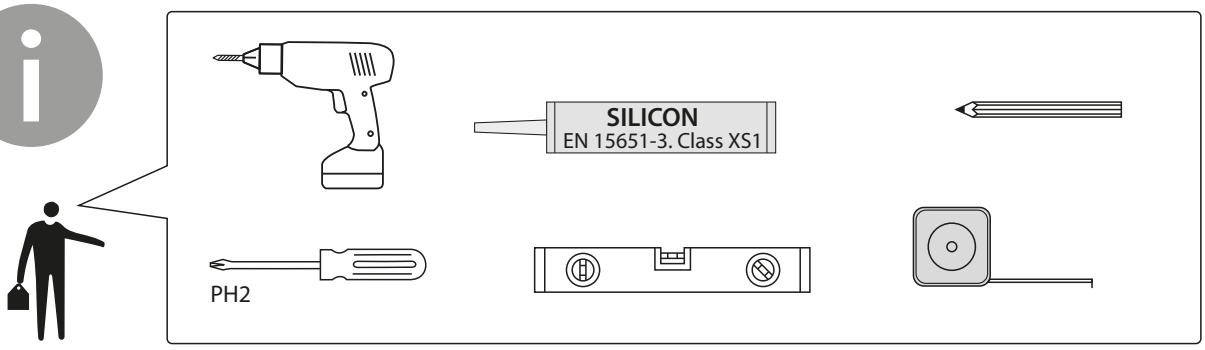

ROUND / SQUARE

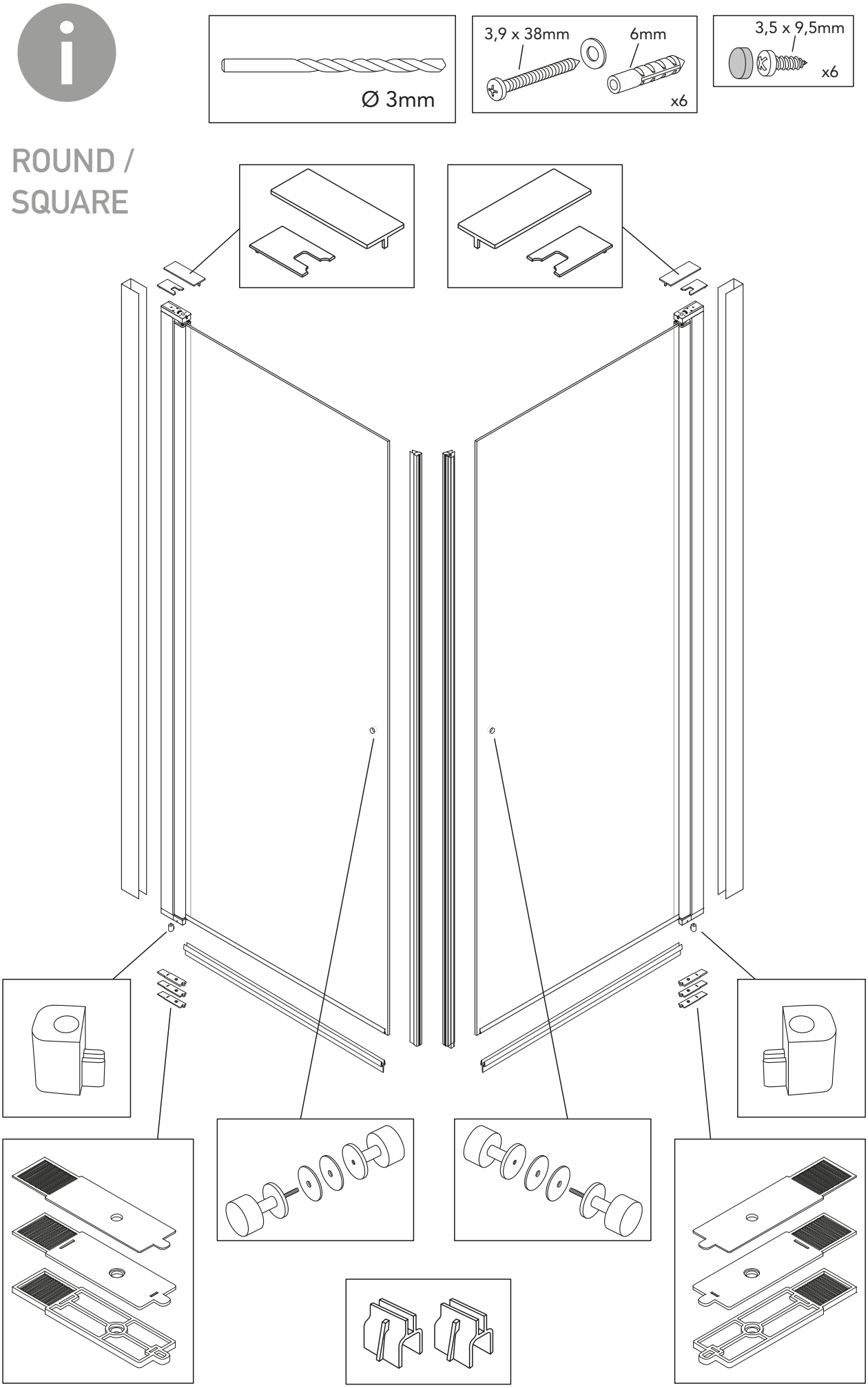

ROUND / SQUARE

1

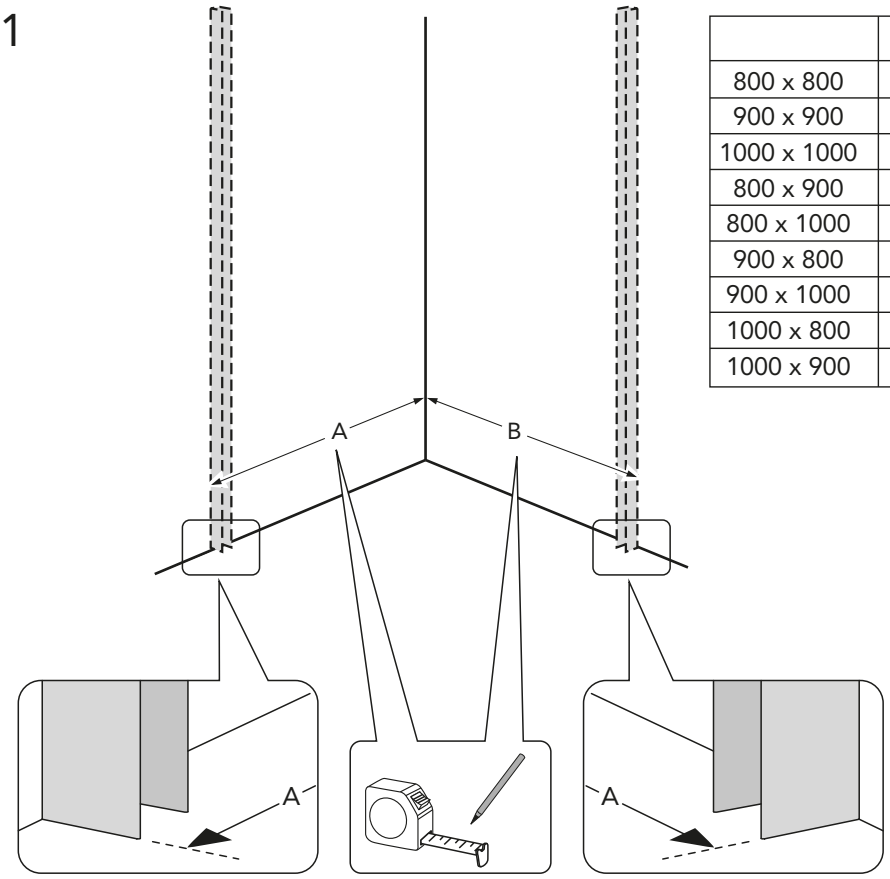

	A:	B:
800 x 800	790-810	790-810
900 x 900	890-910	890-910
1000 x 1000	990-1010	990-1010
800 x 900	790-810	890-910
800 x 1000	790-810	990-1010
900 x 800	890-910	790-810
900 x 1000	890-910	990-1010
1000 x 800	990-1010	790-810
1000 x 900	990-1010	890-910

2

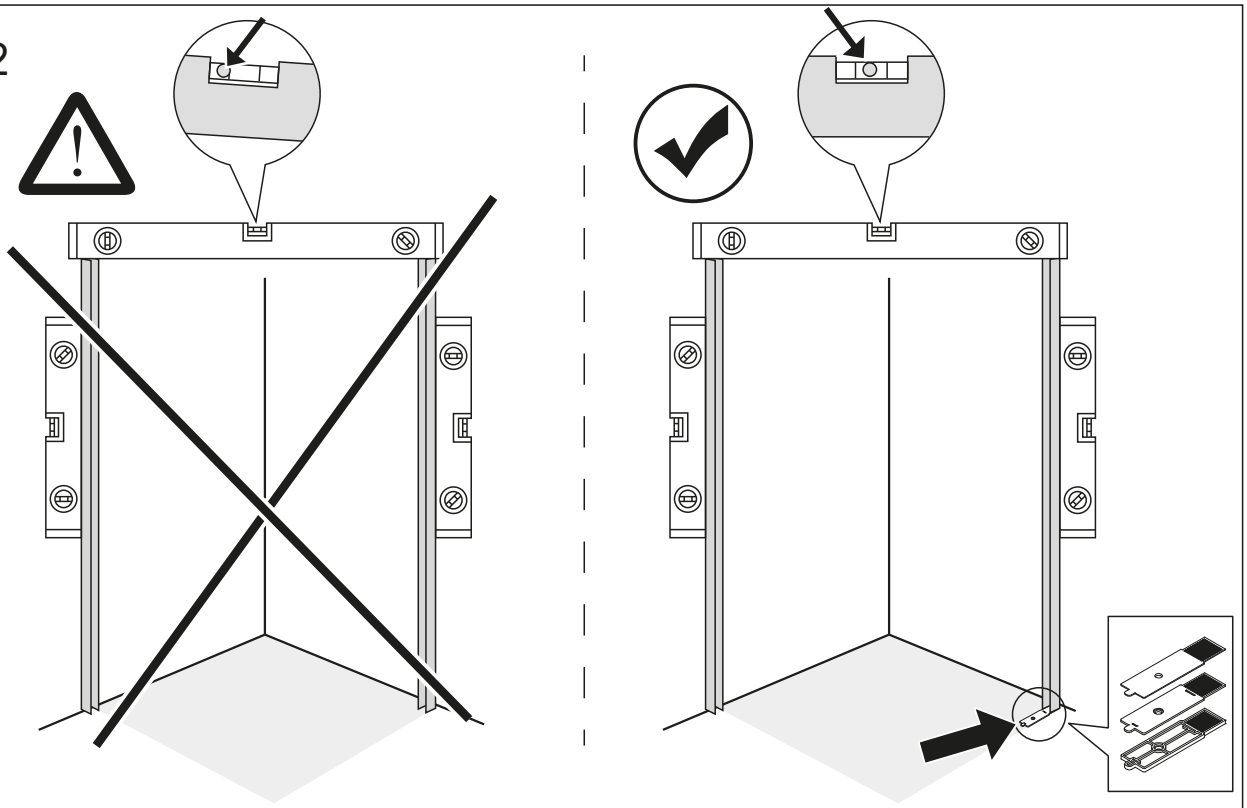

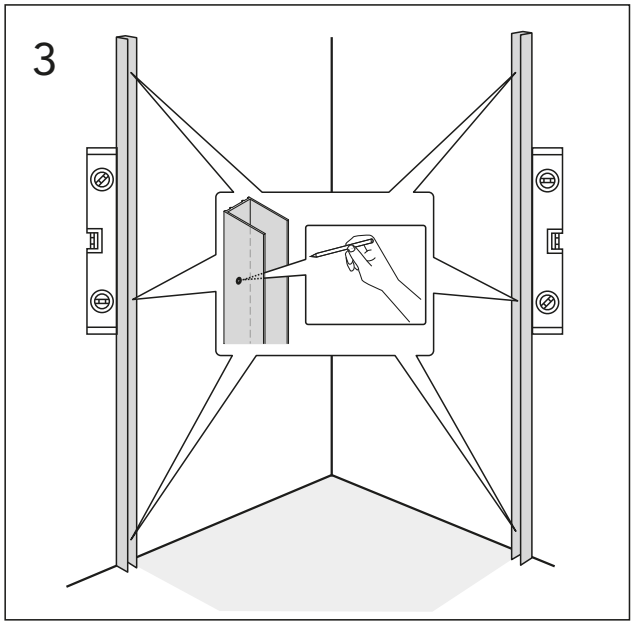

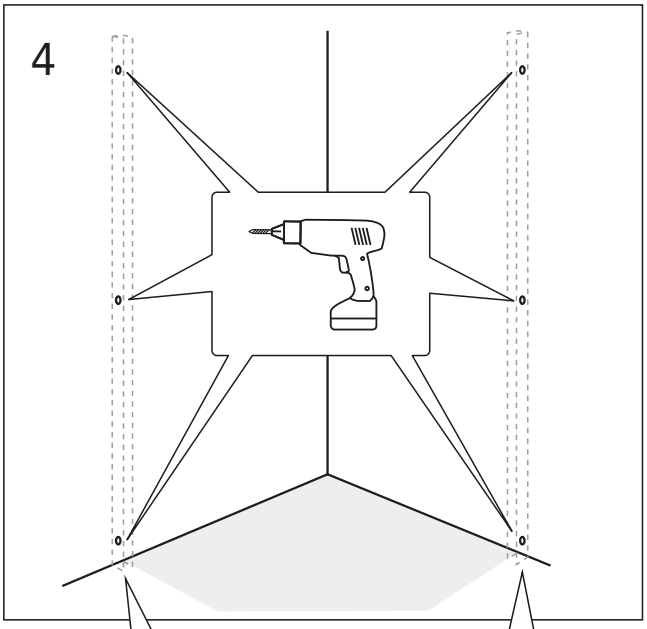

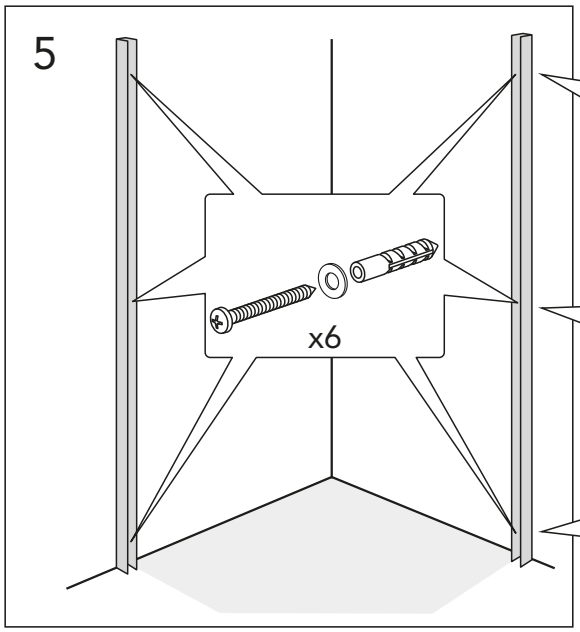

SE. Enligt Branschregler
Säker Vatteninstallation

Kraven på infästning och tätning gäller i våtzon. Alla skruvinfästningar ska göras i massiv konstruktion, t ex i betong, i reglar eller särskild konstruktionsdetalj. Skruv- infästningar får inte göras enbarti golv- eller väggskiva.

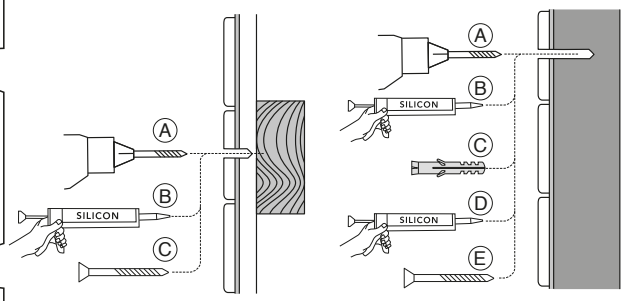

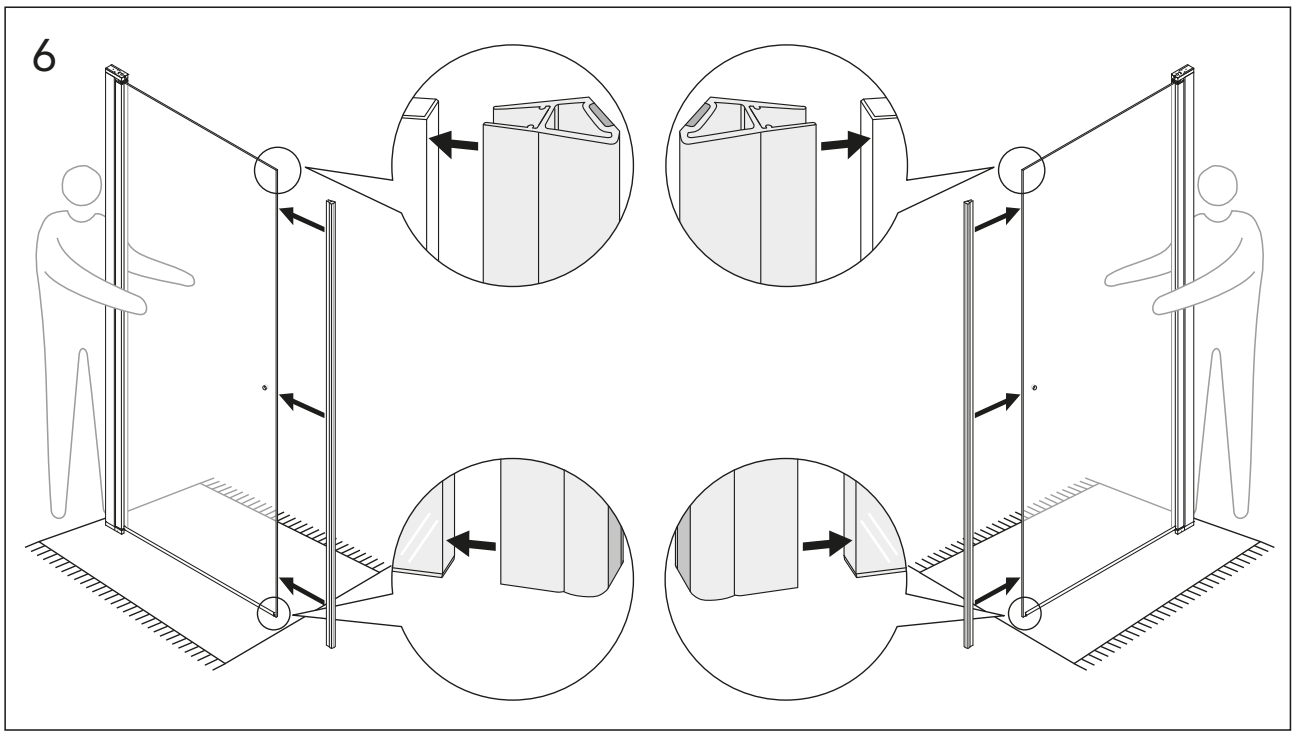

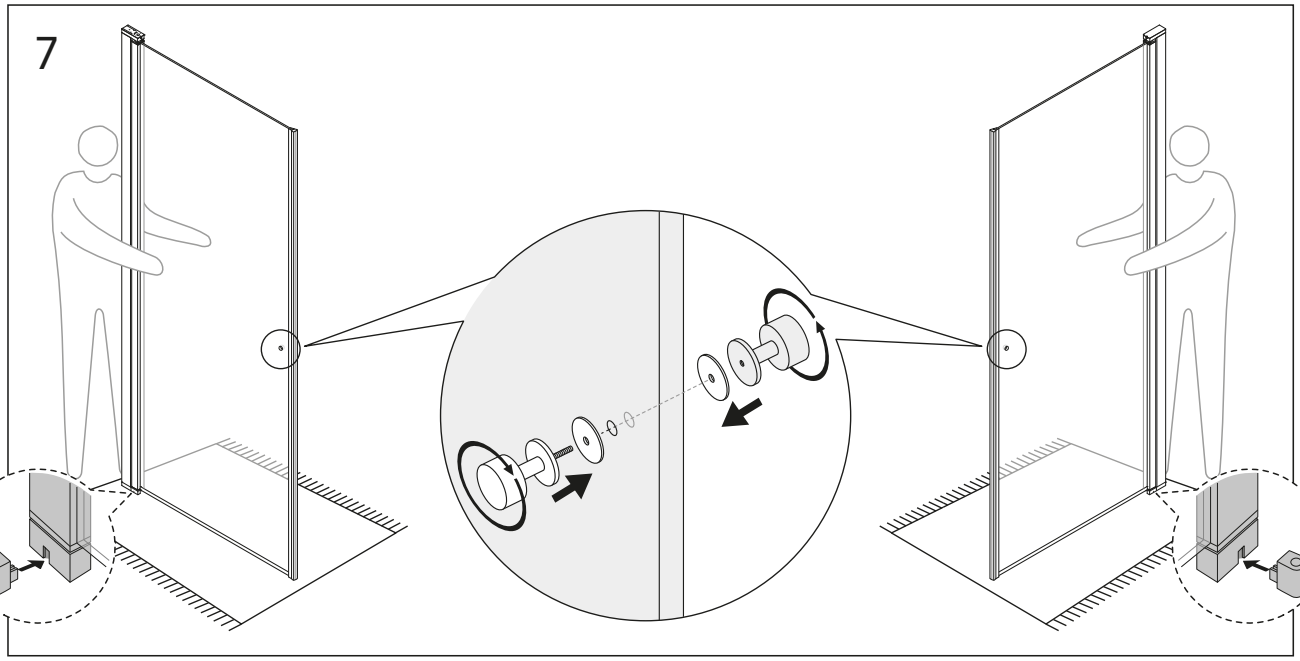
7

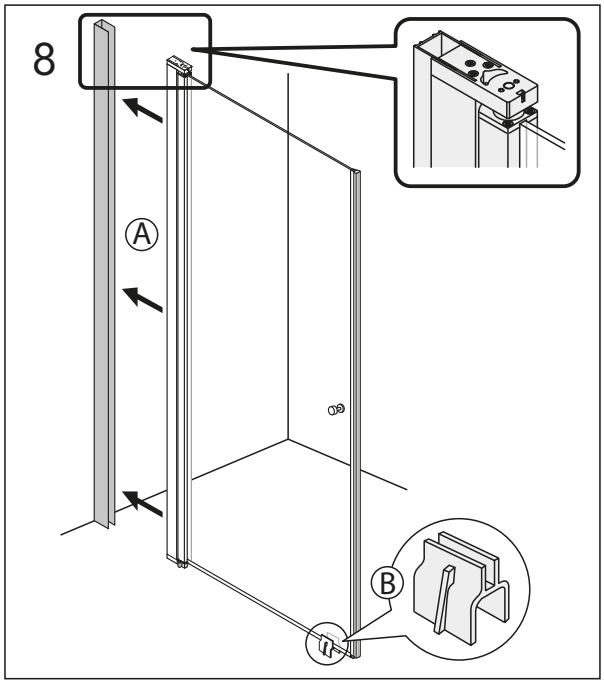
8
A
B

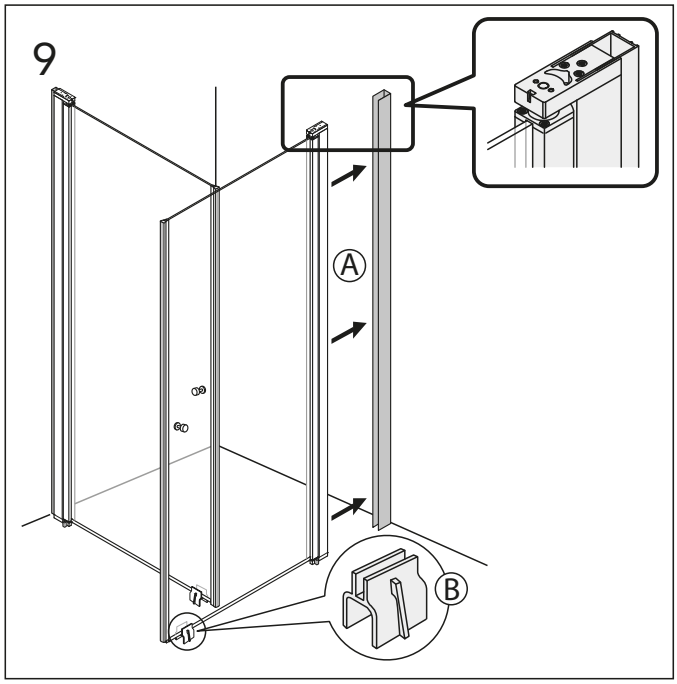
9
A
B

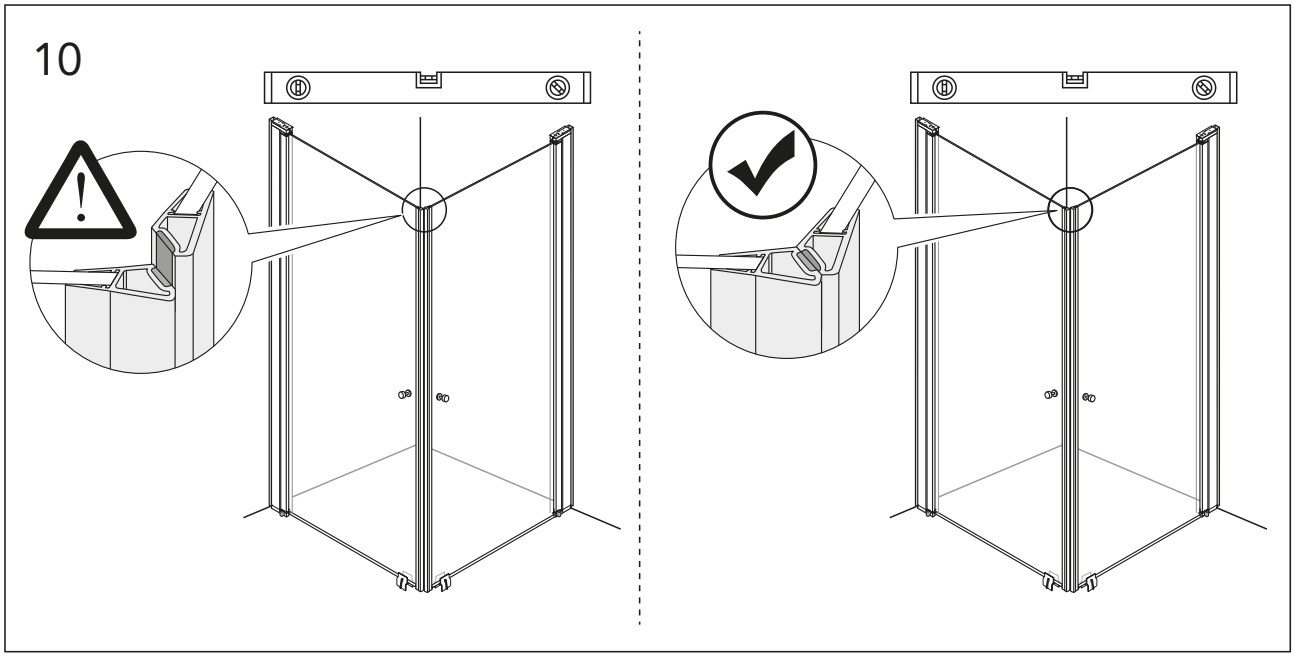
10

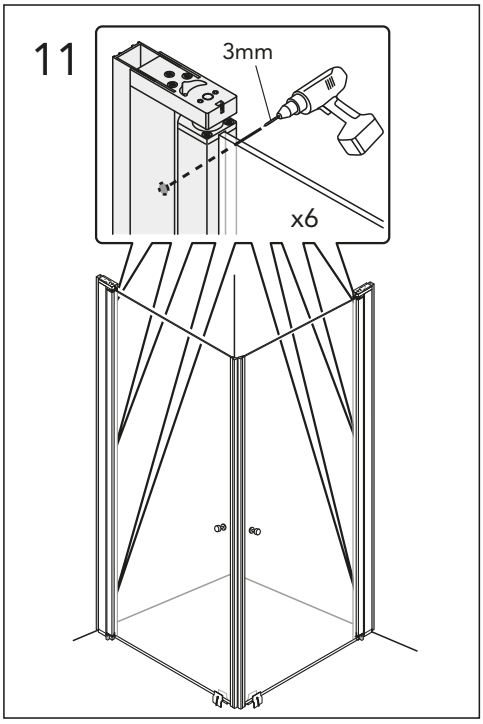
11
3mm
x6

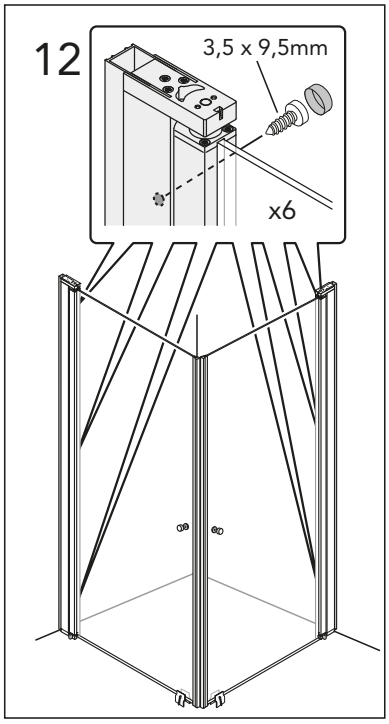
12
3,5 x 9,5mm
x6

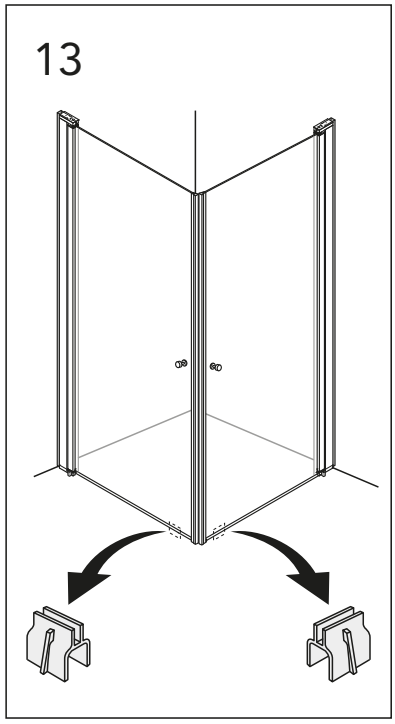
13

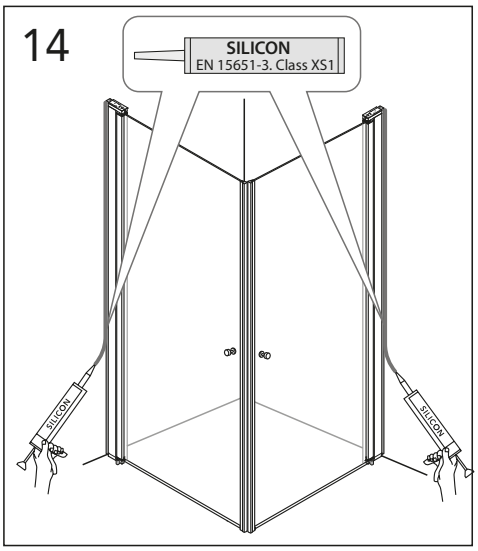
14
SILICON
EN 15651-3. Class XS1
SILICON
SILICON

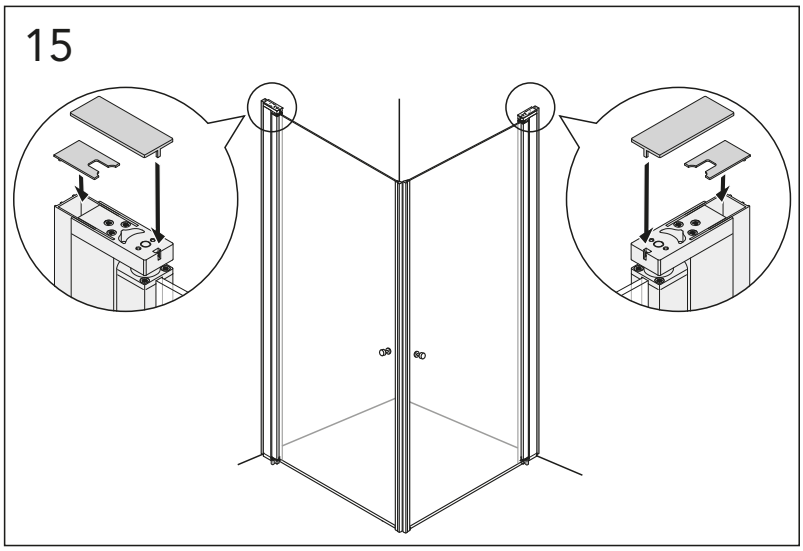
15

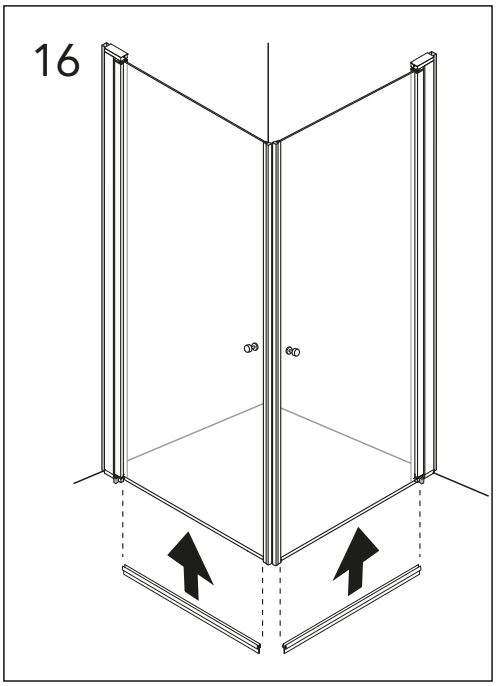
16

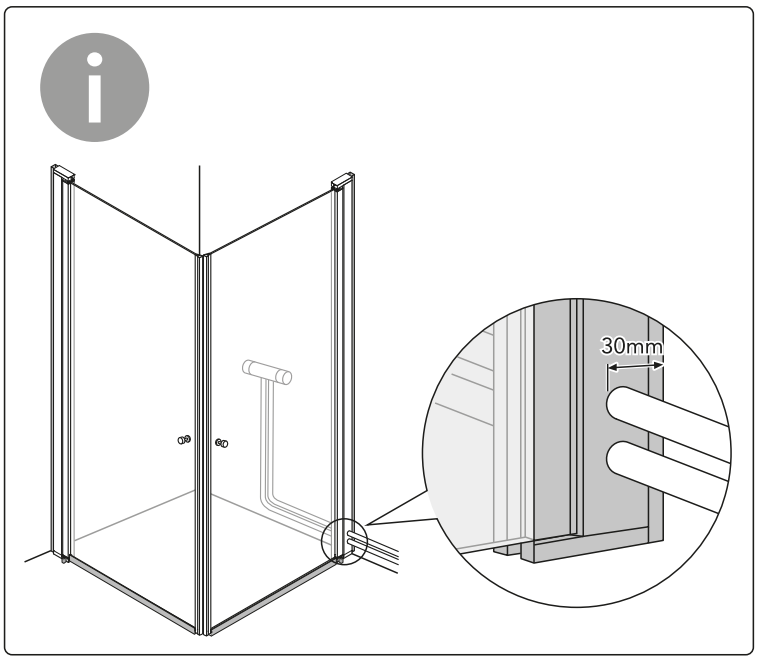
30mm

NICHE

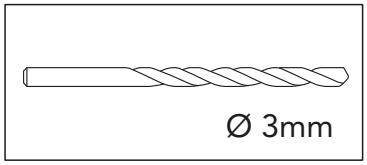

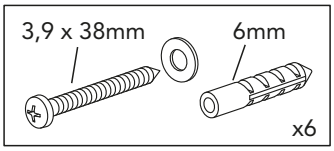

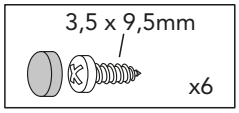

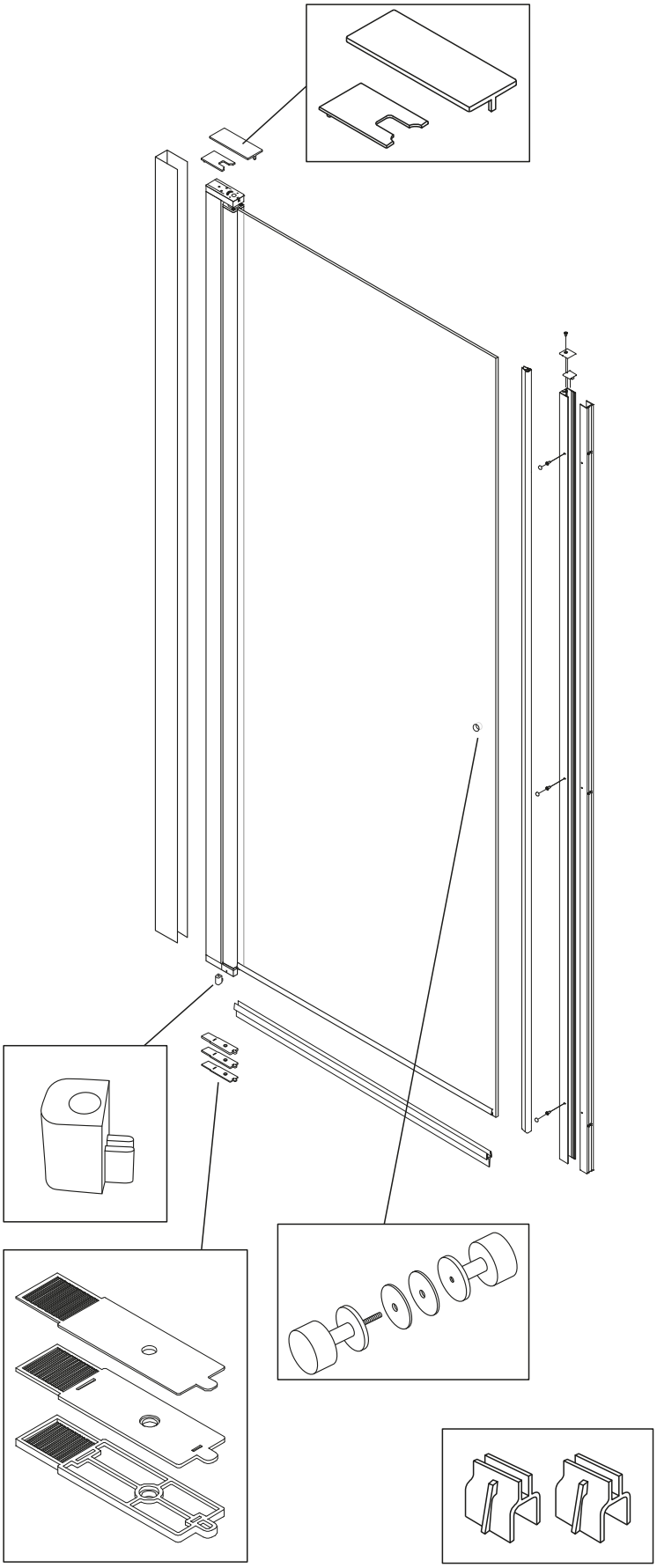

NICHE

1

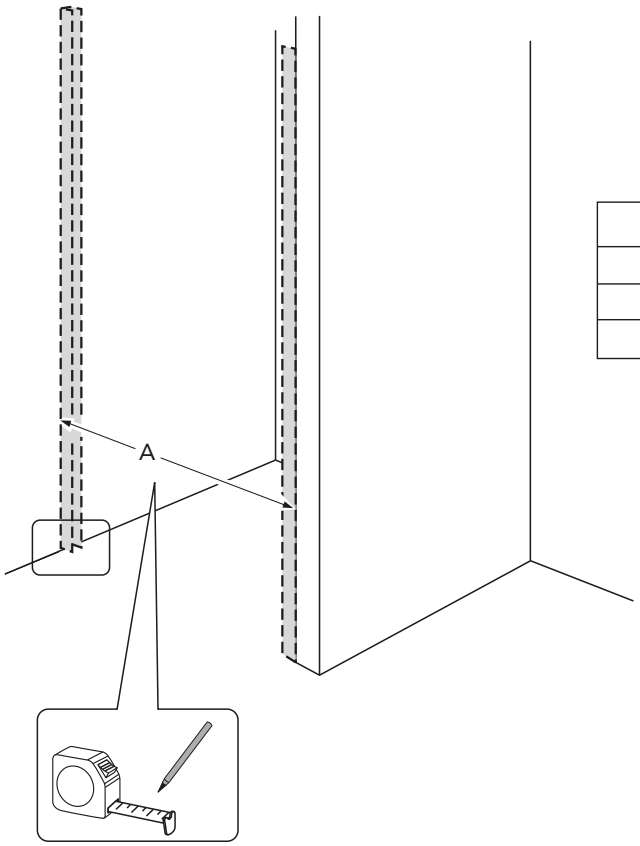

	A:
800	796-826
900	896-926
1000	996-1026

2

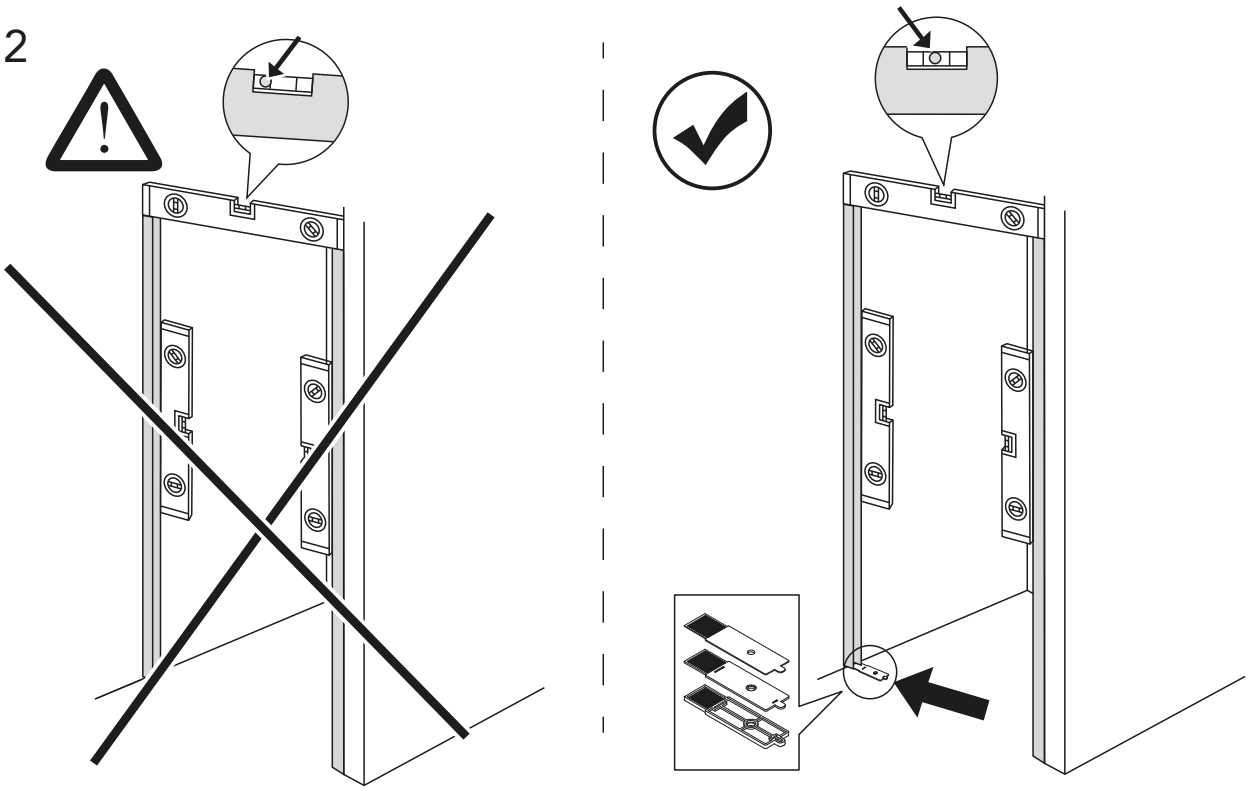

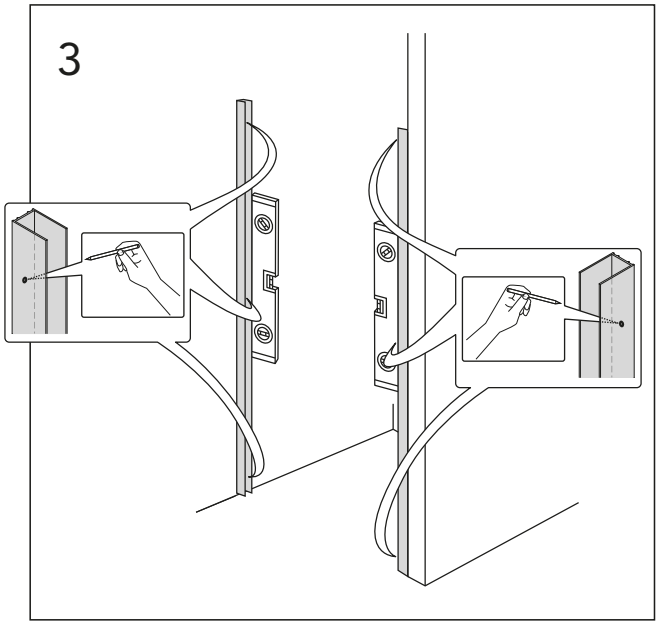

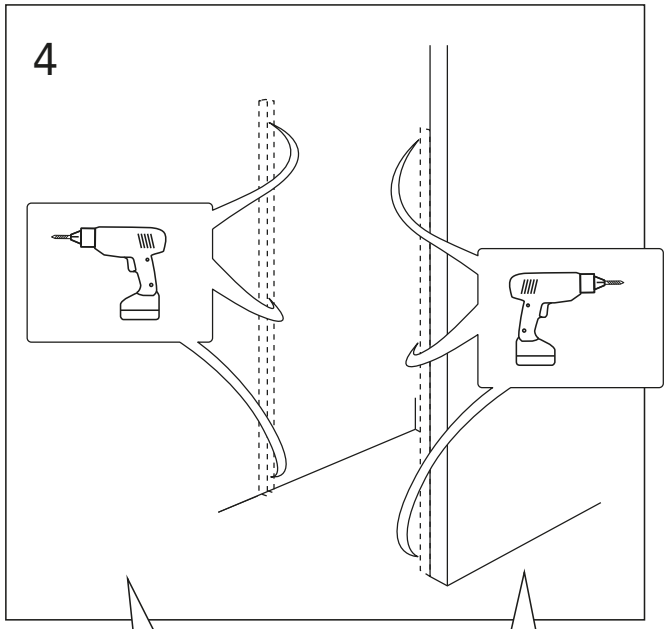

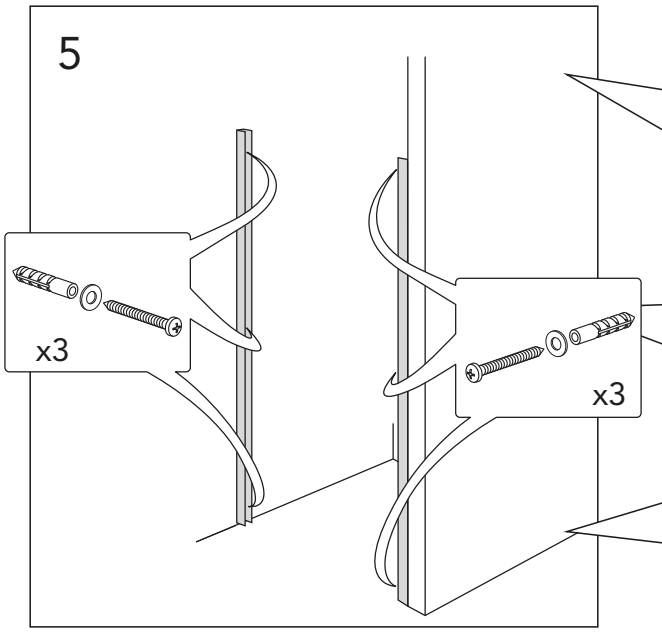

SE. Enligt Branschregler
Säker Vatteninstallation

Kraven på infästning och tätning gäller i våtzon. Alla skruvinfästningar ska göras i massiv konstruktion, t ex i betong, i reglar eller särskild konstruktionsdetalj. Skruv- infästningar får inte göras enbarti golv- eller väggskiva.

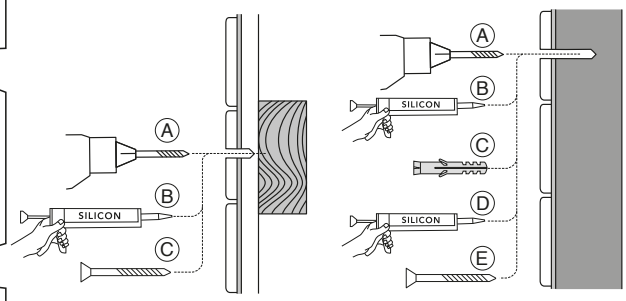

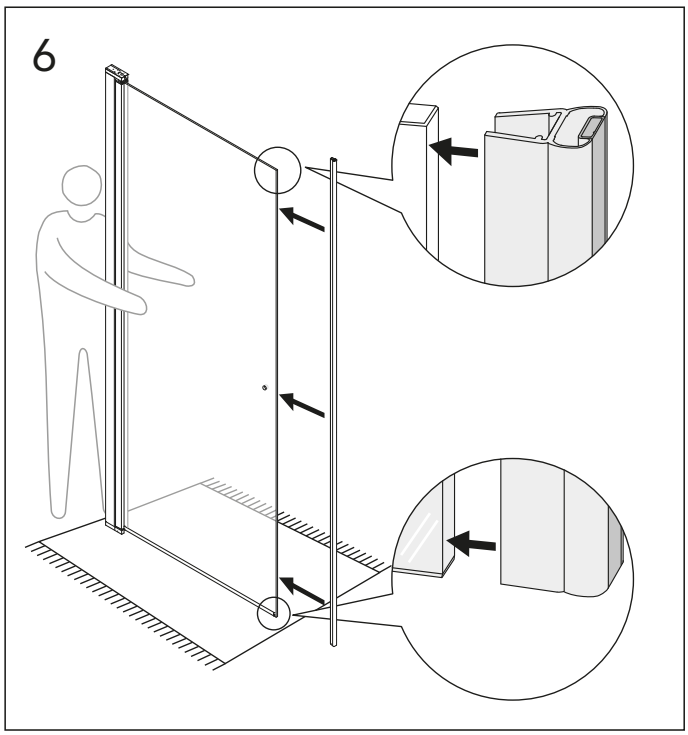

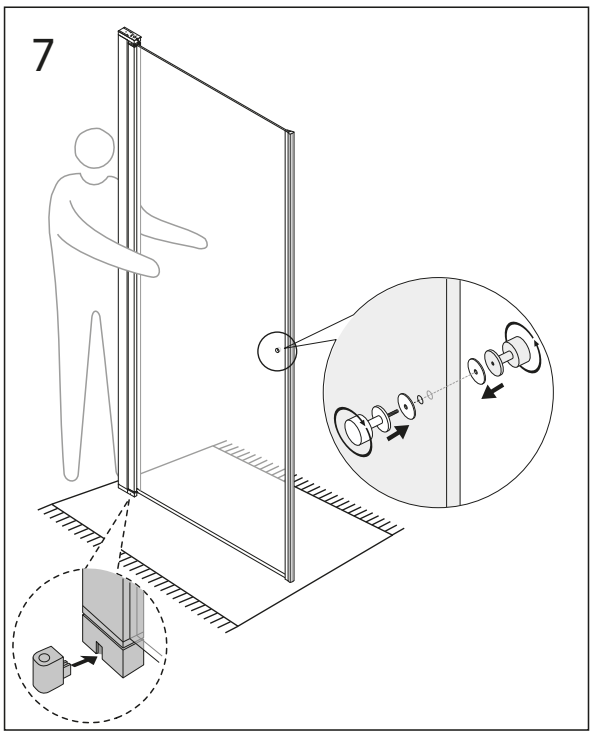

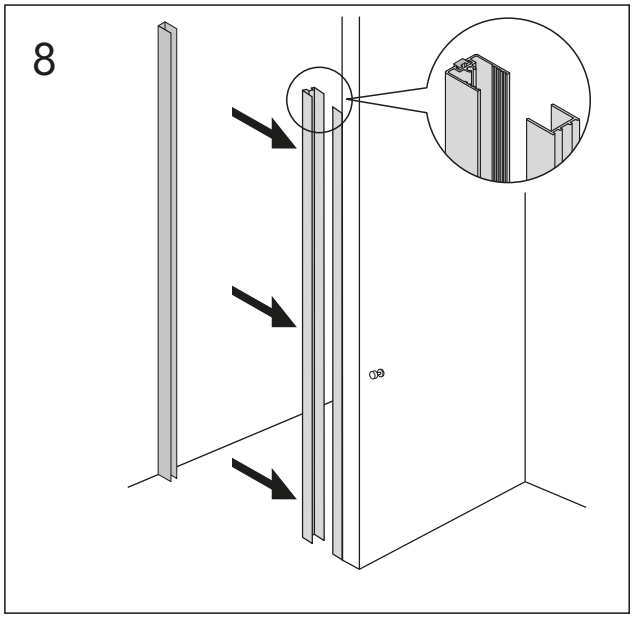
8

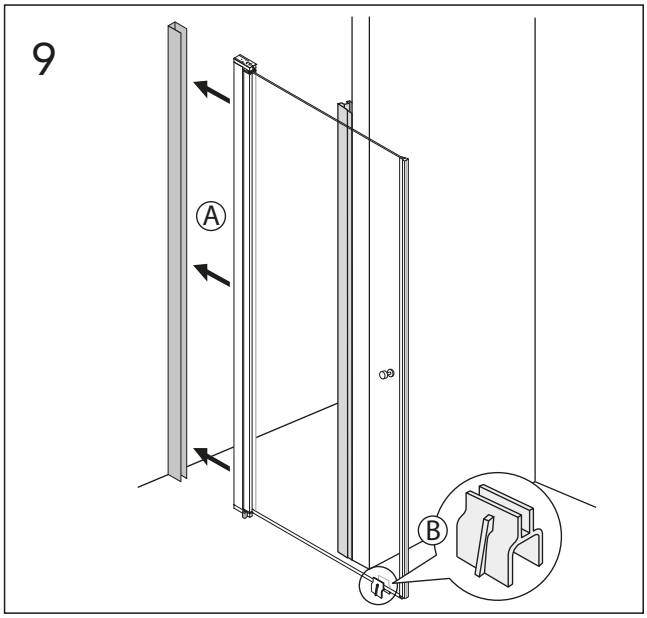
9
A
B

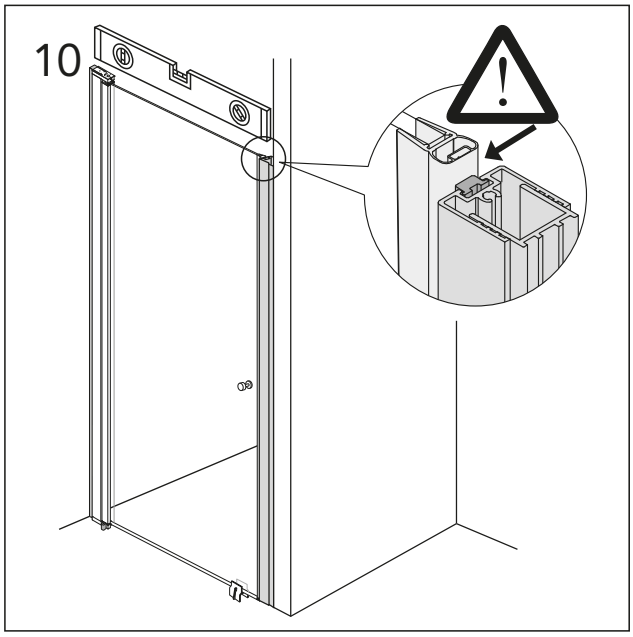
10

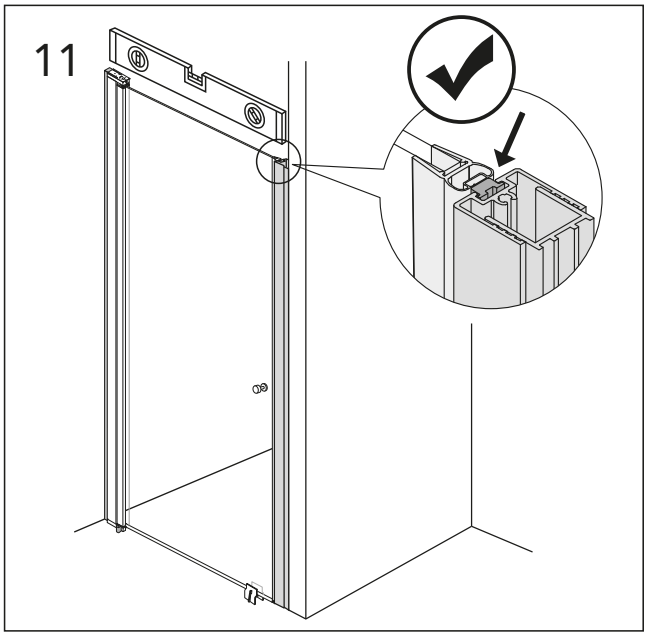
11

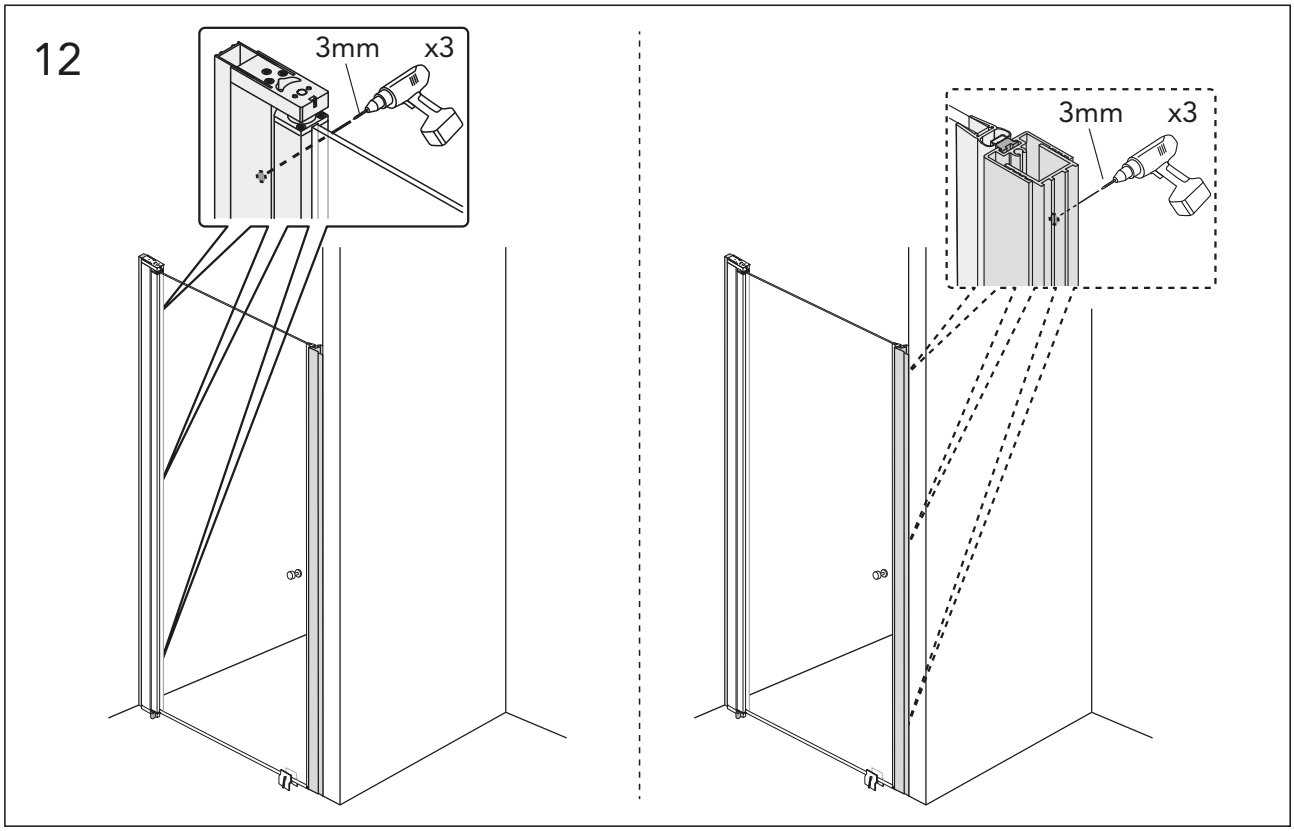
12
3mm
x3
3mm
x3

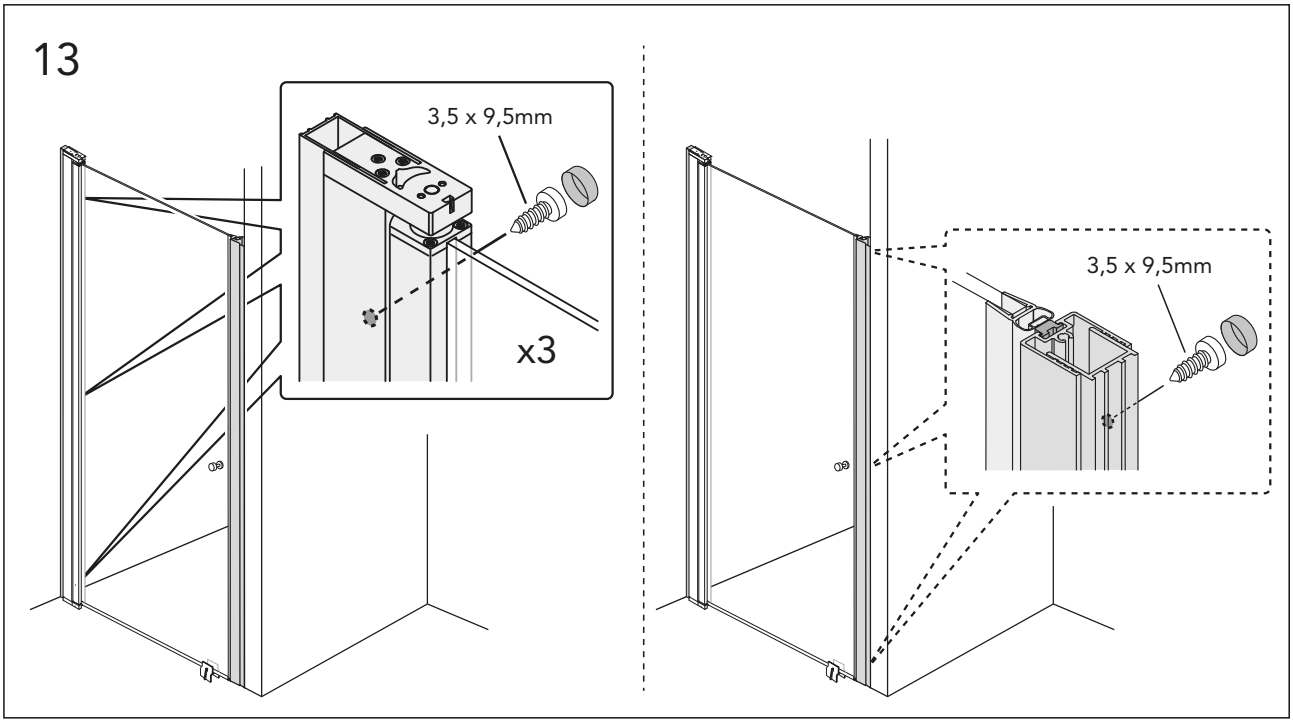
13
3,5 x 9,5mm
x3
3,5 x 9,5mm

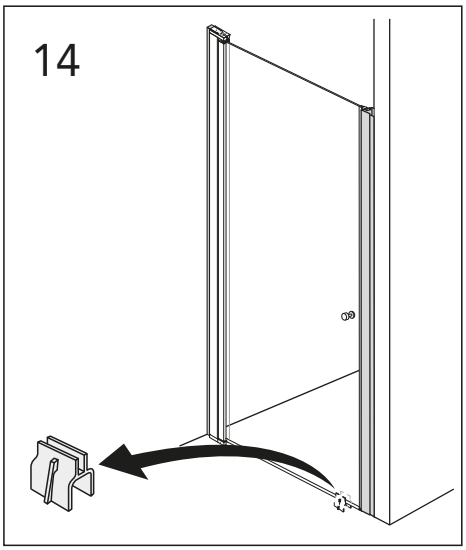
14

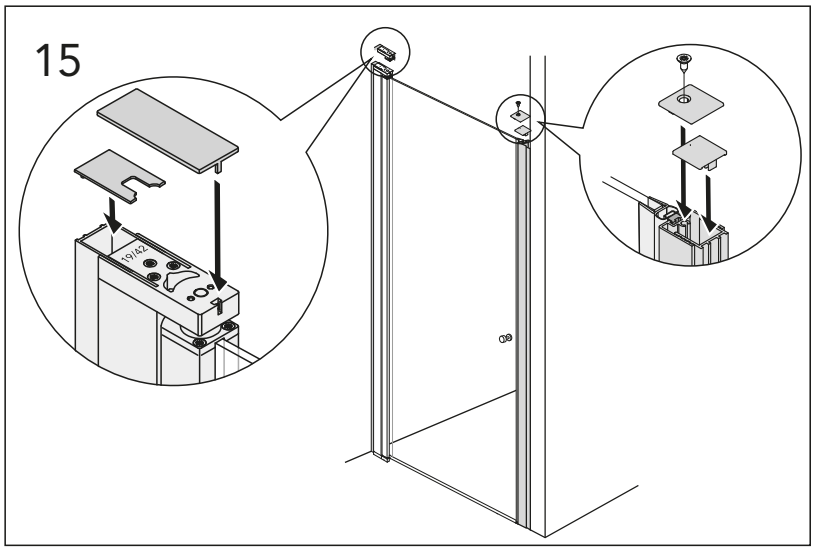
15

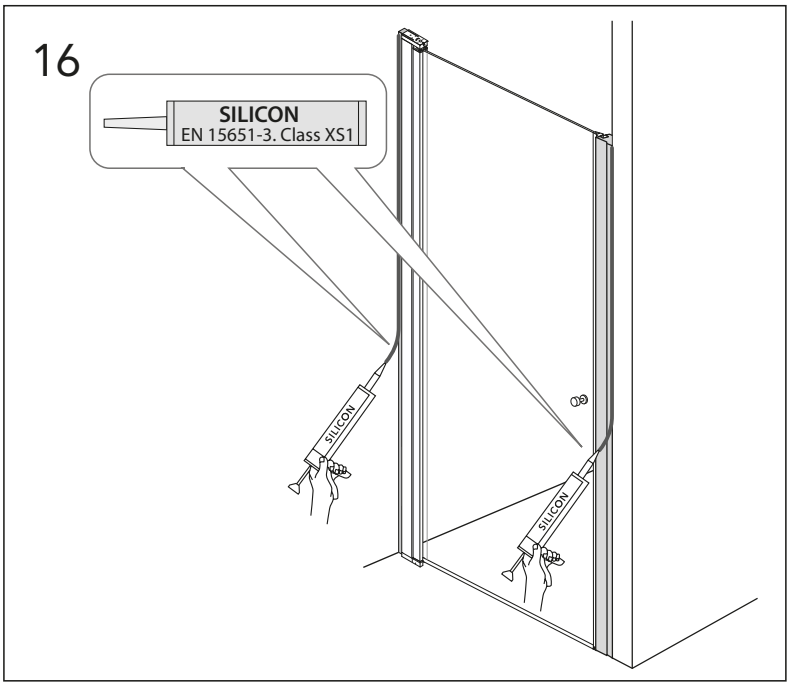
16
SILICON
EN 15651-3. Class XS1
SILICON
SILICON

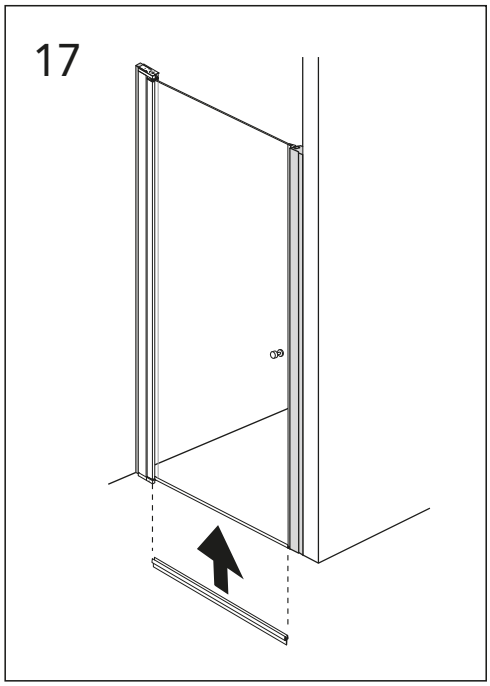
17

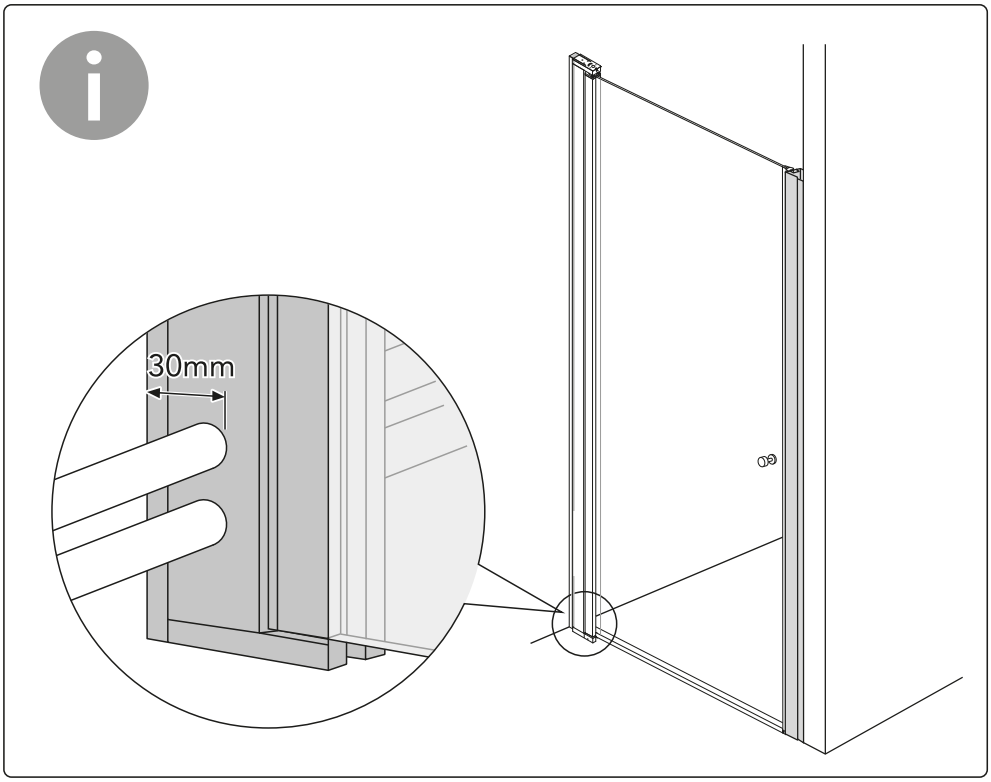

RESERVDELAR.
RESERVEDELER.
RESERVEDELE.
VARAOSAT.
SPARE PARTS.
VARUOSAD.
ATSARGINĖS DALYS.
REZERVES DAĻAS.
ЗАПАСНЫЕ ЧАСТИ.

DRIFT & SKÖTSEL
DRIFT OG VEDLIGEHOLDELSE
DRIFT OG VEDLIKEHOLD
ASENNUS-, KÄYTTÖ- JA HOITO-OHJEET
ASSEMBLY AND MAINTENANCE
PAIGALDAMINE & HOOLDAMINE
MONTAZA UN KOPSANA
MONTAVIMAS IR PRIEZIURA
УСТАНОВКА И УХОД

Installation instructions Square/Round shower corner & niche Art nr: GB1921100433/3 2021-01-14

A MEMBER OF THE
VILLEROY & BOCH GROUP

Sweden
www.gustavsberg.com/se/

Denmark
www.gustavsberg.com/dk/

Norway
www.gustavsberg.com/no/

Suomi/Finland
www.gustavsberg.com/fi/

Estonia
www.gustavsberg.com/ee/

Latvia
www.gustavsberg.com/lv/

Lithuania
www.gustavsberg.com/lt/

Україна
www.gustavsberg.com/ua/

Россия
www.gustavsberg.com/ru/