Instruction manual

ahlsell

WC Rimless

Monteringsanvisning WC stol Rimless
Monteringsanvisninger Toalett Rimless
Asennus-, käyttö-ja huolto-ohjeet WC-laite Rimless
Monteringsvejledning til WC stol Rimless

CE
www.ahlsell.com
EN997 - CL1 - 6 - VRII + CL2

CE
www.ahlsell.com
EN997 - CL1 - 6 - A + CL2

NORDIC QUALITY

a-c
a·collection

SE	7803068	SE	7803070
NO	6130873	NO	6130875
FI	5657035	FI	5657037
DK	10476480	DK	10476482
SE	7803067	SE	7803071
NO	6130872	NO	6130876
FI	5657034	FI	5657038
DK	10476469	DK	10476485
SE	7803069	SE	7807258
NO	6130874	NO	6130871
FI	5657036	FI	5657039
DK	10476481	DK	10476483

Table of Contents

Assembly instructions **3**
Montering
Montering
Asennusohjeet
Montering

Service **6**
Service
Service
Huolto
Service

Care instructions **8**
Skötsel
Vedlikehold
Hoito-ohjeet
Vedligeholdelse

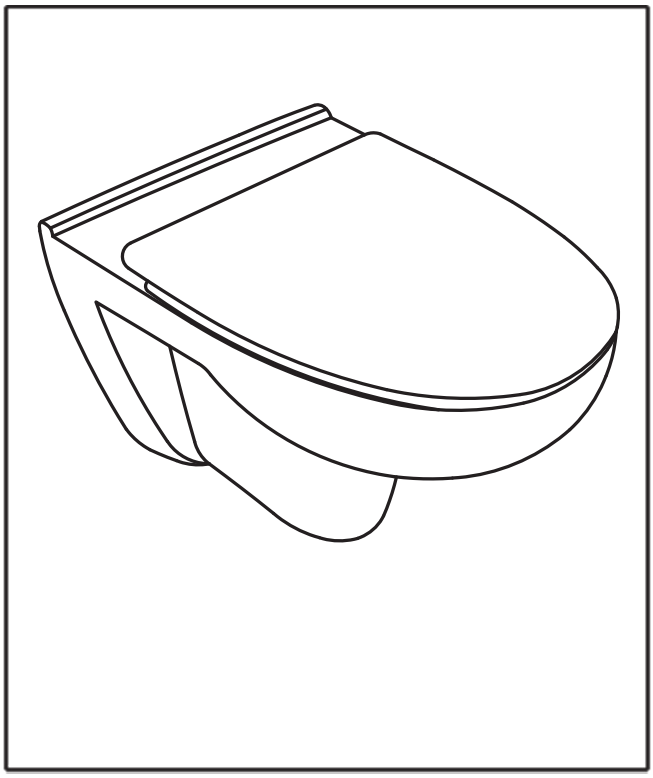

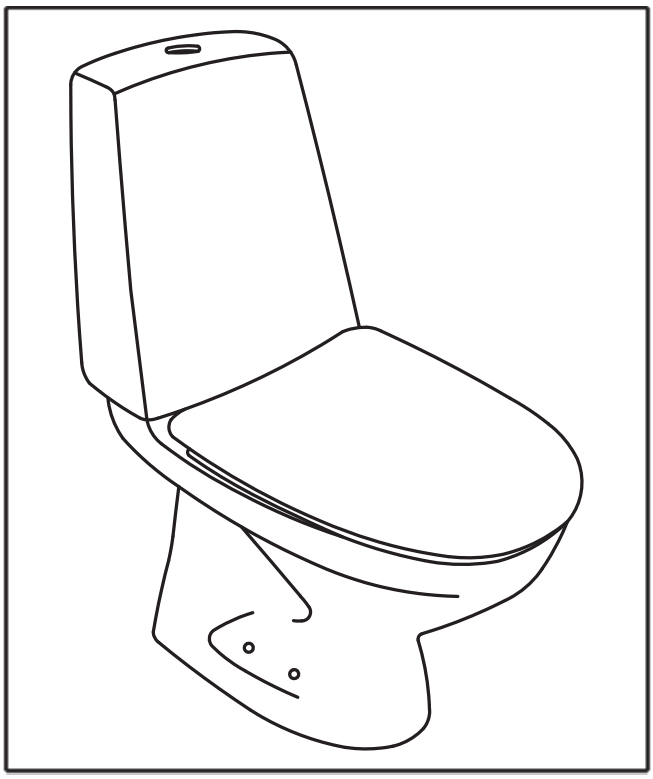

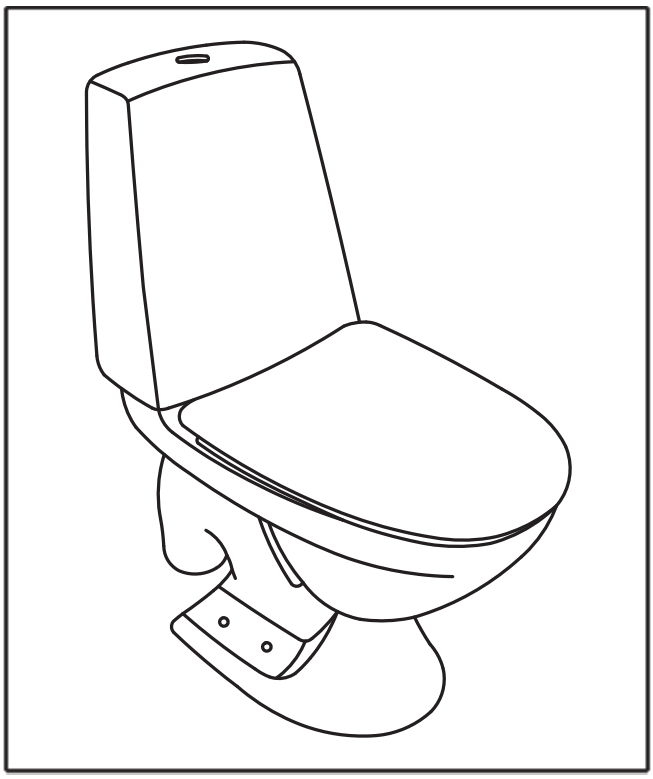

Floor-mounted WC with screws

Golvmonterade wc-stolar för skruvmontage

Gulvmontert klosett med skruer

WC:n asennus ruuveilla

Gulvmonteret toilet med skruer

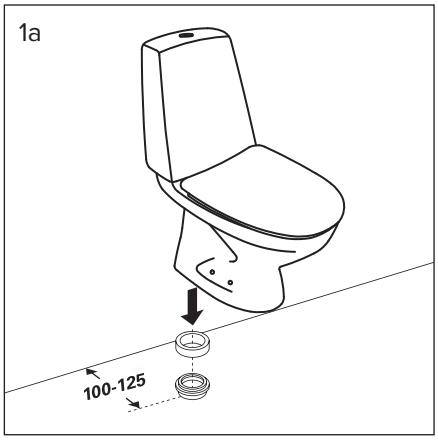

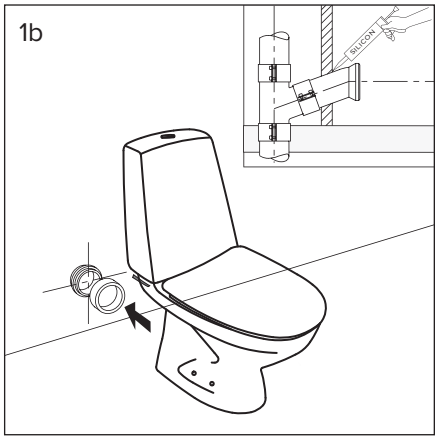

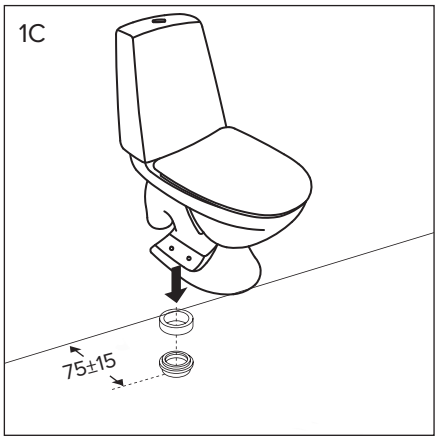

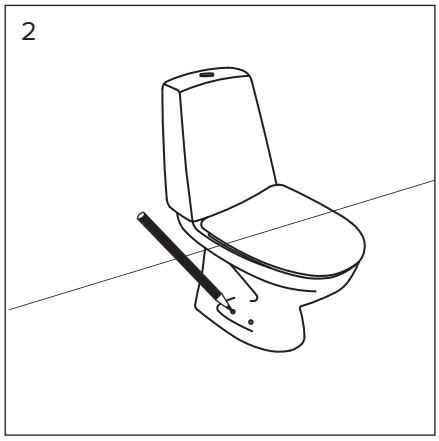

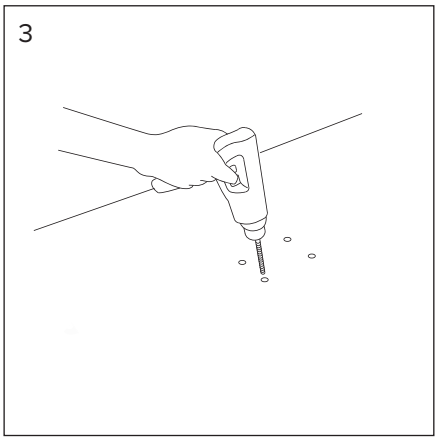

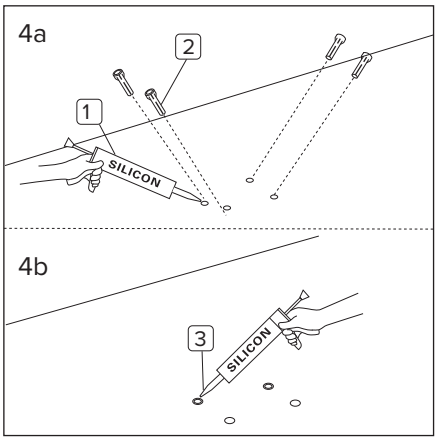

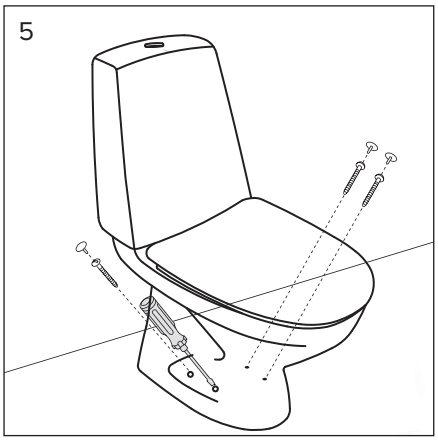

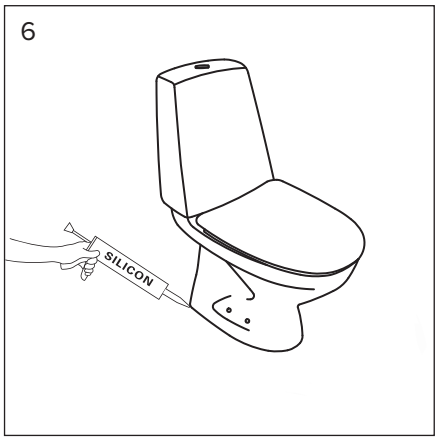

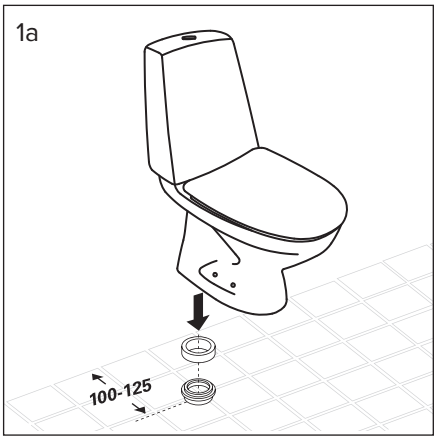

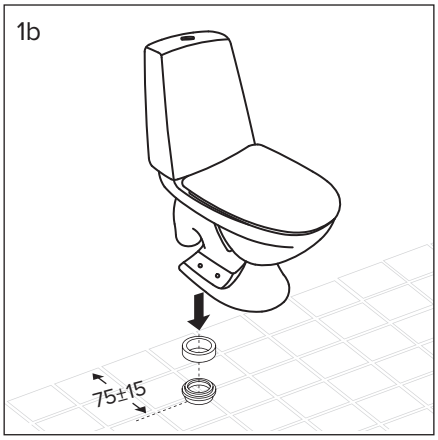

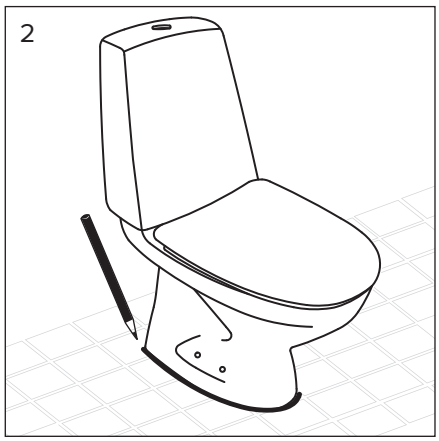

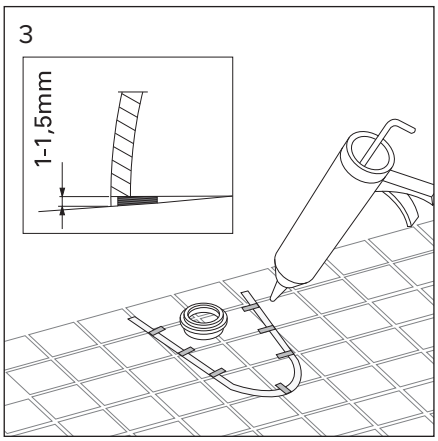

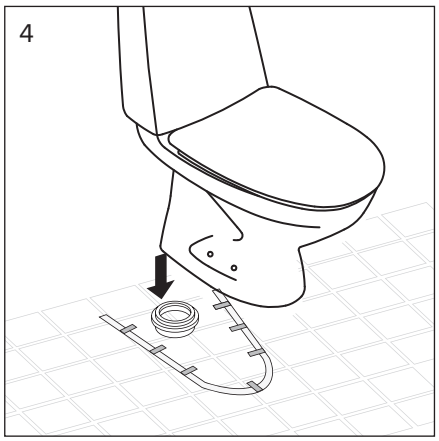

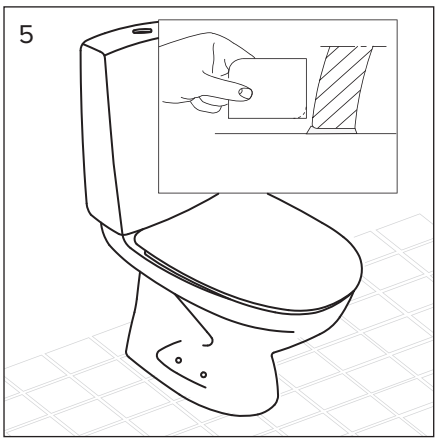

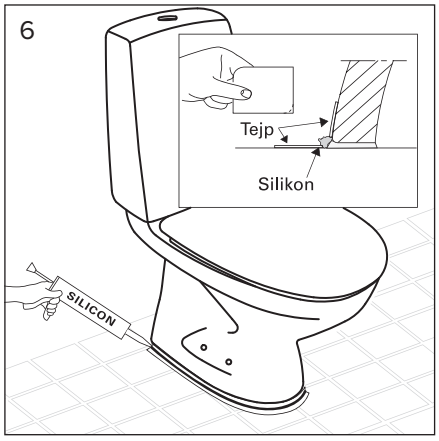

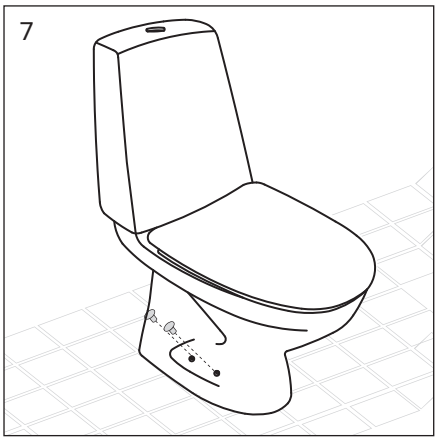

Floor-mounted WC, with glue

Golvmonterade wc-stolar för limmontage

Gulvmontert klosett med lim

WC:n asennus lattiaan liimamassalla

Gulvmonterede toiletter til limmontage

Wall-mounted WC with built-in cistern

This is a standard installation. During tting you should always follow the instructions from the respective manufacturers of the fixtures.

Väggmonterade wc-stolar med cistern i vägg
Detta är en standardinstallation. Följ alltid instruktioner för respektive tillverkare av fixtur vid montage.

Veggmontert klosettskål med innebygd sisterne
Dette er en standardinstallation. Følg altid instruktionerne fra den pågældende armaturproducent i forbindelse med samling.

Seinä -WC:t sisäänrakennetulla säiliöllä
Tämä on vakioasennus. Noudata aina asenustelineen valmistajan ohjeita asennuksessa.

Væghængte toiletter med cisterne i væggen
Dette er en standardinstallation. Følg altid instruktionerne fra den respektive producent af installationsarmatur ved montering.

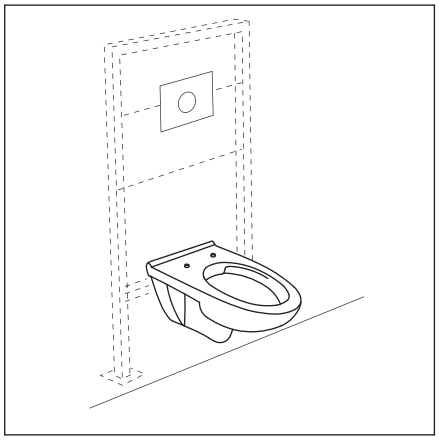

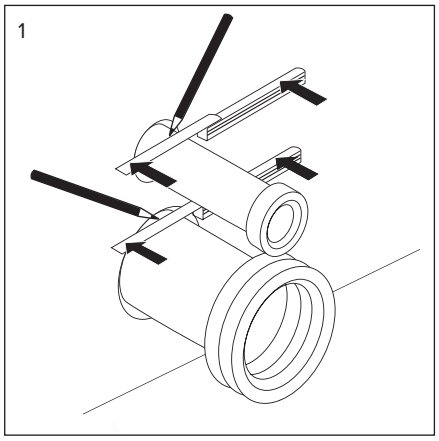

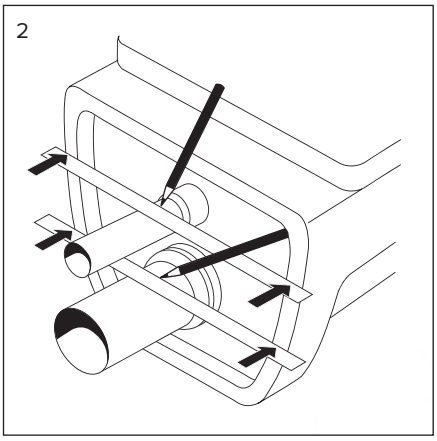

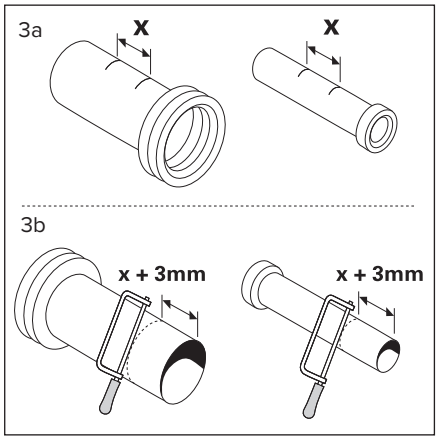

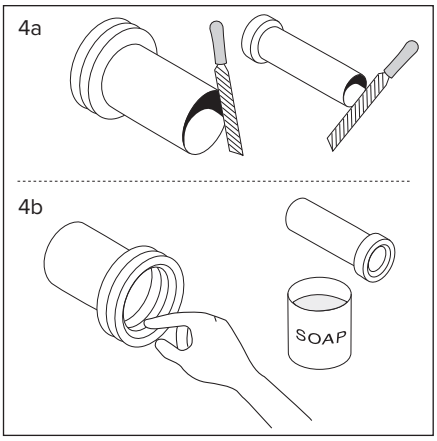

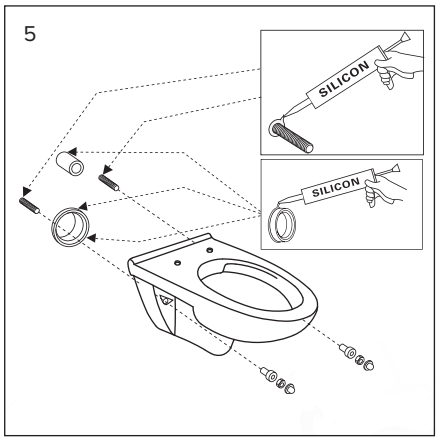

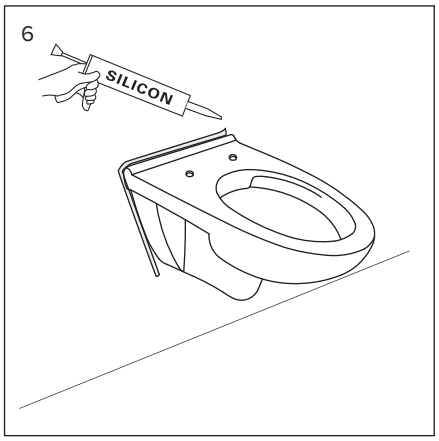

Flushing valve service

Service av ventilring
Service på ventilring

Huolto-ohjeet
Service af ventilsæde

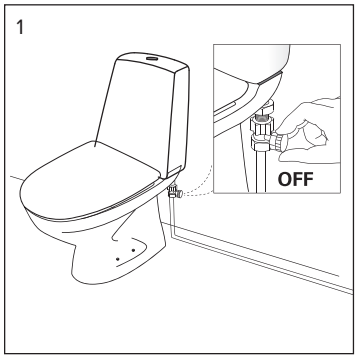

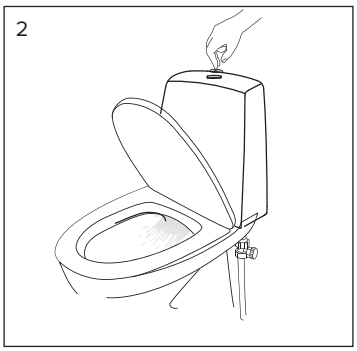

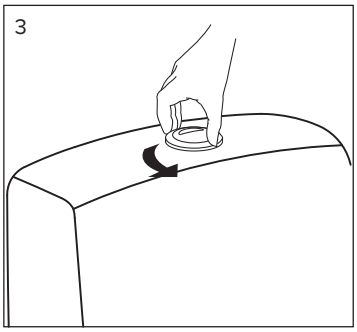

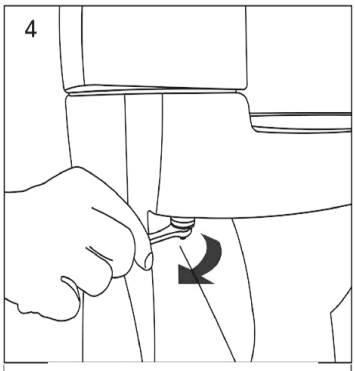

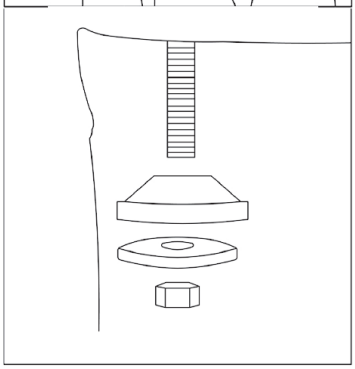

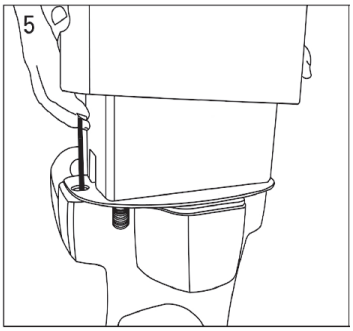

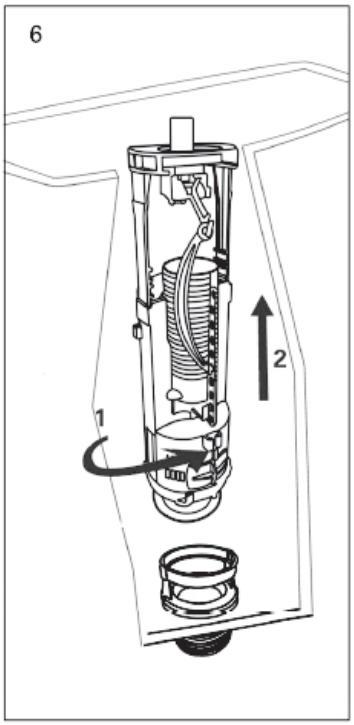

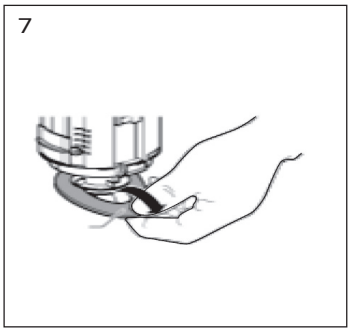

Maintenance of valve membrane

Service av ventilmembran
Service av ventilmembran

Venttiilin kalvon huolto
Service af ventilmembran

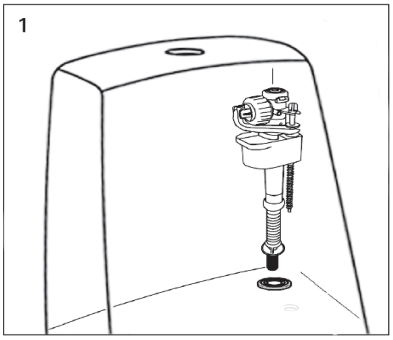

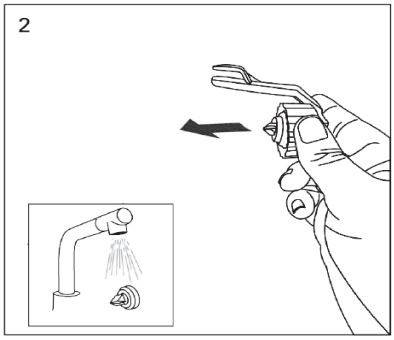

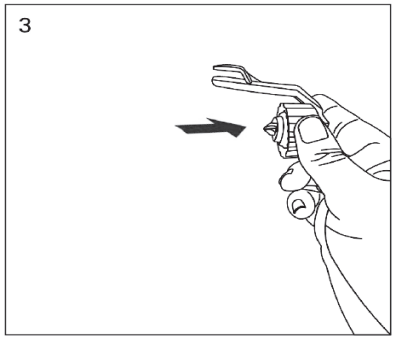

Increase flushing capacity – full flush 3/6 L

Öka spolmängden – helspolning 3/6 L

Øke spylemengden – helspyling 3/6 litr

Huuhteluvesimäärän lisääminen – iso huuhtelu 3/6 L

Øg skyllemængden – fuld skylning 3/6 L

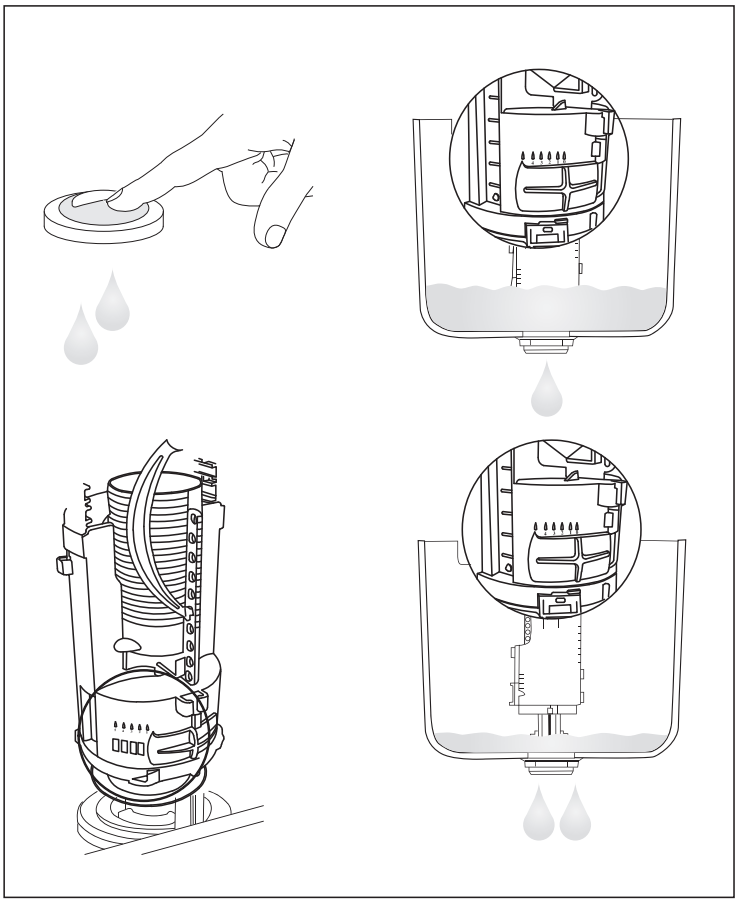

Increase flushing capacity – small flush 3/6 L

Öka spolmängden – halvspolning 3/6 L

Øke spylemengden – halvspyling 3/6 litr

Huuhteluvesimäärän lisääminen – pieni huuhtelu 3/6 L

Øg skyllemængden – halv skylning 3/6 L

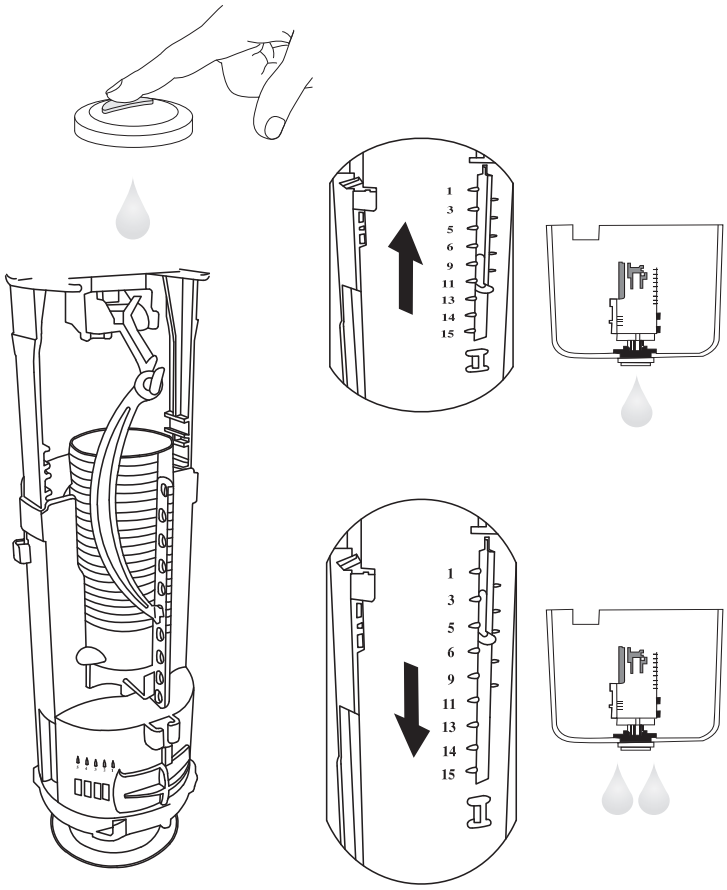

Care instructions

Genuine vitreous china is one of the easiest materials to look after. However, there are some things you should bear in mind to make it last as long as possible. Never use abrasive cleaners as these will eventually damage the glazing. The best way to remove any discoloration is to use citric- or acetic acid. Use a damp cloth to rub away the stain with the acid. Then rinse thoroughly. Normal household vinegar is enough to remove any lime scale stains, preferably somewhat heated up. Make a habit of cleaning the porcelain often and regularly. This will prevent the dirt and lime scale from building up.

Skötsel

Sanitetsporslin är ett ytterst lättskött material. Det finns dock några saker att tänka på för att förlänga livslängden på ditt porslin. Använd inte slipande rengöringsmedel när du rengör ditt porslin, eftersom det vid upprepat bruk skadar glasyren. Eventuella missfärgningar avlägsnas med citron- eller vinsyra. Använd en lätt fuktad trasa till att gnida bort fläcken med syran. Skölj sedan noggrant. Eventuella kalkfläckar avlägsnas med hushållsättika, gärna något uppvärmd. Ta för vana att rengöra porslinet ofta och regelbundet. Då har smuts och kalk svårare att få fäste.

Vedlikehold

Sanitetsporselen er et meget enkelt materiale å vedlikeholde. Det finnes imidlertid et par ting å tenke på for å forlenge porselenets livslengde. Ikke bruk skuremiddel når du rengjør porselenet, siden dette vil skade glasuren ved gjentatt bruk. Eventuelle misfarginger fjernes med sitron- eller vinsyre. Bruk en lett fuktet klut til å gni bort flekken med syren. Skyll deretter nøye. Eventuelle kalkflekker fjernes med husholdningseddik, gjerne noe oppvarmet. Gjør det til en vane å rengjøre porselenet ofte og jevnlig. Da er det vanskeligere for smuss og kalk å få festet seg.

Hoito-ohjeet

Saniteettiposliini on erittäin helppohoitoinen materiaali, mutta sen hoidossa on syytä kiinnittää huomiota muutamiin seikkoihin käyttöiän pidentämiseksi. Älä käytä hankaavia puhdistusaineita, sillä niiden toistuva käyttö vahingoittaa pinnoitetta. Mahdolliset värjäytymät poistetaan helpoiten sitruuna – tai viinihapolla. Hankaa tahraa varovasti kostutetulla liinalla ja hapolla. Huuhtele huolellisesti. Kalkkisaostumat poistetaan helpoiten hieman lämmitetyllä talousetikalla. Säännöllinen puhdistaminen estää lian ja kalkin tarttumista kiinni posliinipintoihin.

Vedligeholdelse

Sanitetsporcelæn er et yderst let material at vedligeholde. Der er dog nogle ting at tage højde for for forlænge levetiden på dit porcelæn. Brug ikke slibende rengøringsmidler til rengøring af dit porcelæn, da det ved gentagen brug kan skade glasuren. Eventuelle misfarvninger fjernes med citron- eller vinsyre. Brug en let fugtet klud til at gnide pletten af med syren. Skyl derefter grundigt. Eventuelle kalkpletter fjernes med husholdningseddike, gerne let opvarmet. Sørg for at rengøre porcelænet ofte og regelmæssigt. Så har snavs og kalk sværere ved at fæstne sig.

Produced by Ahlsell AB
117 98 Stockholm
www.ahlsell.com

a·collection