INSTALLATIONSVEJLEDNING
MONTAGEANWEISUNG
INSTALLATION INSTRUCTION
INSTRUCTIONS D'INSTALLATION
INSTALLATIE INSTRUCTIES
ISTRUZIONI DI INSTALLAZIONE
INSTRUCCIONES DE INSTALACIÓN

damixa

FM Mattsson Danmark ApS

Hvidkærvej 48, 5250 Odense SV
Abildager 26a, 2605 Brøndby
Tlf. +45 88 33 00 34
damixa-international@fmm-mora.com
www.damixa.com

Rev. 001
05/01/2024
2033200

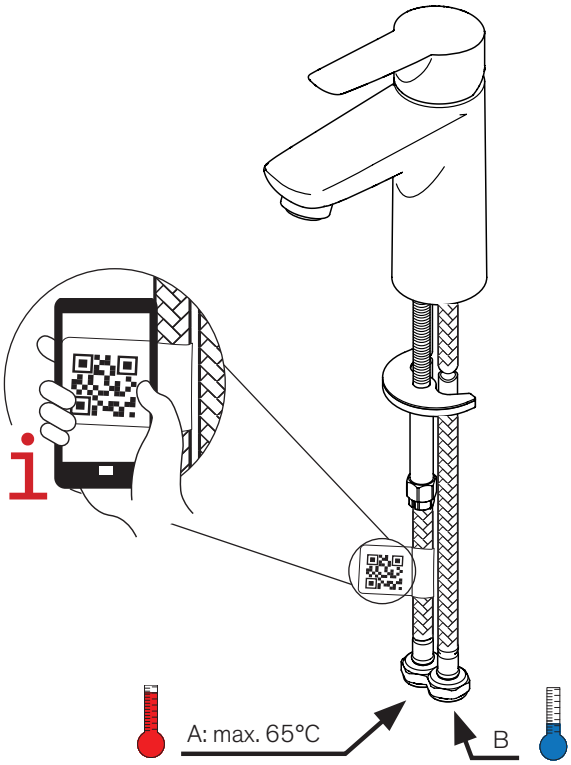

A, B: 50 - 1000 kPa (0.5-10 bar)

A

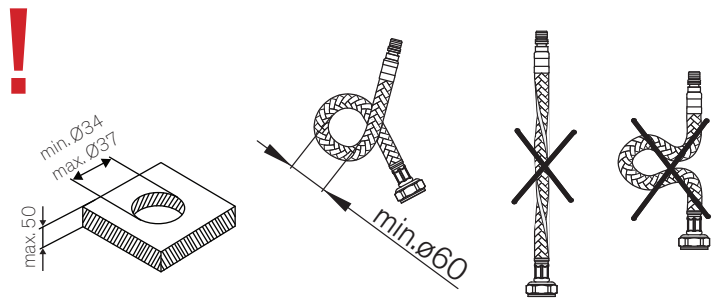

B

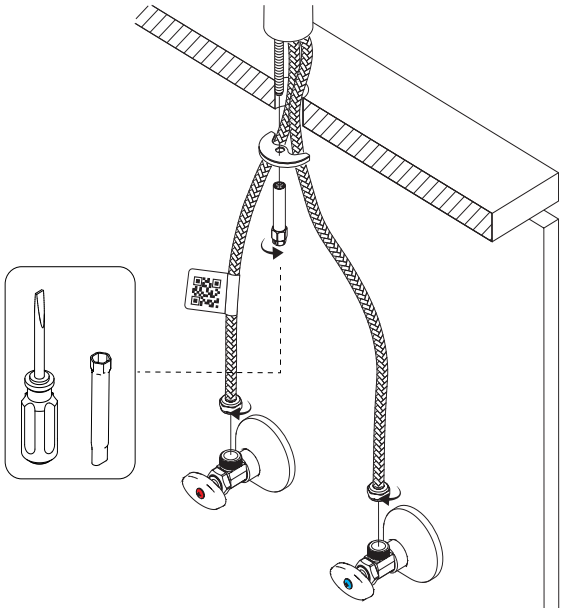

C

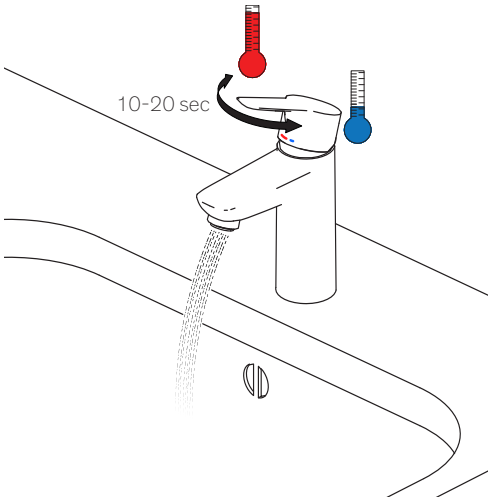

D

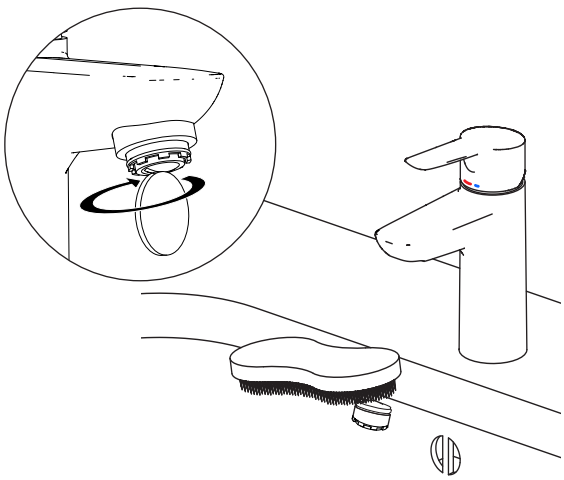

E

Coldstart | Koldstart

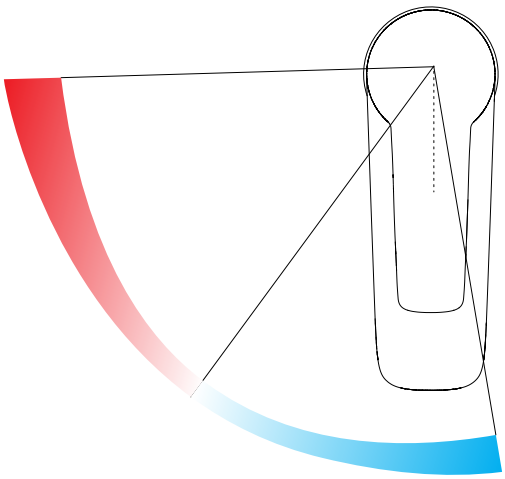

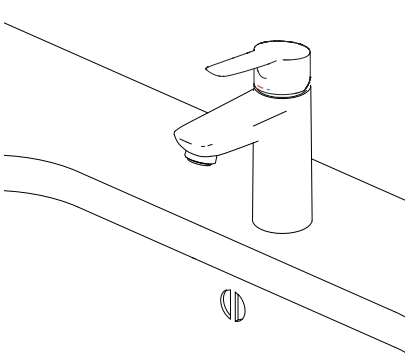

Closed

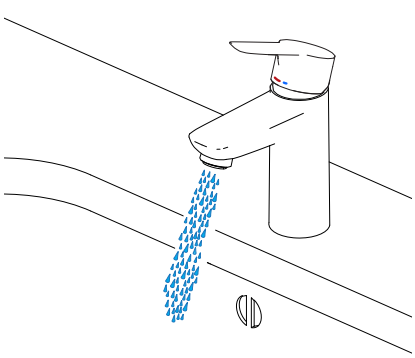

Open cold

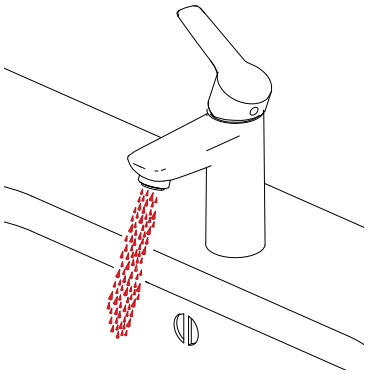

Open hot

Bottom Vaule | Bundventil | Bottenventil

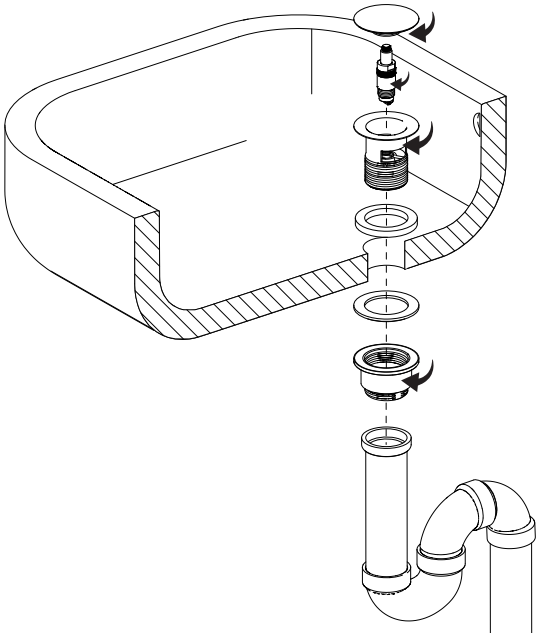

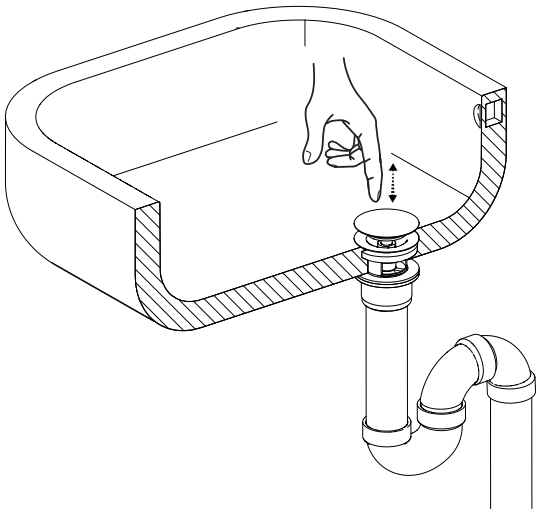

Temperature-limiter | Temperaturbegrænser | Temperaturbegränsning

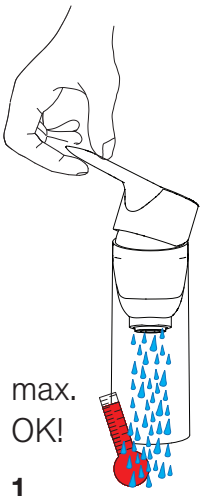

1

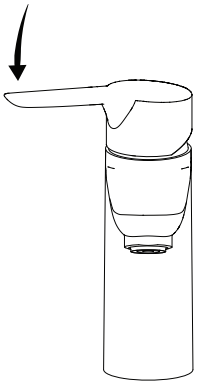

2

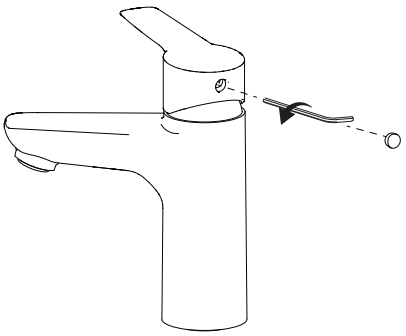

3

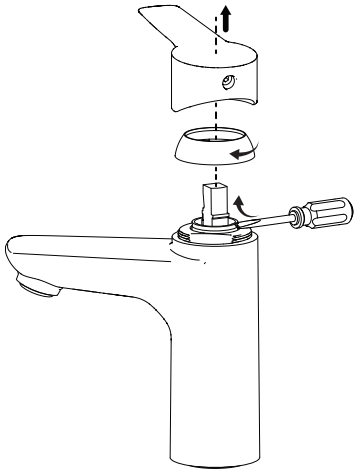

4

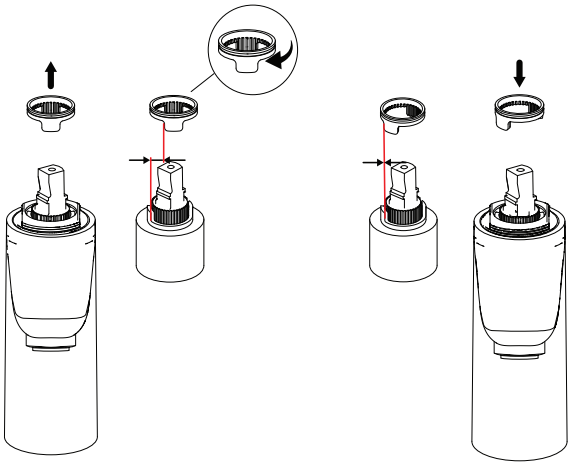

5

Flow Limiter | Flowbegrænser

