DANSANI
DANISH BATHROOM DESIGN

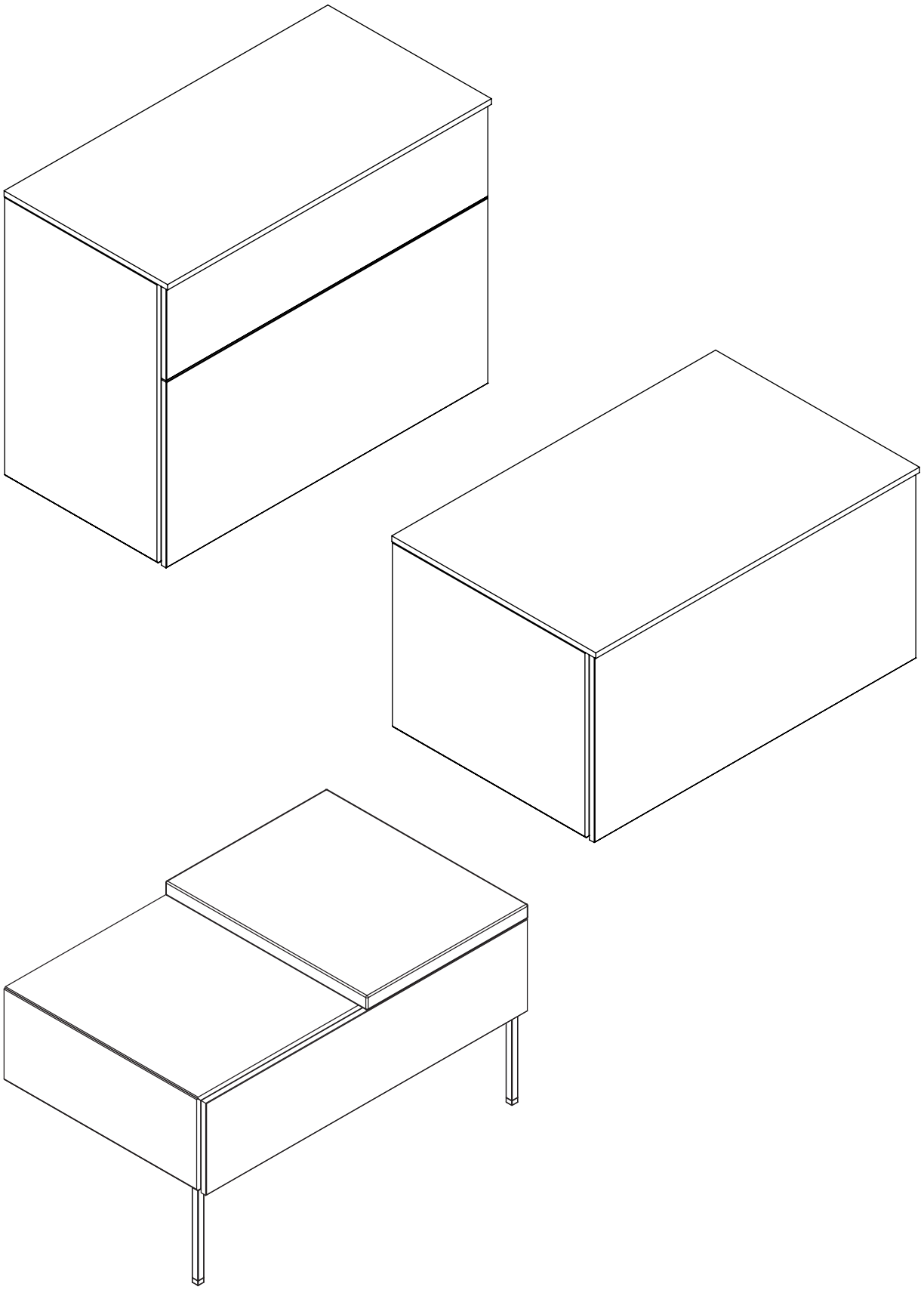

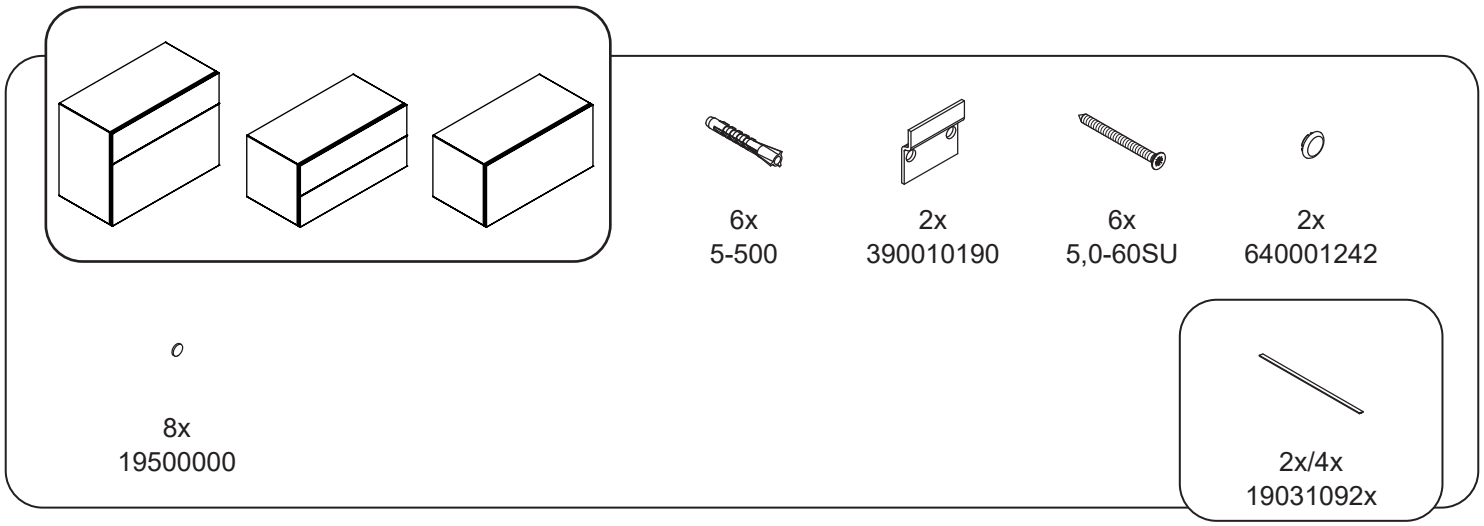
6x
5-500
2x
390010190
6x
5,0-60SU
2x
640001242
8x
19500000
2x/4x
19031092x

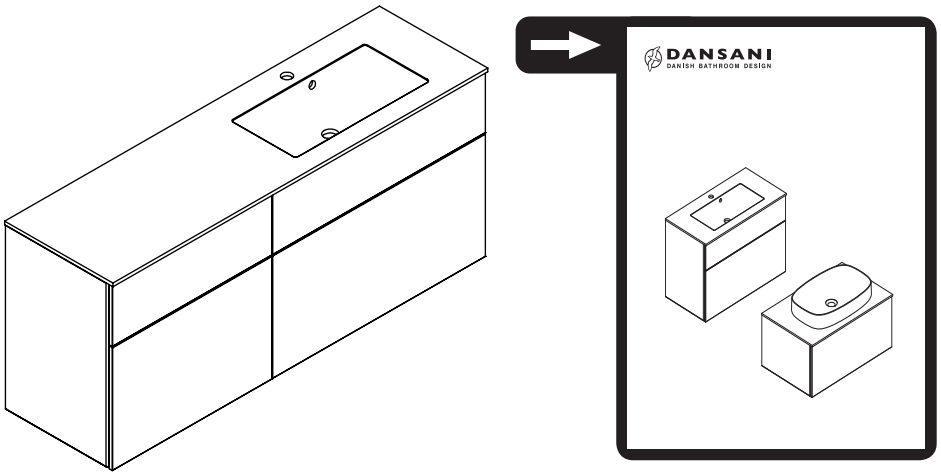
DANSANI
DANISH BATHROOM DESIGN

1

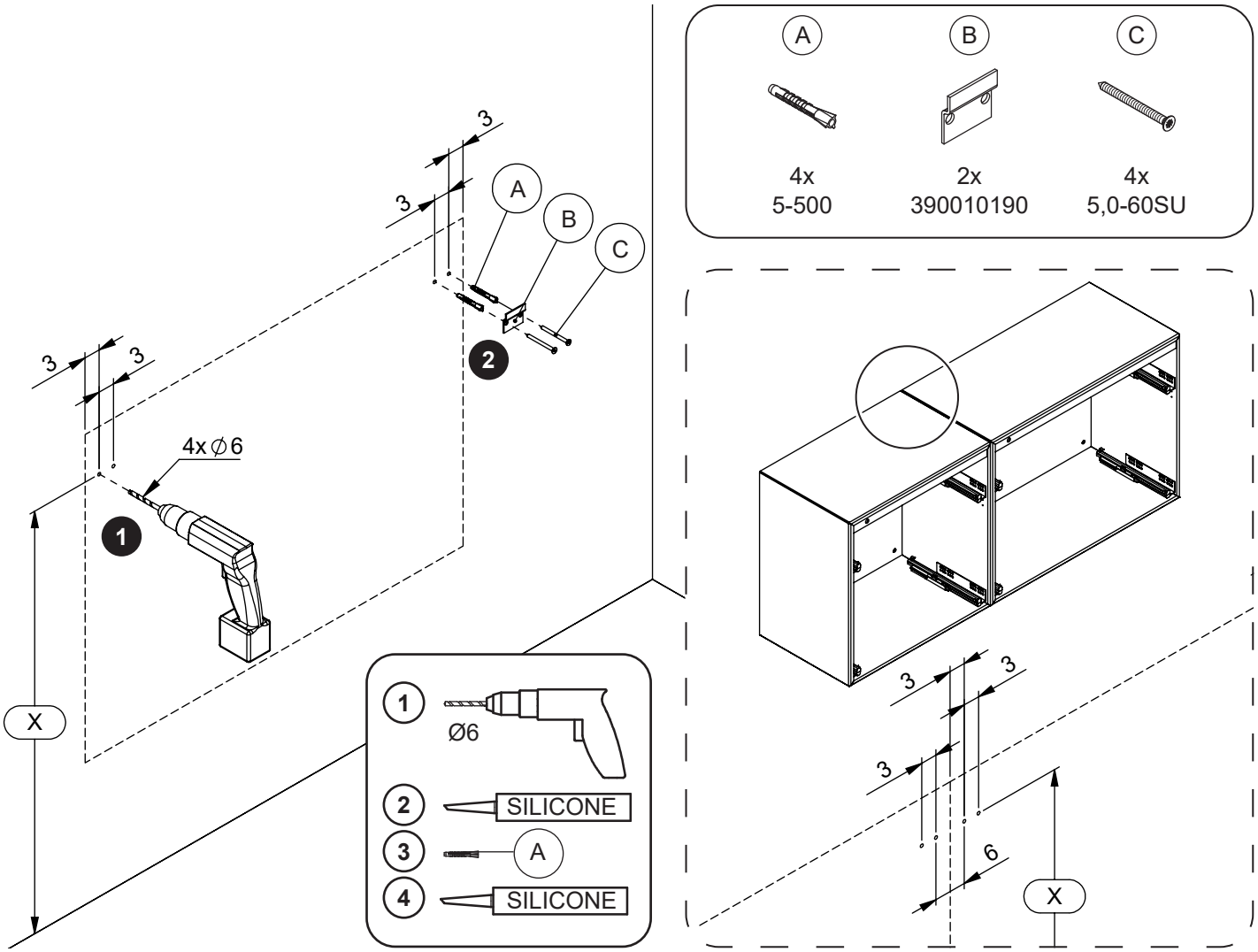
A
B
C
4x
5-500
2x
390010190
4x
5,0-60SU
3
3
3
3
4x ∅6
1
2
X
1
Ø6
2
SILICONE
3
A
4
SILICONE
3
3
3
6
X

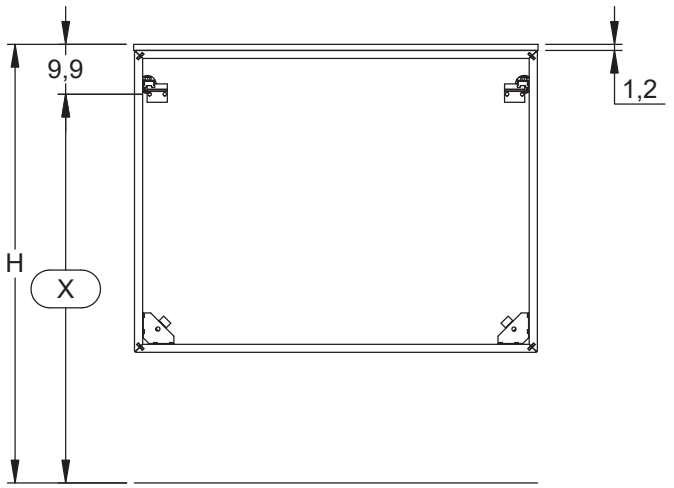

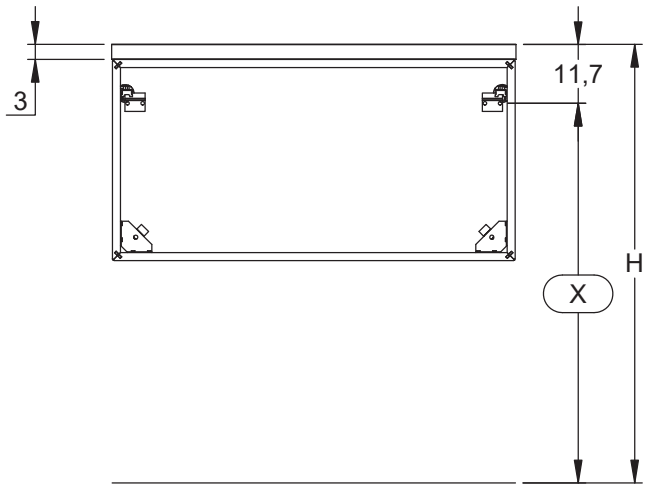

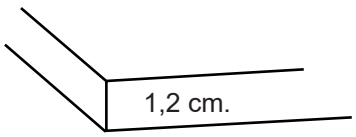

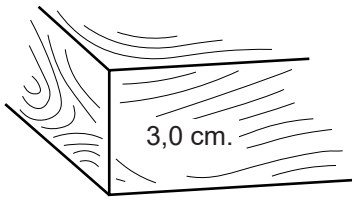

X = H - 9,9 cm

X = H - 11,7 cm

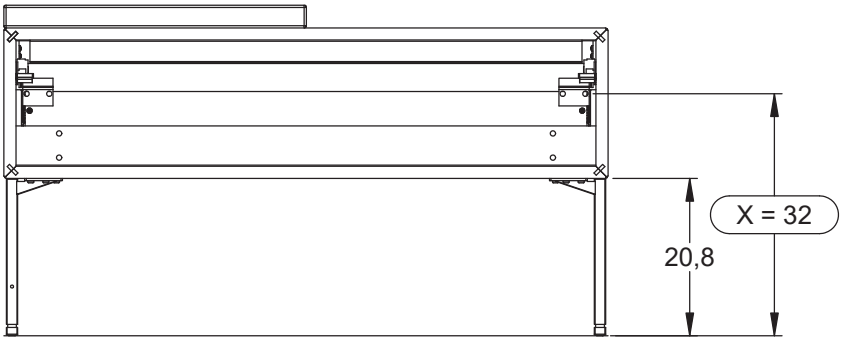

2

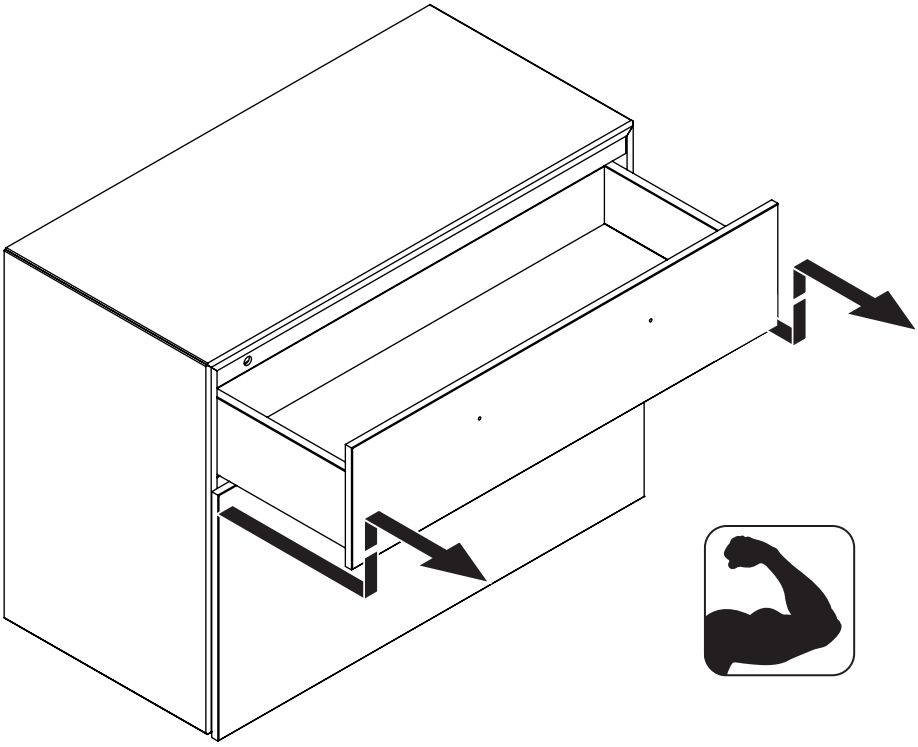

3

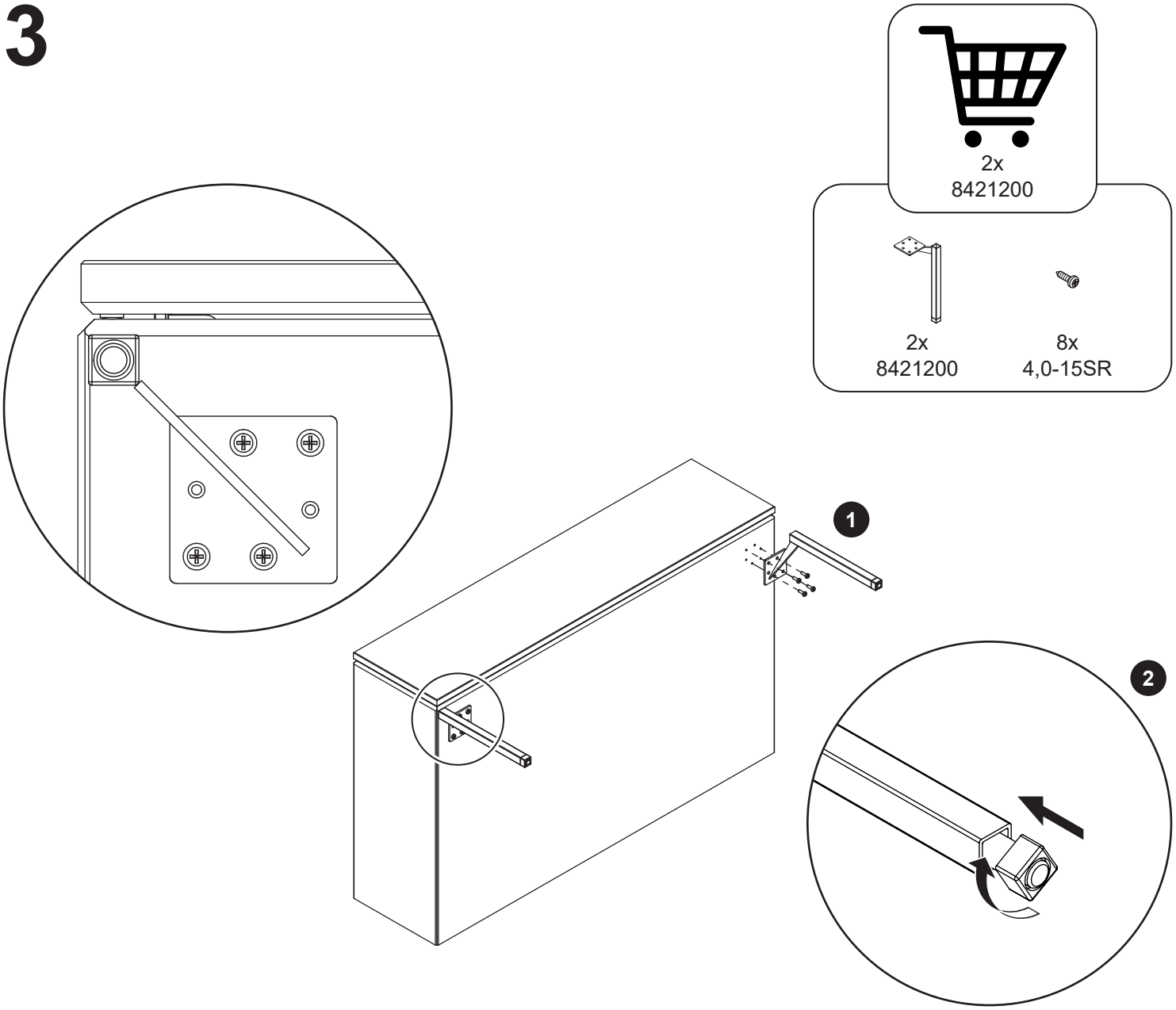

4

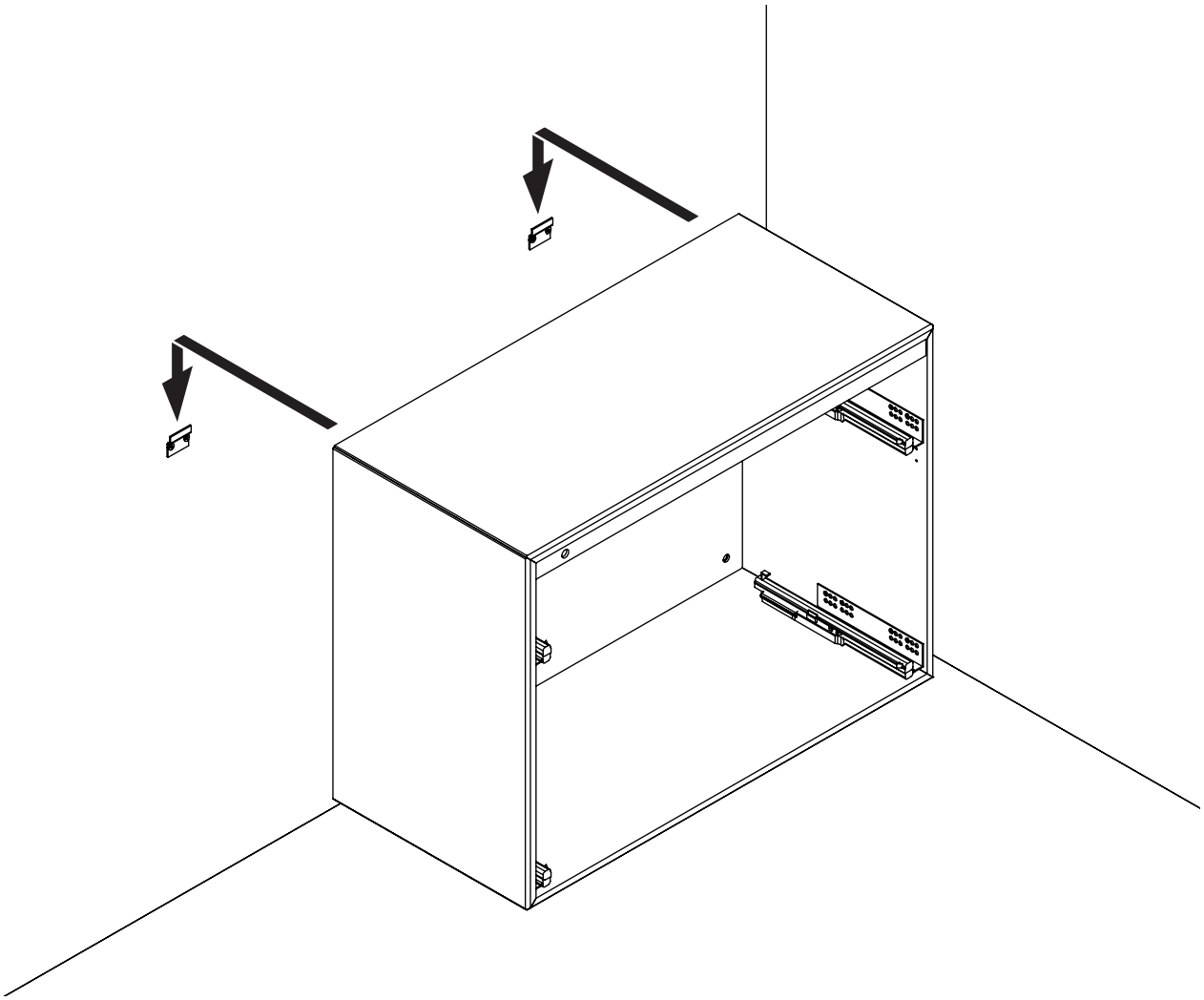

5

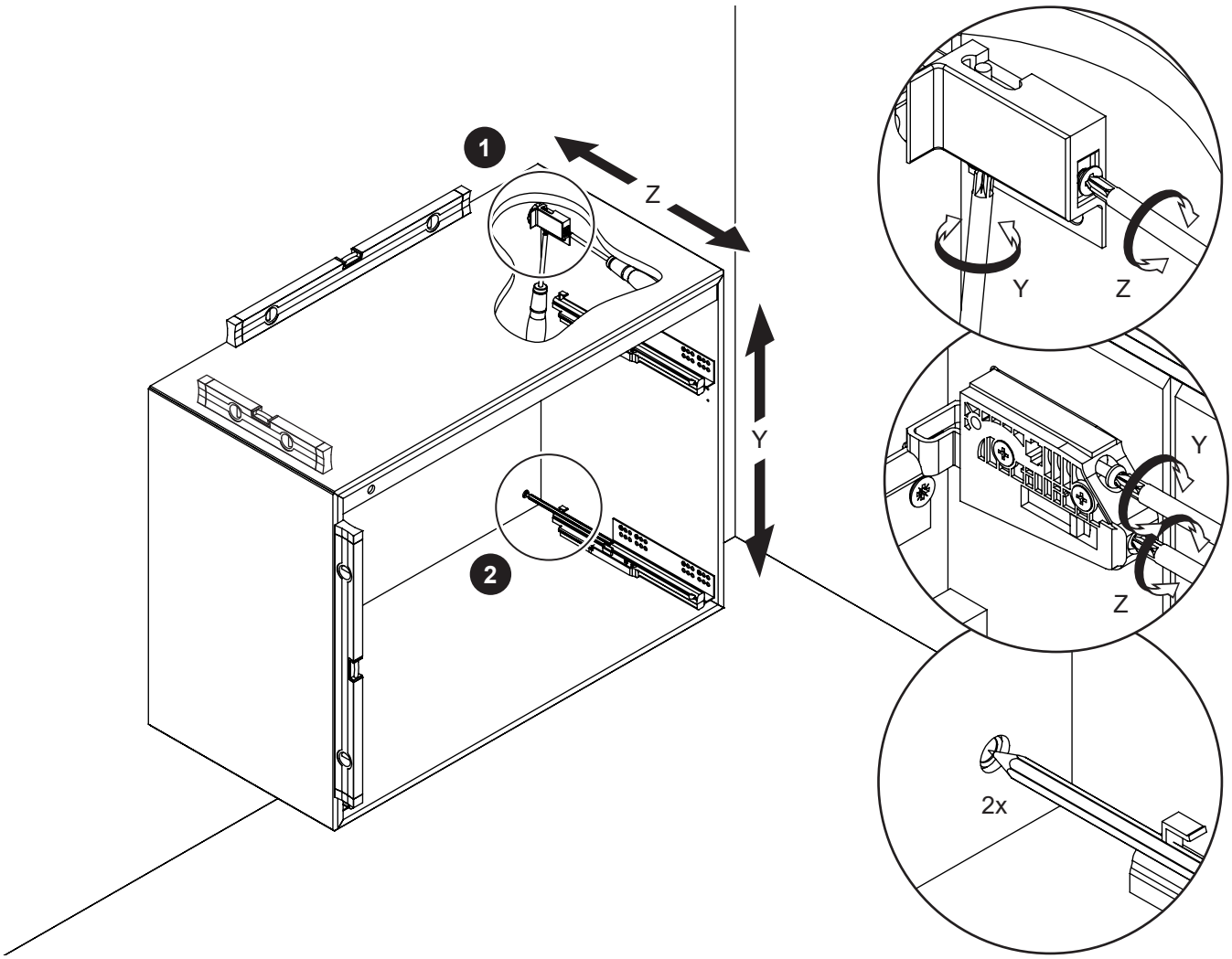

6

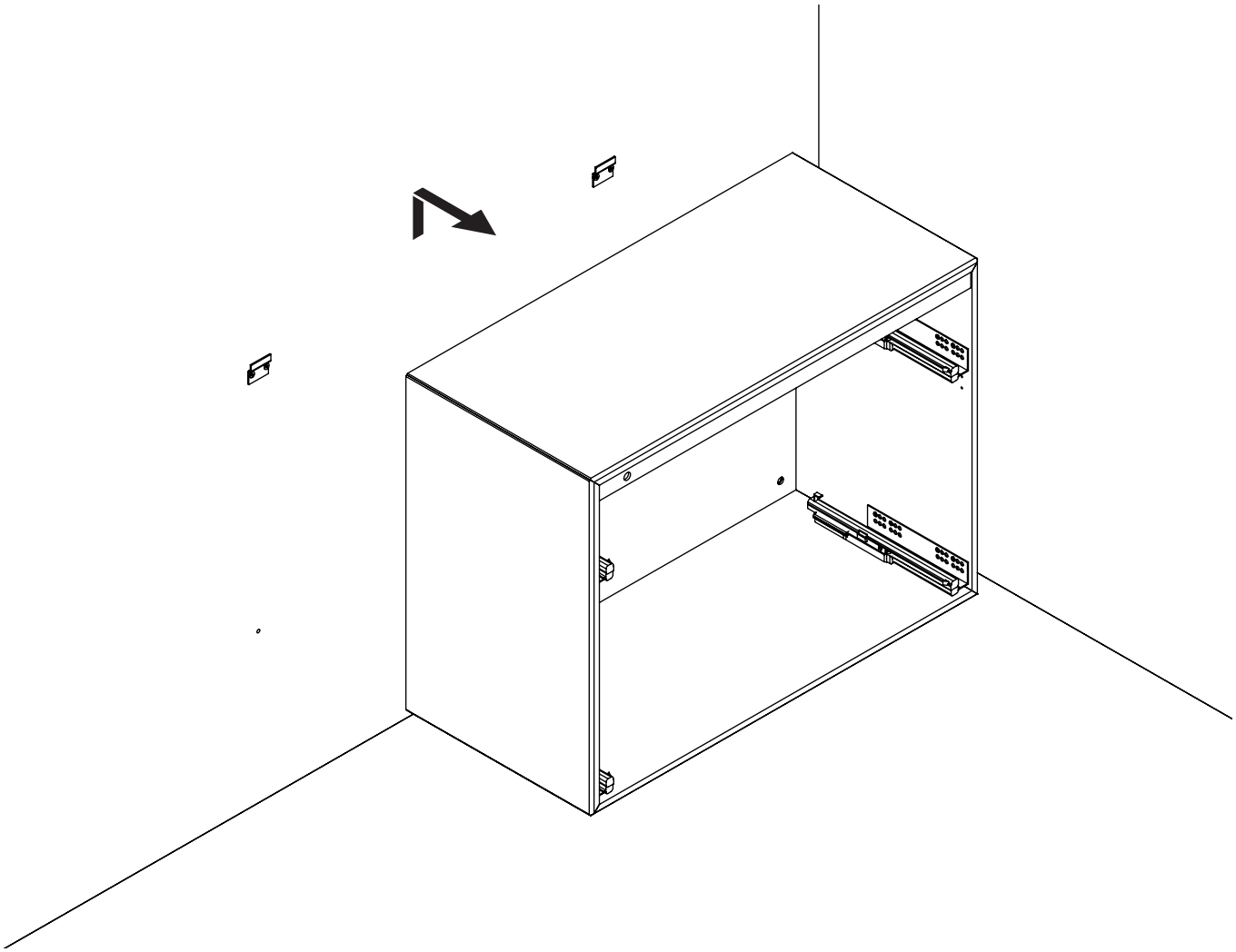

7

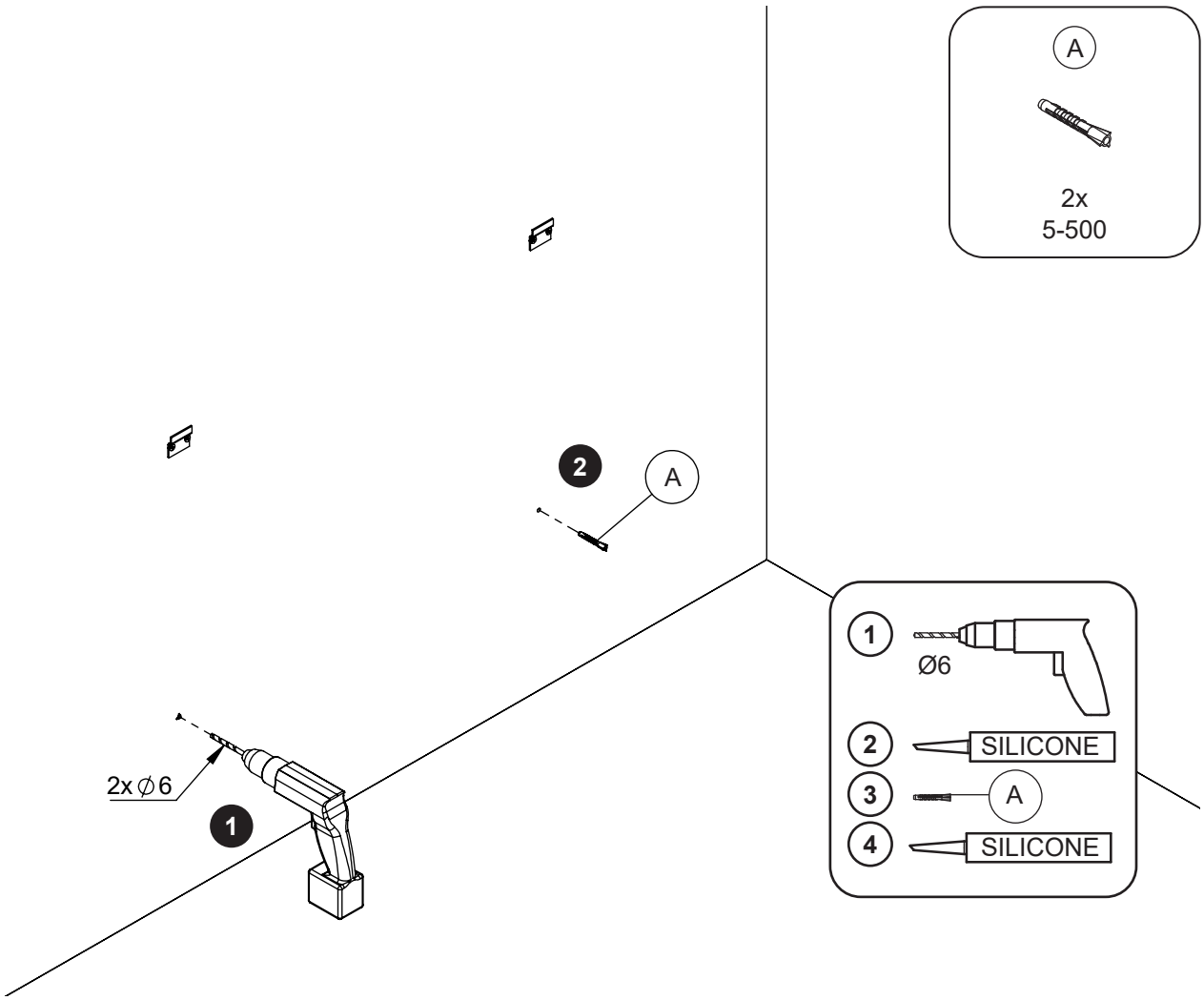

8

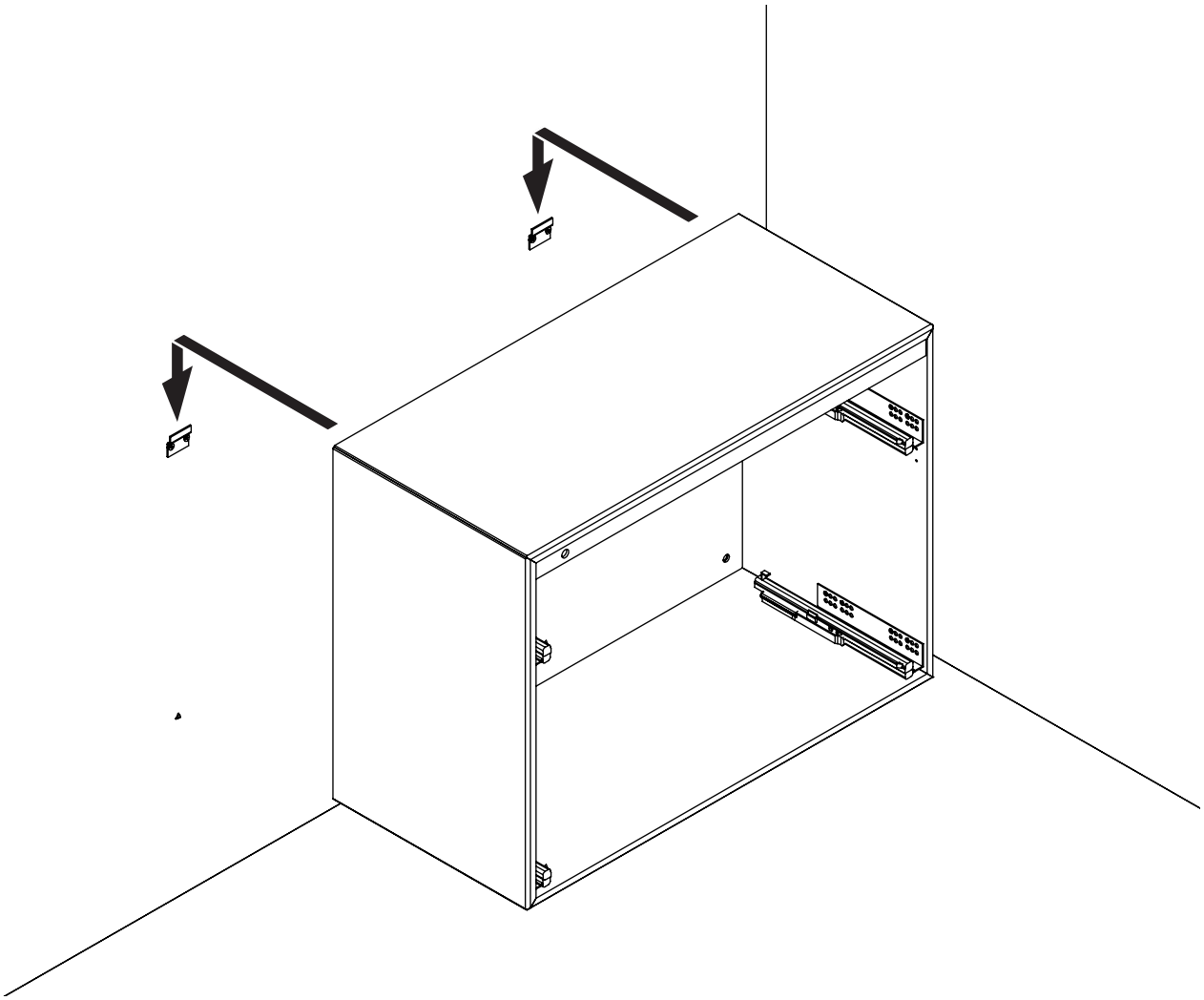

9

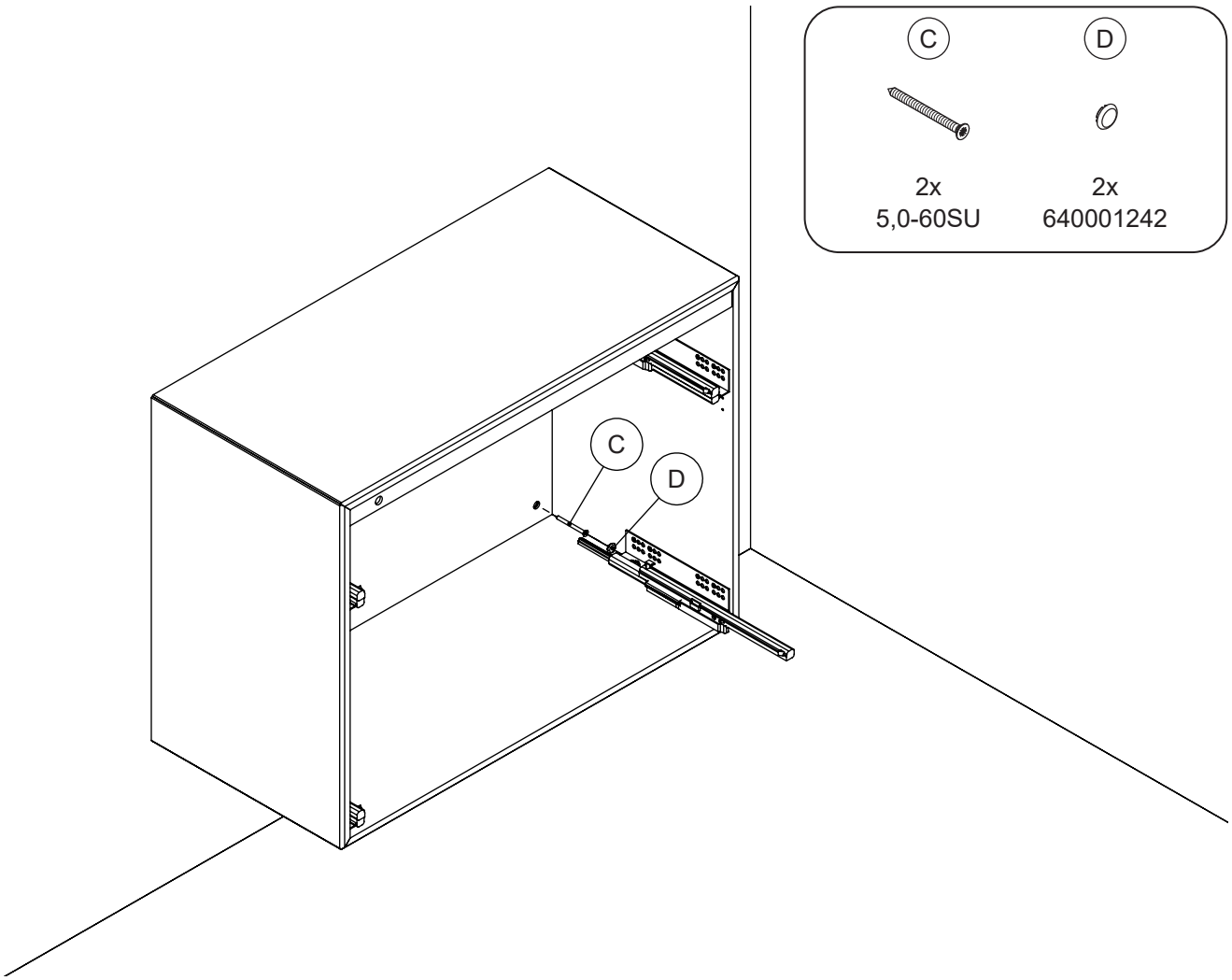

10

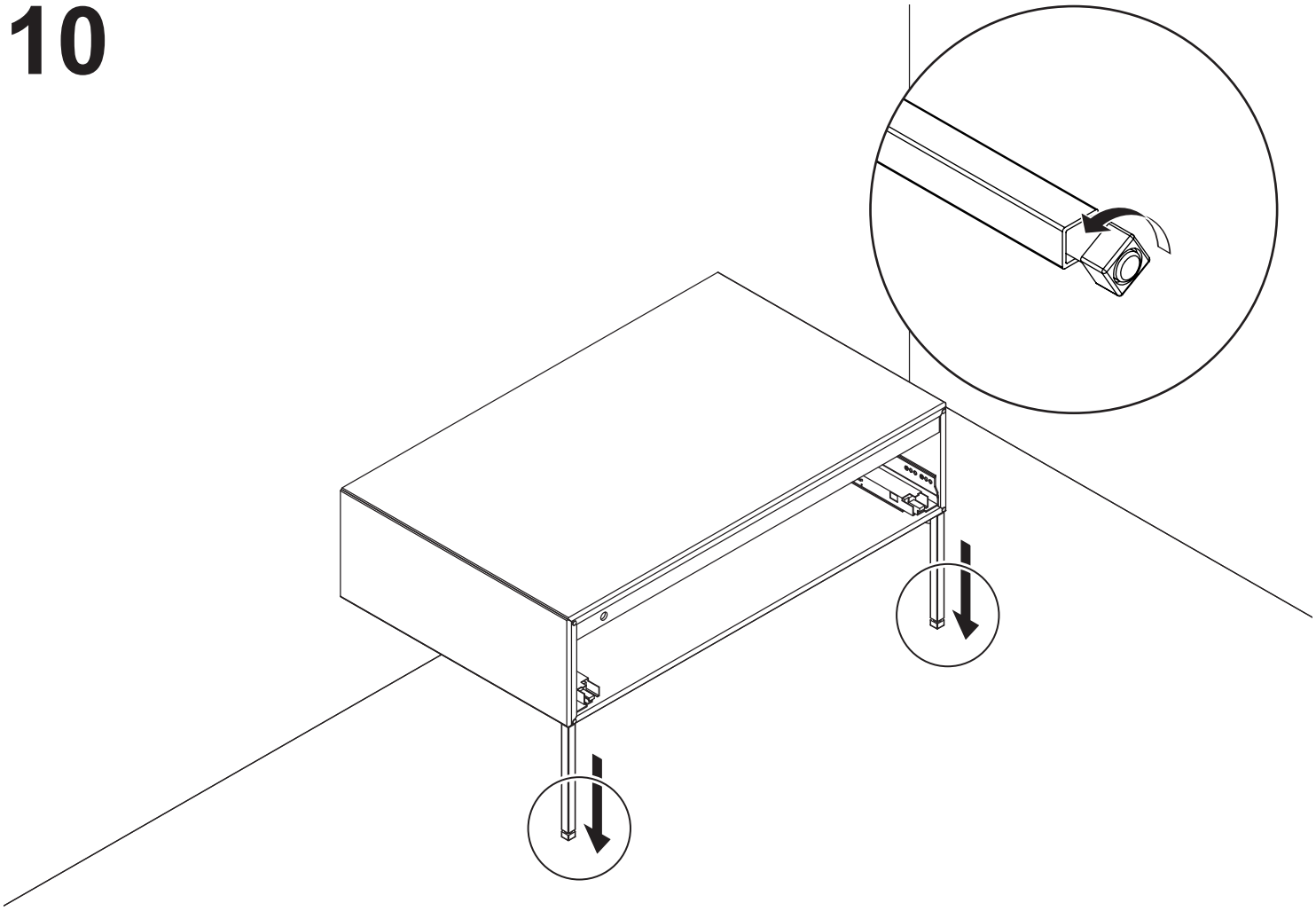

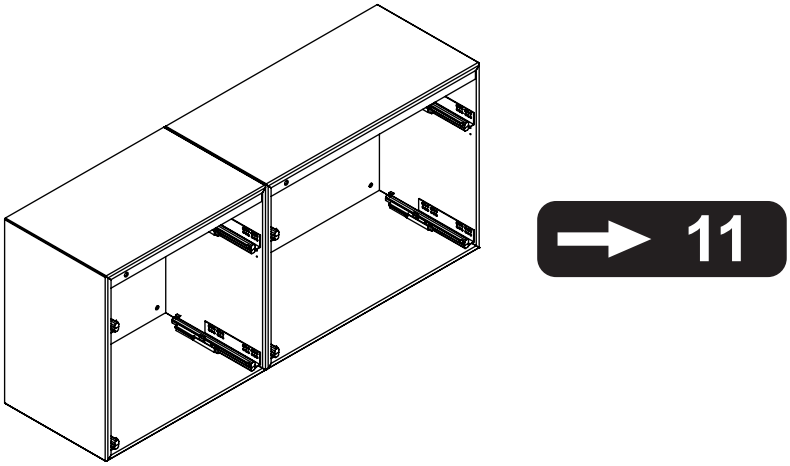

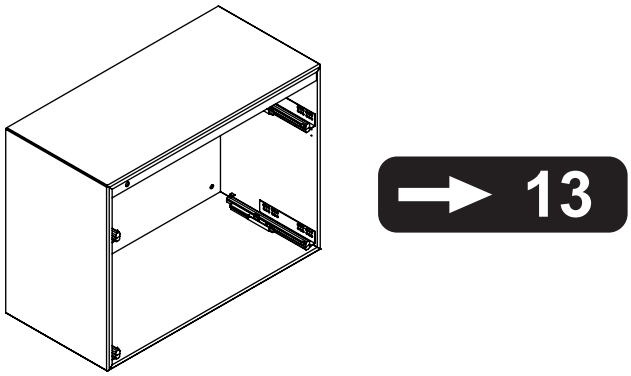

11

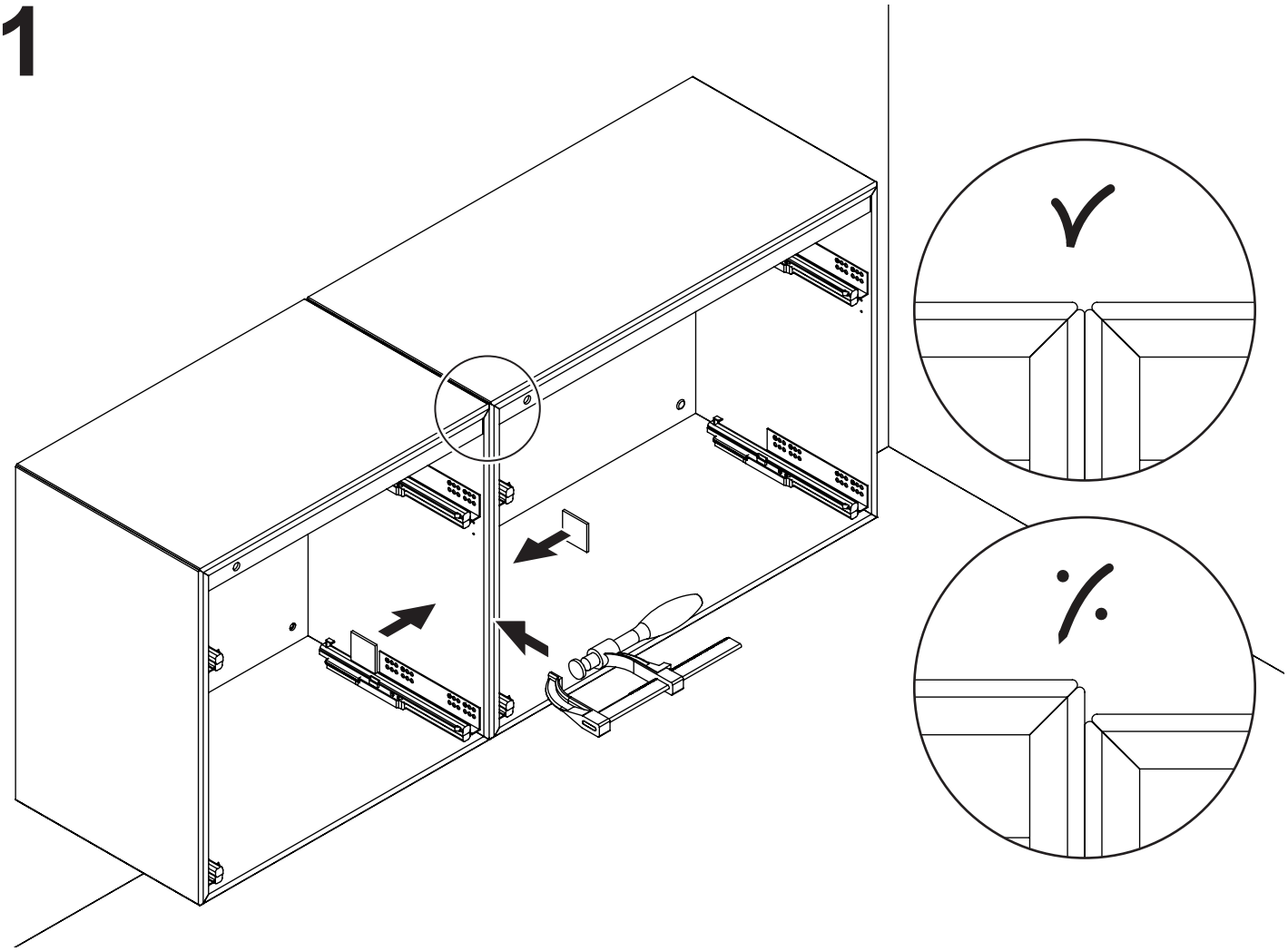

12

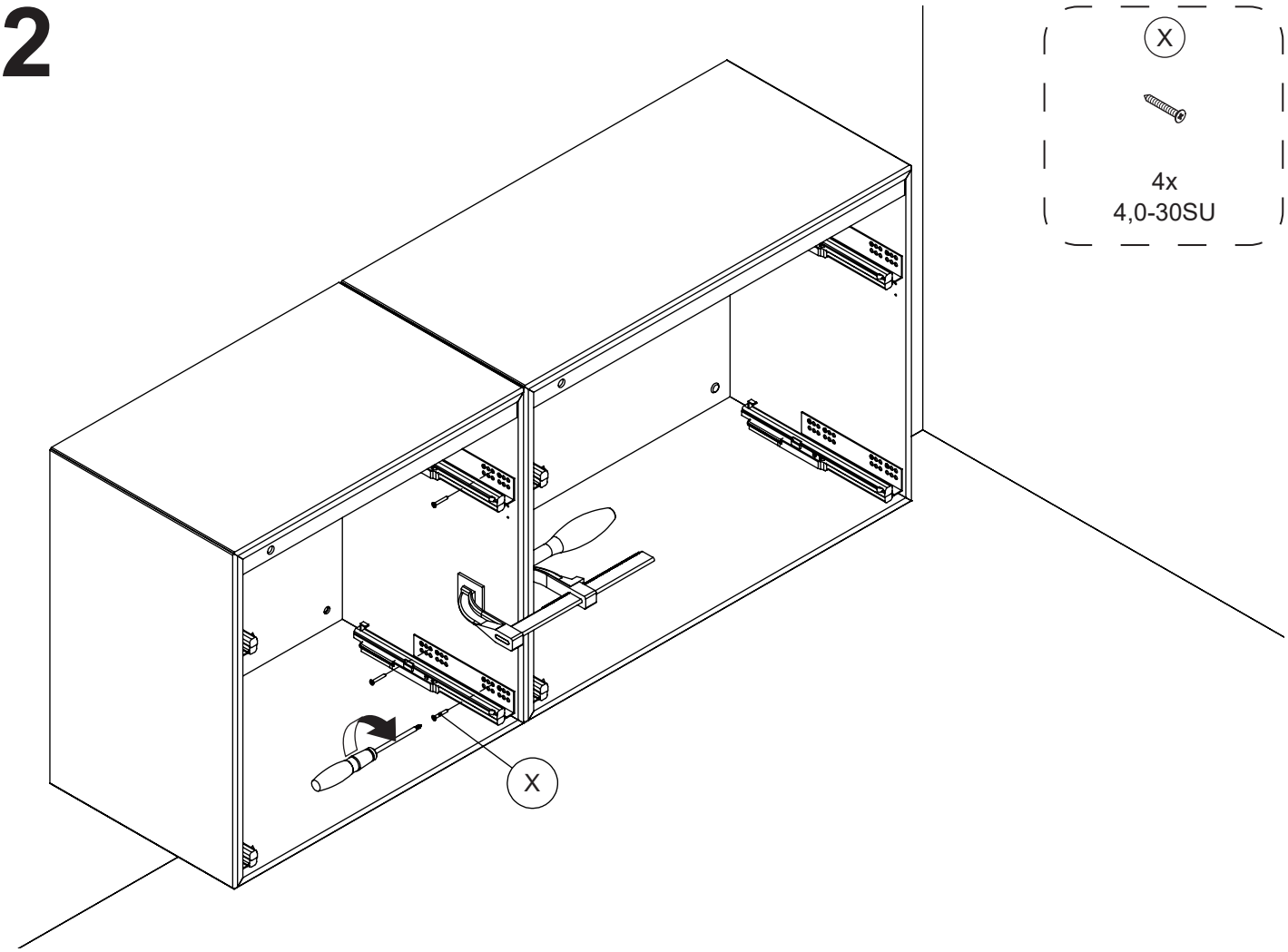

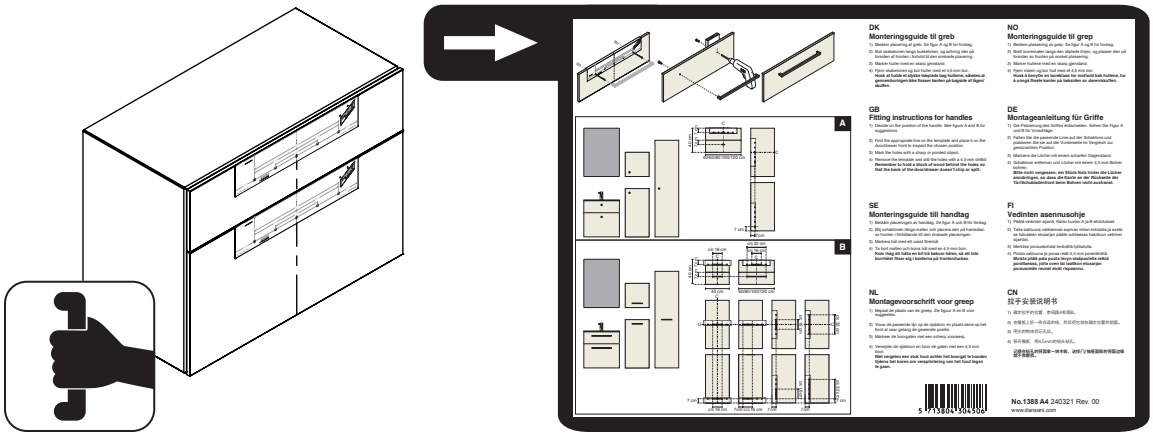

DK
Monteringsguide til greb
1) Bestem placering af greb. Se figur A og B for forslag.
2) Bub skabslågen bags bukketræer, og anbring den på forsiden af kosten i forhold til den ønskede placering.
3) Markér huller med en skarp genstand.
4) Fjern skabslågen og bor huller med et 6,5 mm bor.
Husk at bukke et stykke tømrerbånd bag hullerne, udvides af skæreindrømmen ikke fræsen kosten på bagsiden af lågen!

NO
Monteringsguide til grep
1) Bestem plassering av grep. Se figur A og B for forslag.
2) Bestil tømrerrullen bangs dørs skjæledetrojen, og plasser den på forsiden av kosten på ønsket plassering.
3) Merker hullene med en skarp gjenstand.
4) Fjern skåten og bor hull med et 6,5 mm bor.
Husk å bøyrylle en tømrebaua for mulitheid bak hullene, for å unngå thaste kosten på baksiden! av dørenskuffen.

GB
Fitting instructions for handles
1) Decide on the position of the handle. See figure A and B for suggestions.
2) Fold the appropriate line on the template and place it on the drawfronter front to inspect the chosen position.
3) Mark the holes with a sharp or pointed object.
4) Remove the template and drill the holes with a 6.5 mm drill bit.
Remember to bend a piece of carpenter's tape behind the holes! Not the back of the drawfronter doesn't chip or split.

DE
Montageanleitung für Griffe
1) Die Platzierung des Griffes entscheiden. Siehe Die Figur A und B für Vorschläge.
2) Biegen Sie die entsprechende Linie auf der Schablone und platzieren Sie sie auf der Vorderseite im Vergleich zur gewünschten Position.
3) Markieren die Löcher mit einem scharfen Gegenstand.
4) Schablone entfernen und Löcher mit einem 6,5 mm Bohrer bohren.
Bitte nicht vergessen, ein Stück Holz hinter die Löcher zu biegen! Nicht die Rückseite der Schublade Chips oder Tischschubladenfront lame Bohren nicht zuschlagen.

SE
Monteringsguide till handtag
1) Bestäm placeringen av handtag. Se figur A och B för förslag.
2) Böj schablonen längs kanten och placera den på framsidan av skuffen i förhållande till den valda placeringen.
3) Markera hål med en vass föremål.
4) Ta bort mallen och borra hål med en 6,5 mm borr.
Kom ihåg att hålla en bit bit balsam hålen, så att inte borrhålet flisar sig i kanterna på framlemchaksen.

FI
Vedinten asennusohje
1) Päätä vedinten sijainti. Katso kuvine A ja B ehdotukset.
2) Taita sabluuna vaittiemman sopivan mitan luhistilta ja aseta sen etuosaan ottaaksesi yäätän suhteessa halutuun vetimen sijaintiin.
3) Merkitse pinsaukohdat terävällä työkalulla.
4) Poista sabluuna ja poraa reiät 6,5 mm poranterällä.
Muista yhtää palo puula levyn sisäpuolella reikiä peratäkseen, jotta ei ole tai laatikon etuseinän pinnoumiin reunat eivät rapaanne.

NL
Montagevoorschrift voor greep
1) Bepaal de plaats van de greep. Zie figuur A en B voor suggesties.
2) Vouw de gaatjesrde lijn op de sjabloon en plaats deze op het front ai vaar gelang de gewenste positie.
3) Markeer de boorgaten met een scherp voorwerp.
4) Verwijder de sjabloon en boor de gaten met een 6,5 mm boor.
Met vergeten een stuk hout achter het boorgat te knuden bijlaag het kunnen ons verspliintering van het hout tegen te gaan.

CN
拉手安装说明书
1) 确定拉手的位置。参见图A和图B。
2) 将模具上的一条折线折叠，将其置于抽屉面板的前面，以检查所选位置的效果。
3) 用尖锐物体标记孔位。
4) 移开模板，用6.5mm的钻头钻孔。
记得在孔的背面一块木板，这样广为抽屉面板的背面以免起不到效果。

No.1388 A4 240321 Rev. 00
www.danwarri.com

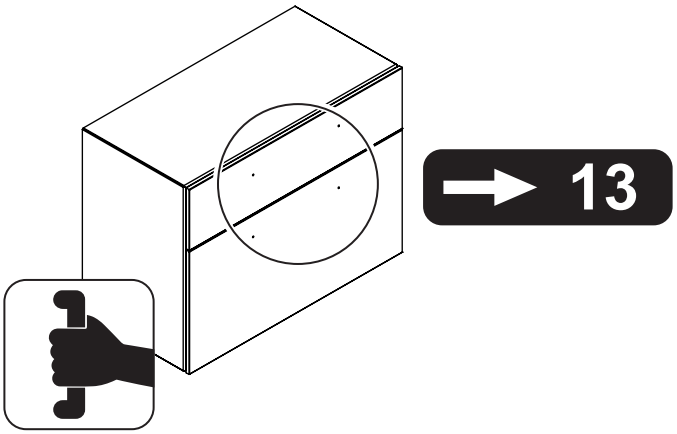

13

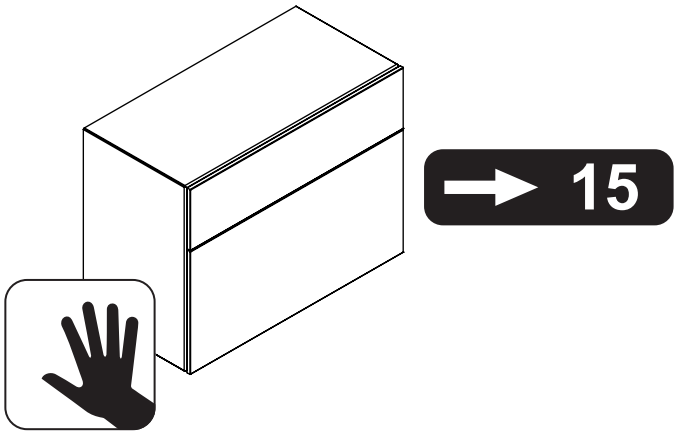

15

13

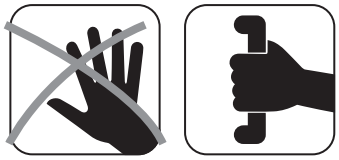

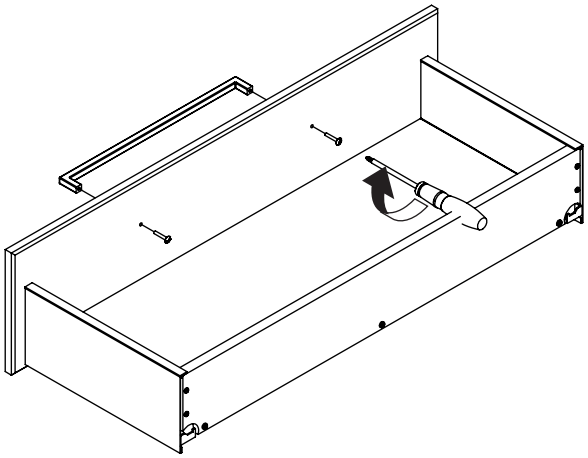

14

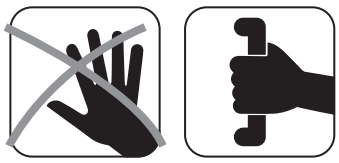

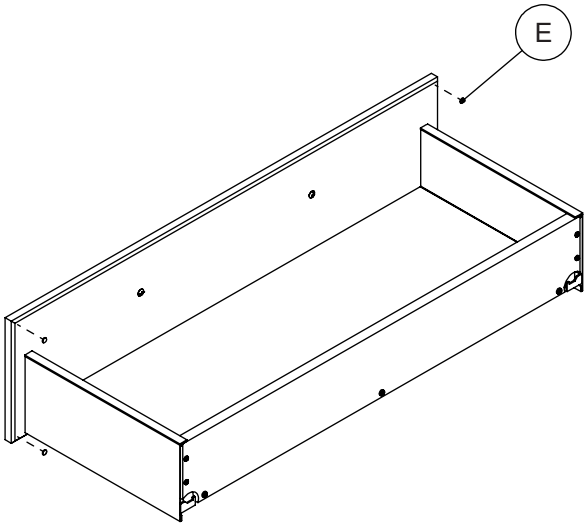

E

4x/8x
19500000

15

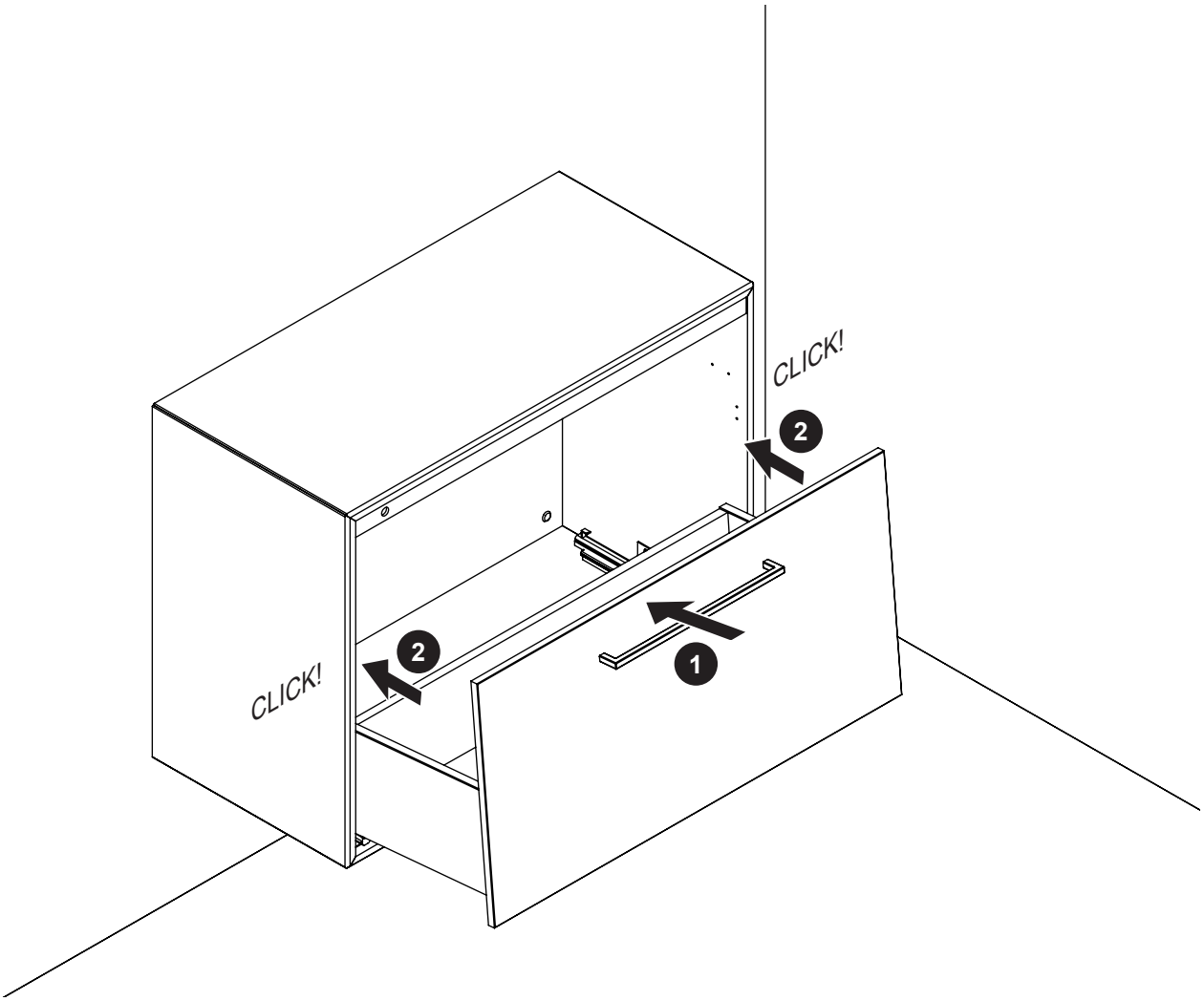

16

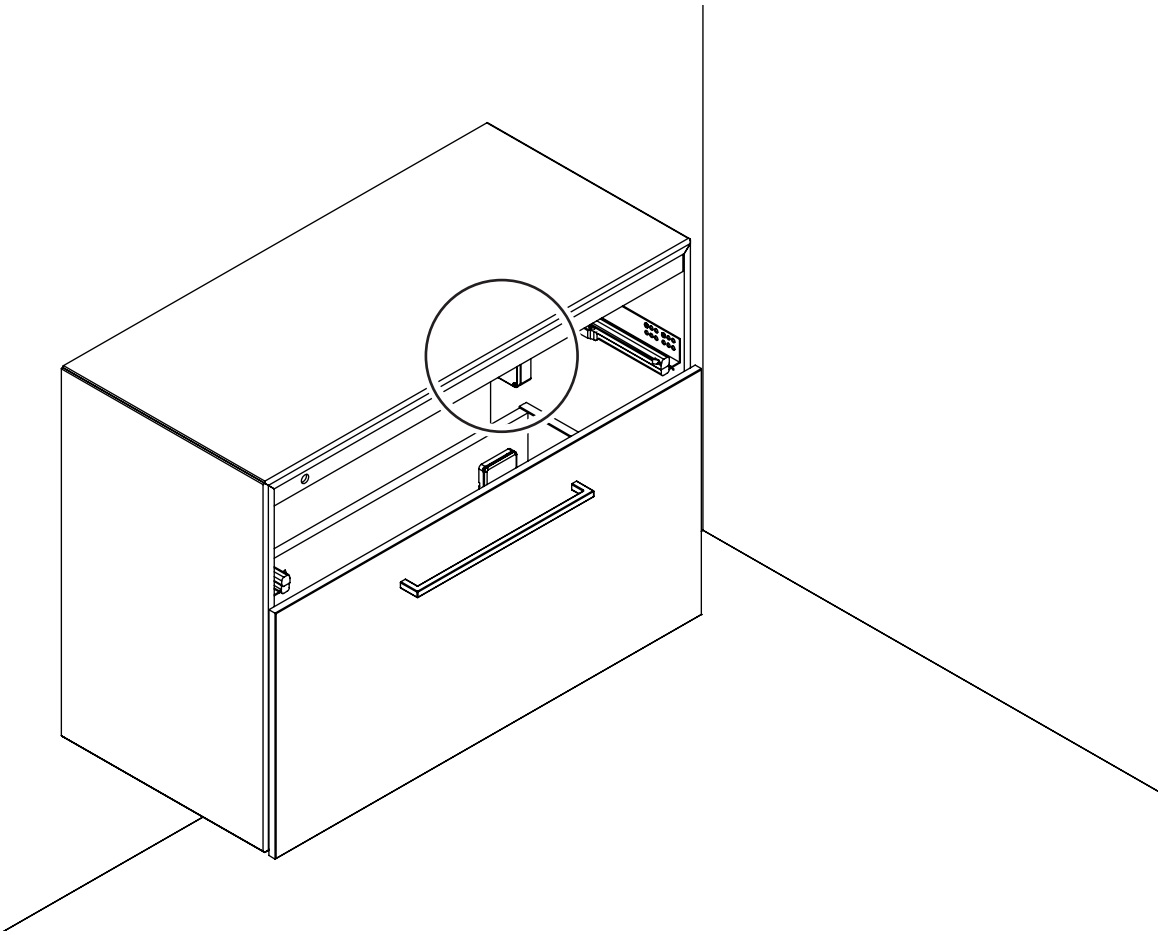

16A

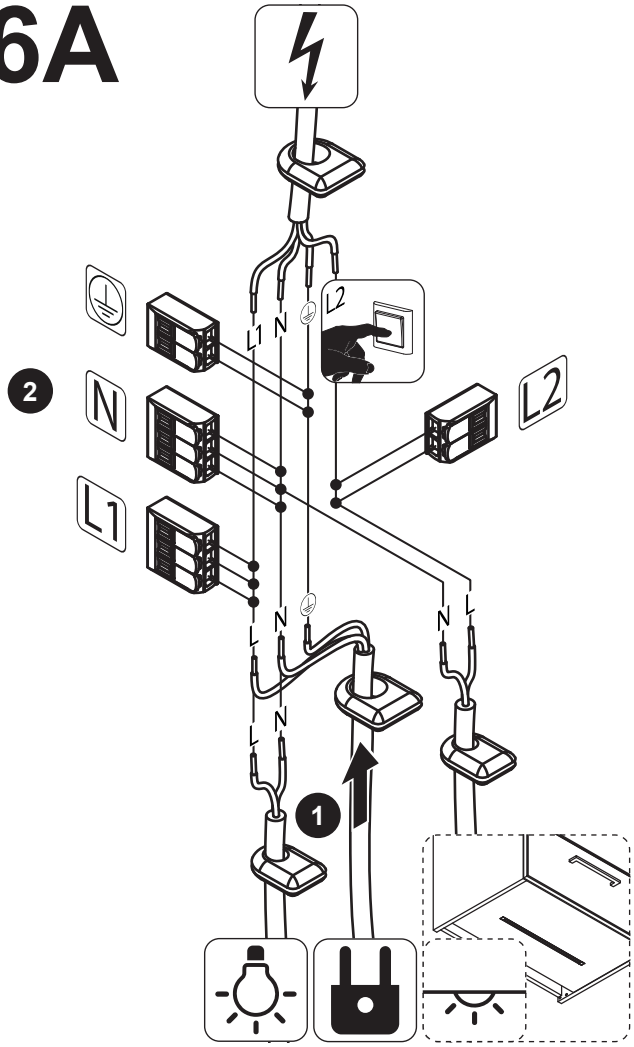

16B

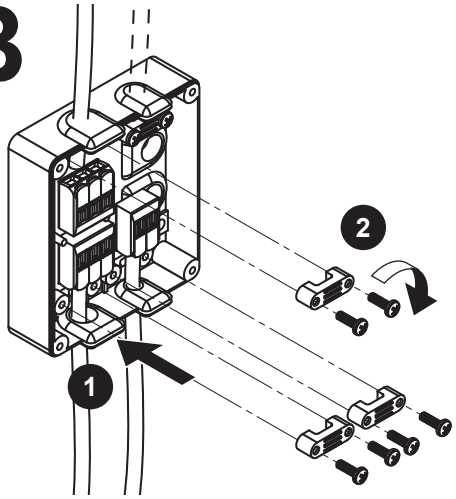

16C

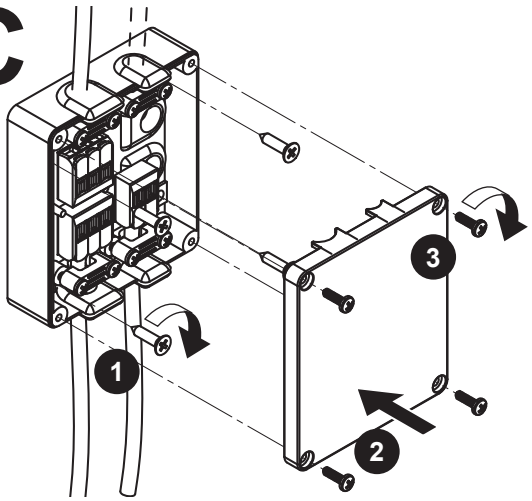

17

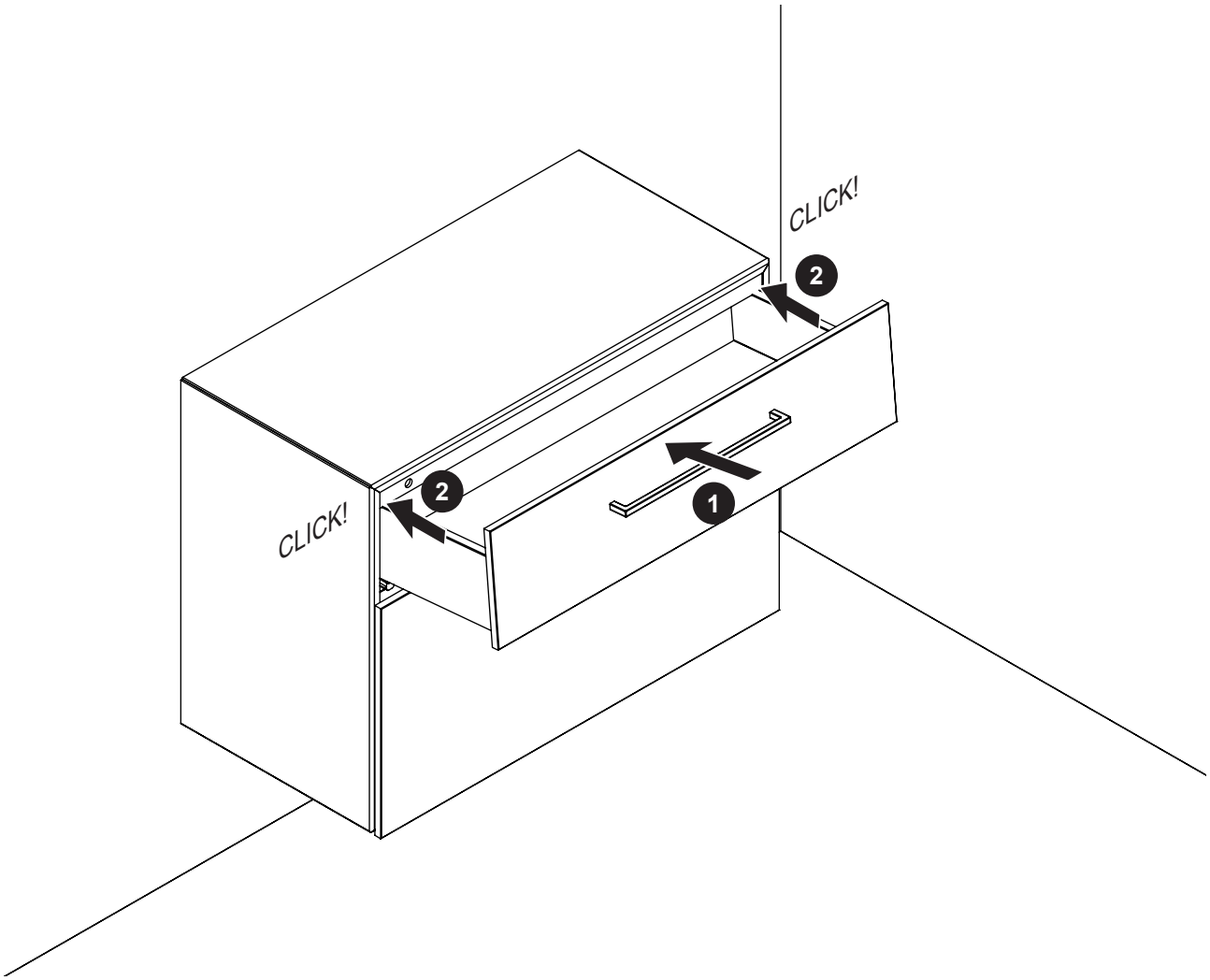

18

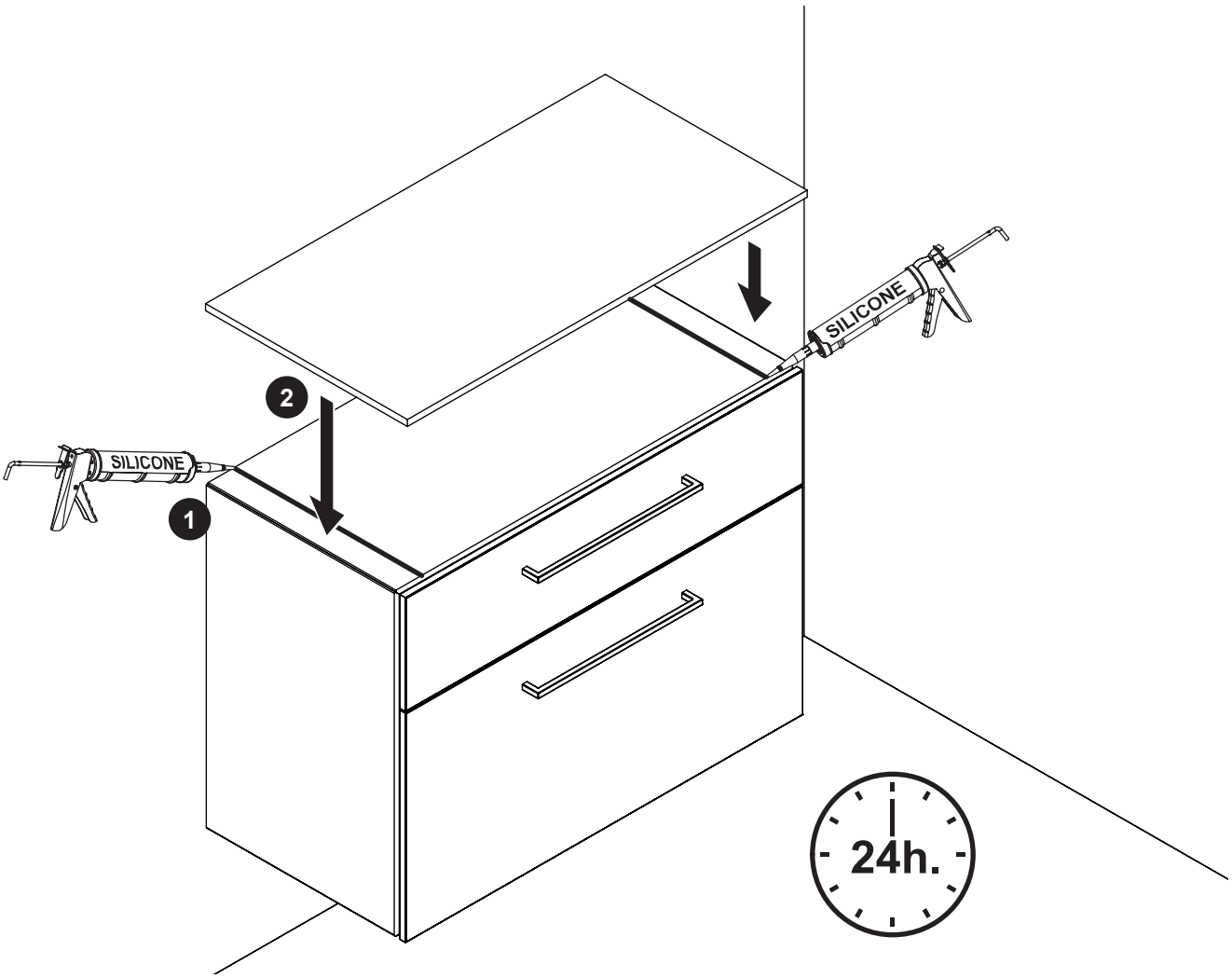

19

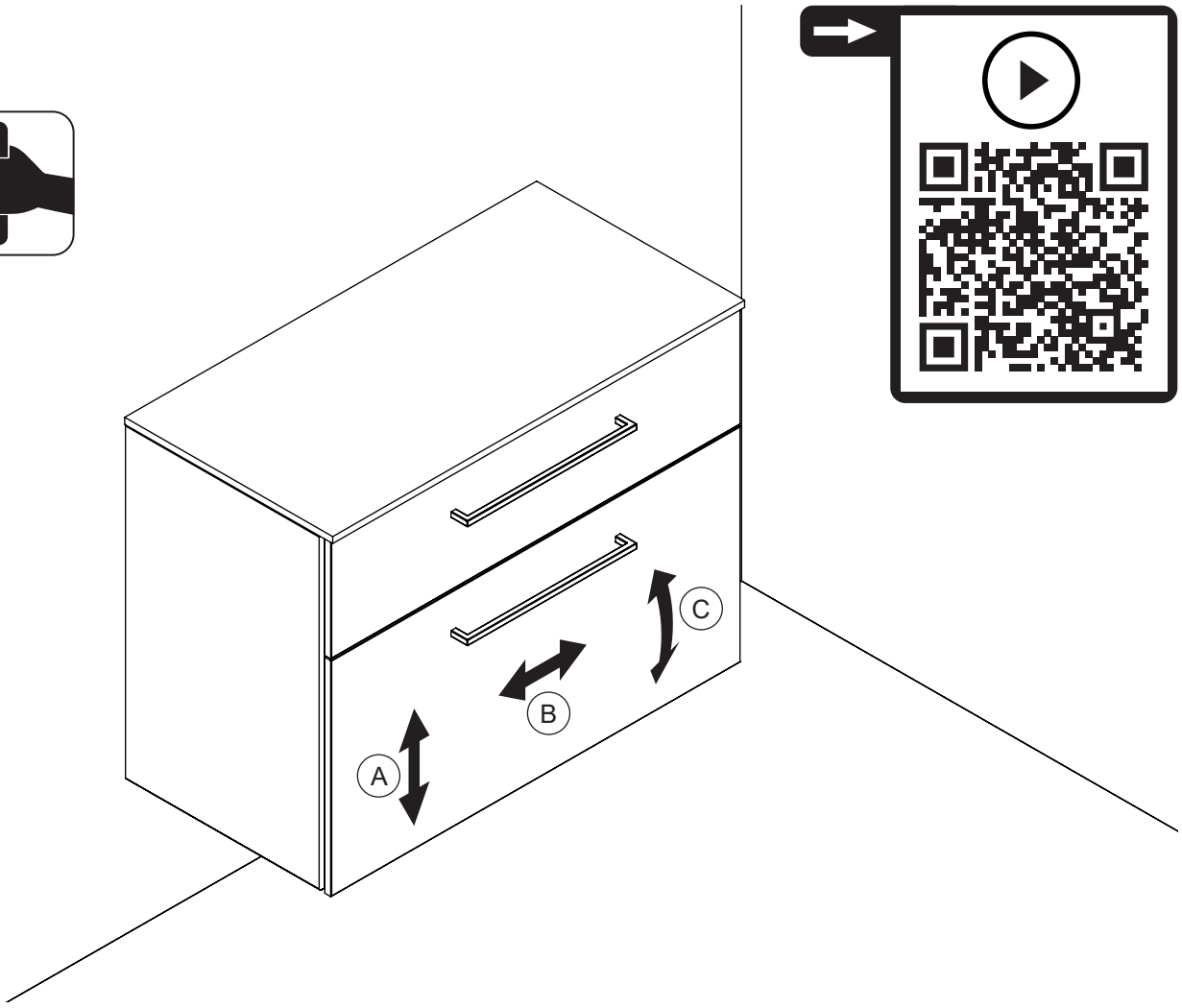

19A

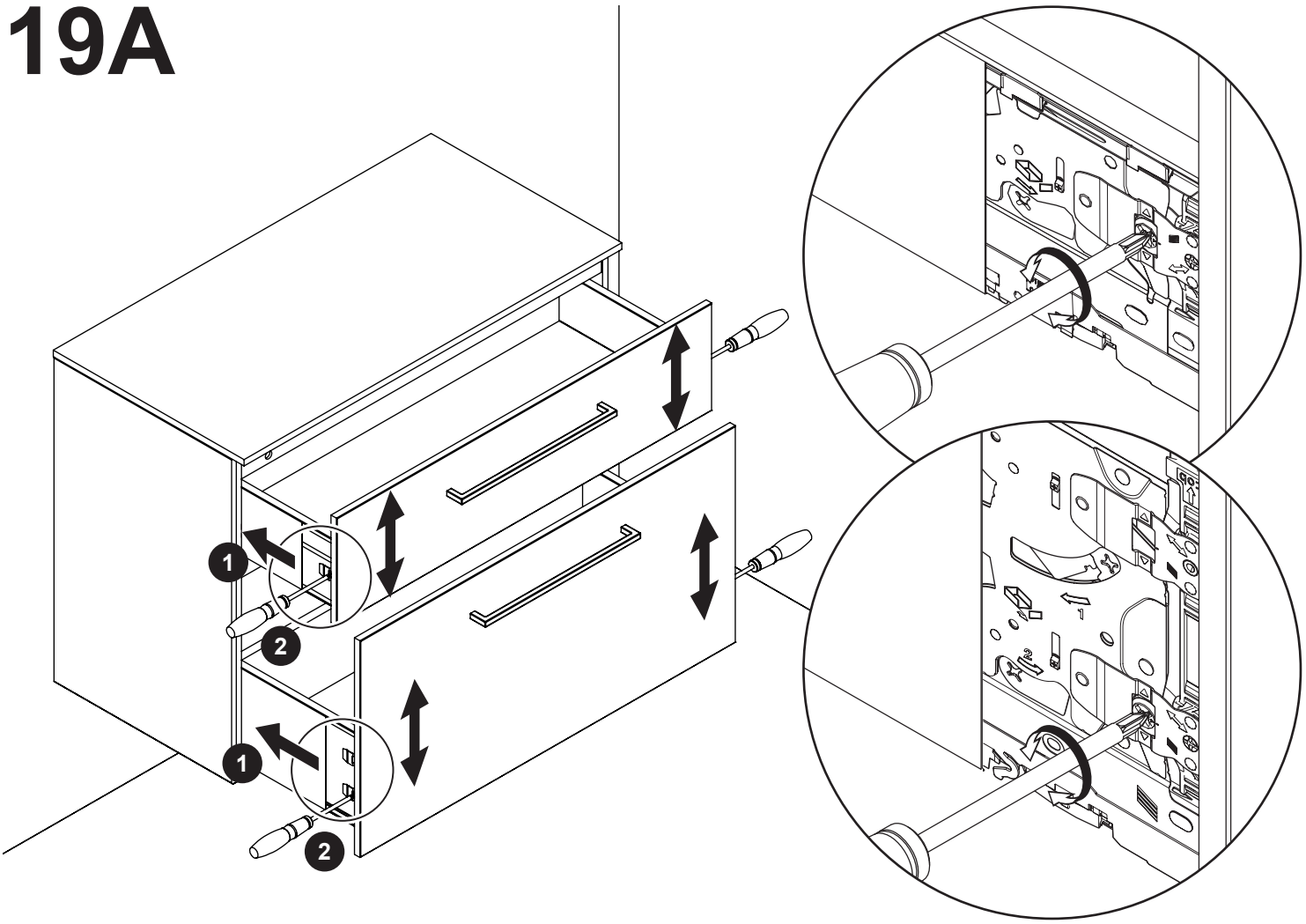

19B

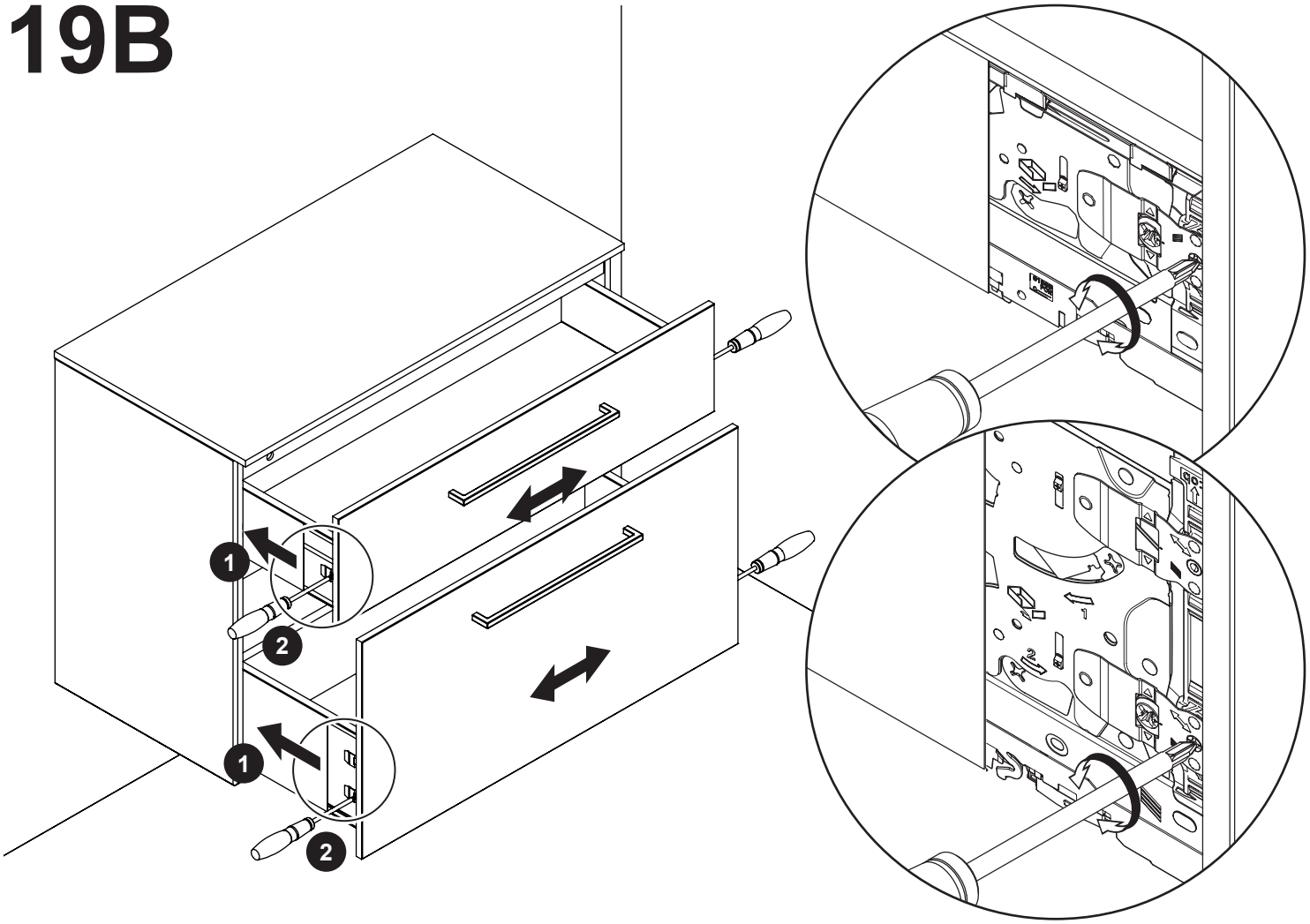

19C

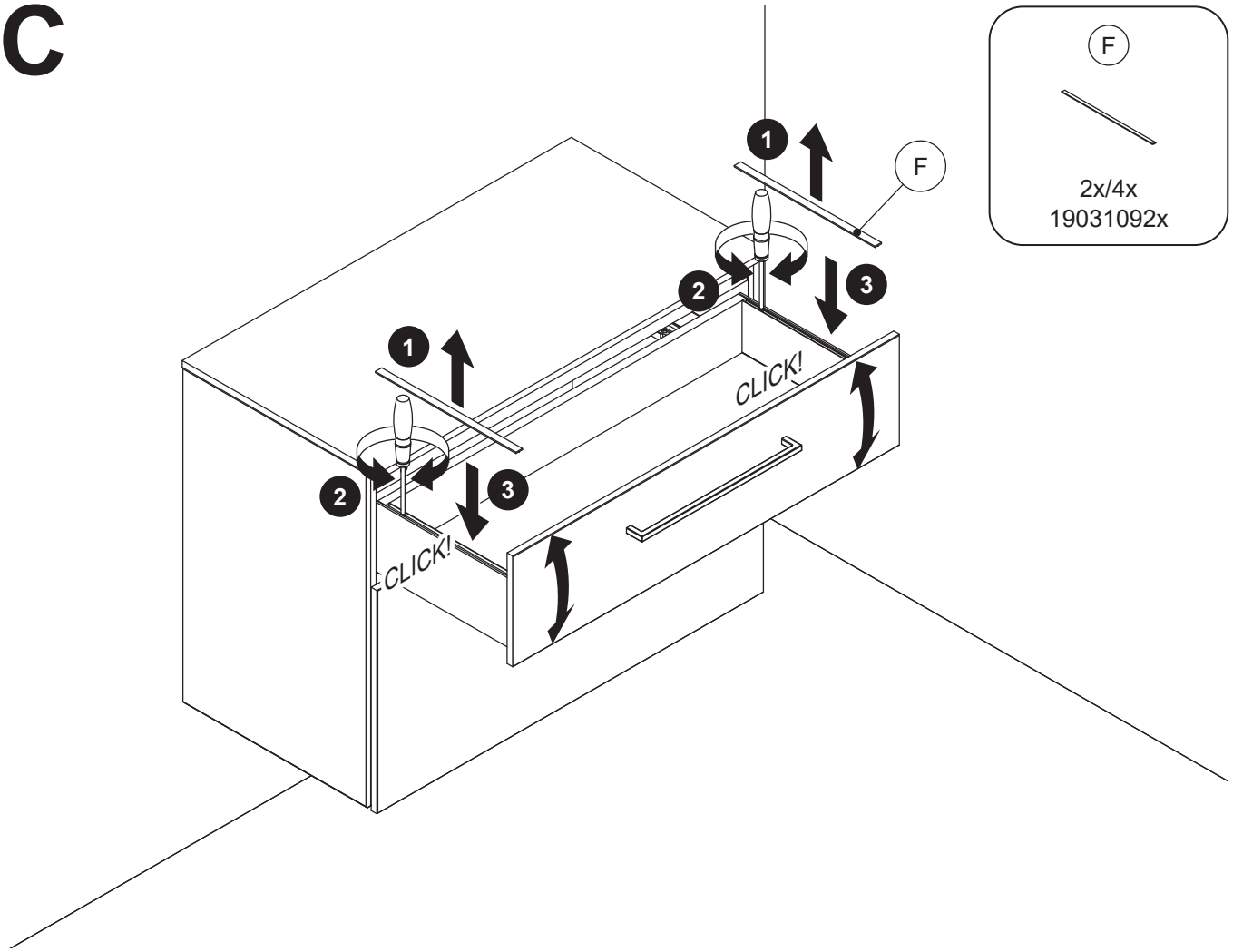

20

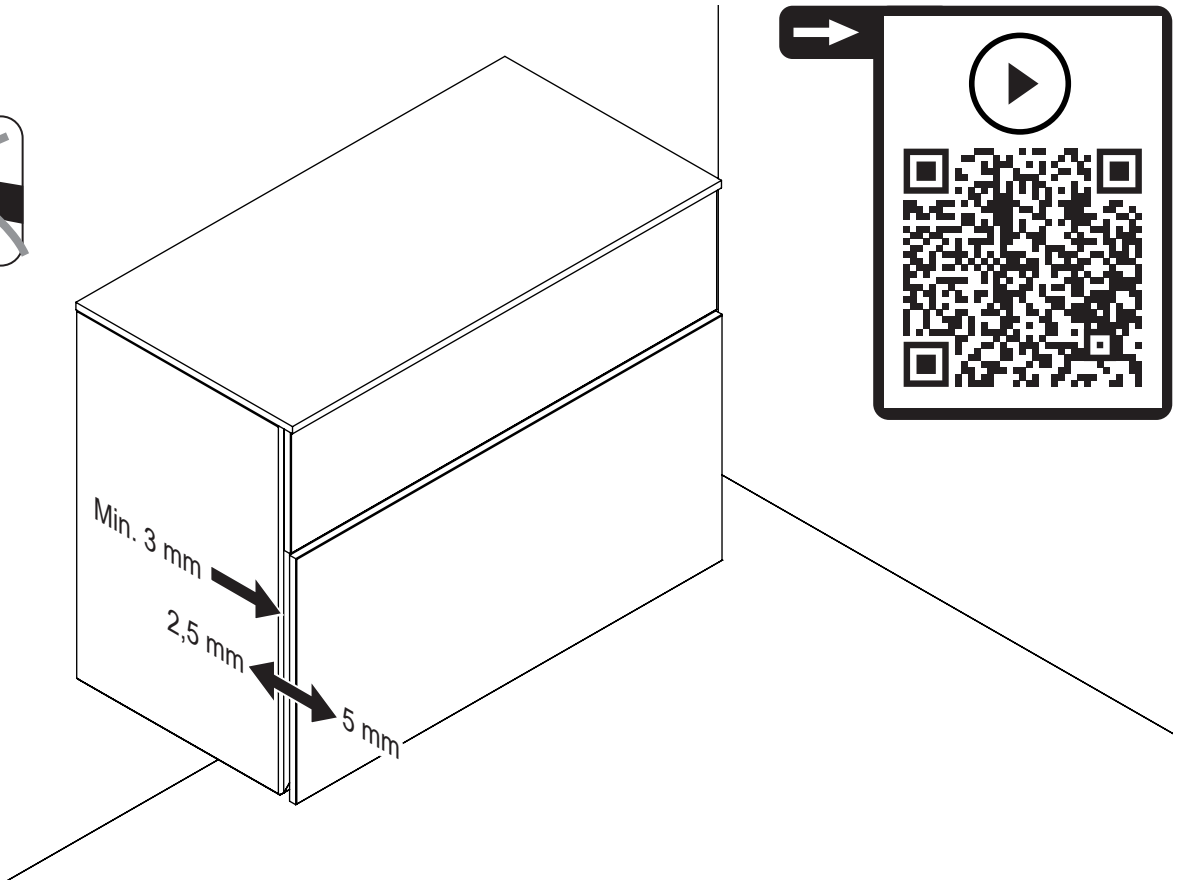

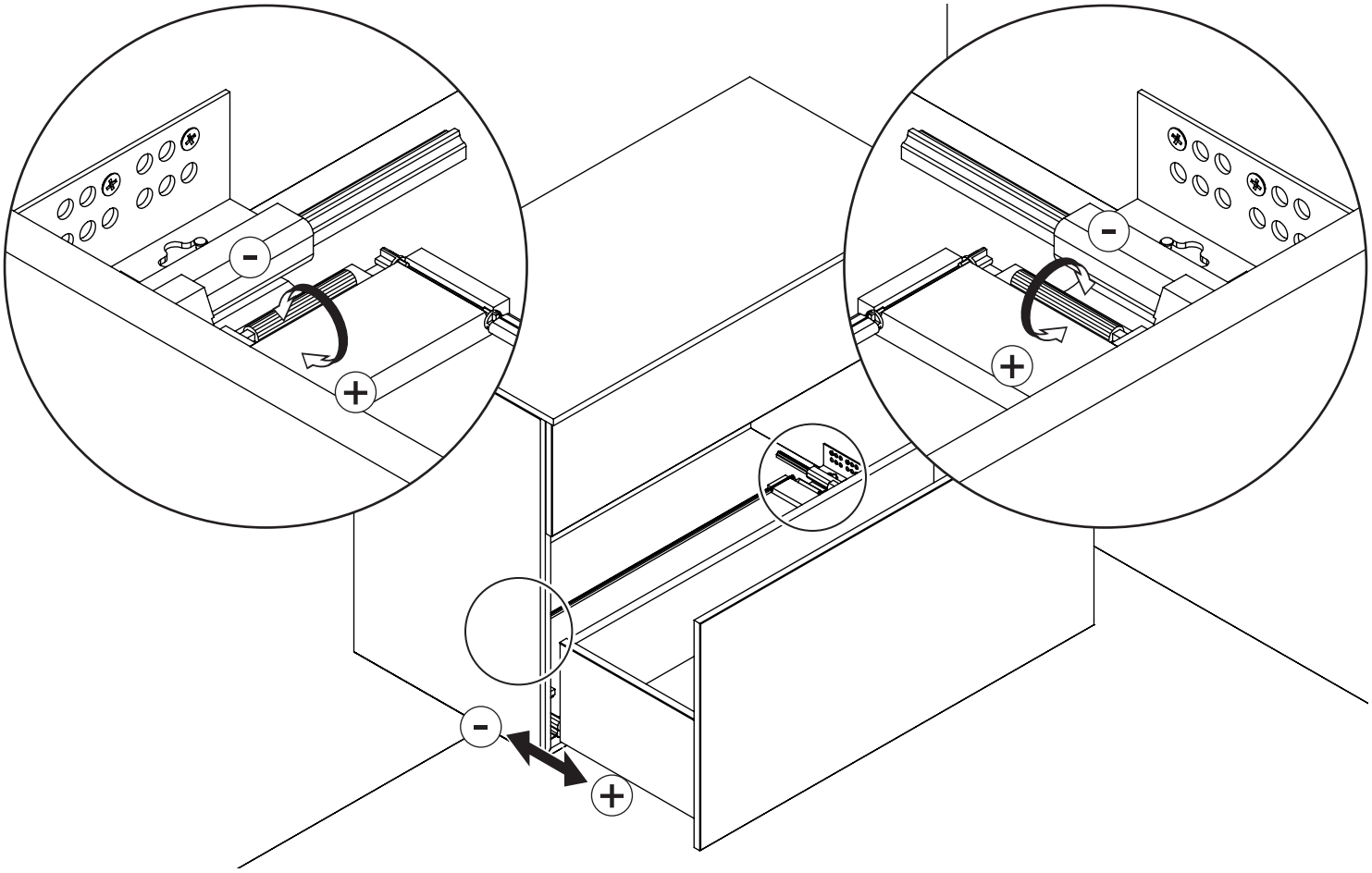

Dansani A/S
Finlandsvej 8
DK-6100 Haderslev
Tel.: +45 73 22 29 00
Mail: mail@dansani.dk

www.dansani.com www.scanbad.com

5 713804 274823

No. 1376 260121 Rev. 06