TIBER STEEL

V17010 V17011
V17020 V17021
V17070 V17071
V17050 V17054
V17055 V17080
V17081 V17090
V17130 V17131
V17140

I01248/R1 - 02.2021

V17010-11 V17070-71 V17020-21

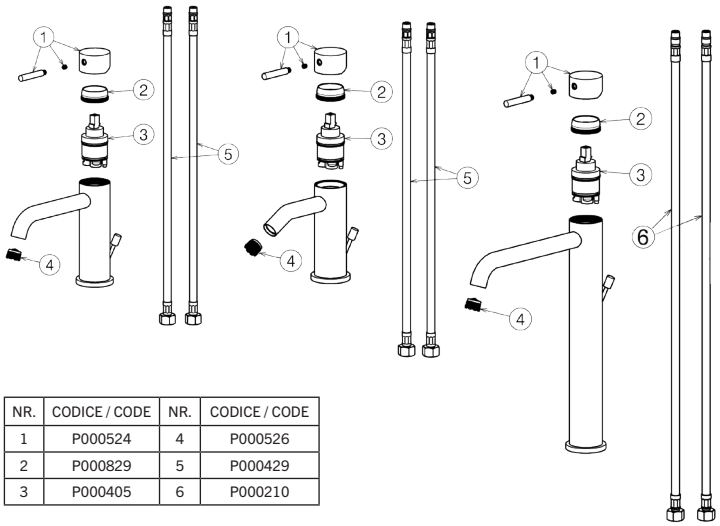

NR.	CODICE / CODE	NR.	CODICE / CODE
1	P000524	4	P000526
2	P000829	5	P000429
3	P000405	6	P000210

MONTAGGIO
1 - RISCIACQUARE LE TUBAZIONE PER ELIMINARE RESIDUI DI SPORCO
2 - POSIZIONARE IL RUBINETTO SUL PIANO
3 - FISSARE IL RUBINETTO CON L'APPOSITO SET FORNITO
4 - COLLEGARE I FLESSIBILI DI ALIMENTAZIONE ALLA RETE IDRICA ASSICURANDOSI CHE L'ALIMENTAZIONE DELL'ACQUA CALDA SIA A SINISTRA DEL RUBINETTO.

ASSEMBLY
1 - RINSE OUT PIPES TO ELIMINATE ALL TRACES OF DIRT
2 - SET THE TAP IN PLACE
3 - SECURE THE TAP FIRMLY USING THE SET PROVIDED
4 - CONNECT FLEXIBLES TO MAIN WATER SYSTEM MAKING SURE THAT THE HOT WATER SUPPLY IS ON THE LEFT OF TAP

MONTAGE
1 - RINCER LES TUYAUX POUR ÉLIMINER LES RÉSIDUS DE SALETÉ
2 - PLACER LE ROBINET SUR LE PLAN
3 - FIXER LE ROBINET AVEC LE JEU SPÉCIFIQUE FOURNI
4 - RACCORDER LES FLEXIBLES D'ALIMENTATION AU RÉSEAU D'EAU EN S'ASSURANT QUE L'ALIMENTATION EN EAU CHAUDE SOIT À GAUCHE DU ROBINET.

V17090

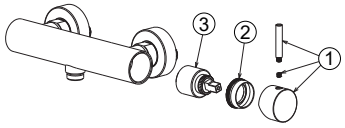

V17080-81

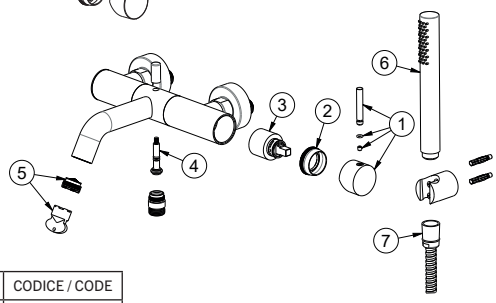

NR.	CODICE / CODE	NR.	CODICE / CODE
1	P000532	5	P000133
2	P000829	6	V17180
3	P000120	7	P000147
4	P000555		

MONTAGGIO
1 - RISCIACQUARE LE TUBAZIONE PER ELIMINARE RESIDUI DI SPORCO
2 - INSERIRE LE GUARNIZIONI NEI DADI DI FISSAGIO A MURO
3 - AVVITARE GLI ECCENTRICI ALLE CONNESIONI A MURO
4 - AVVITARE I DADI AGLI ECCENTRICI

ASSEMBLY
1 - RINSE OUT PIPES TO ELIMINATE ALL TRACES OF DIRT
2 - INSERT WASHERS IN NUTS OF WALL FIXTURES
3 - SCREW ECCENTRICS ONTO WALL FIXTURES
4 - SCREW NUTS ONTO ECCENTRICS

MONTAGE
1 - RINCER LES TUYAUX POUR ÉLIMINER LES RÉSIDUS DE SALETÉ
2 - INSÉRER LES JOINTS DANS LES ÉCROUS DE FIXATION AU MUR
3 - VISSER LES EXCENTRIQUES AUX RACCORDS MURAUX
4 - VISSER LES ÉCROUS AUX EXCENTRIQUES

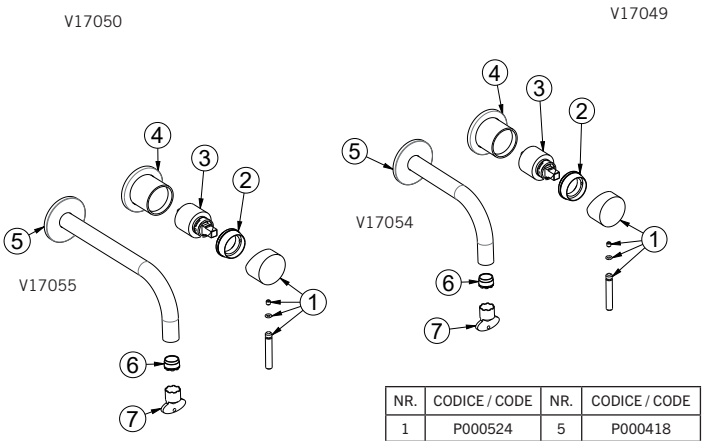

NR.	CODICE / CODE	NR.	CODICE / CODE
1	P000524	5	P000418
2	P000525	6	P000526
3	P000120	7	P000419
4	P000417		

MONTAGGIO
1 - RISCIACQUARE LE TUBAZIONI PER ELIMINARE RESIDUI DI SPORCO
2 - CONNETTERE LE VARIE UTENZE AL GRUPPO DA INCASSO
3 - MURARE IL CORPO DA INCASSO
4 - SUCCESSIVAMENTE MONTARE I VARI COMPONENTI DELL'ARTICOLO COME DECORO E MANIGLIA
5 - CONNETTERE LA BOCCA AL CORPO DA INCASSO

ASSEMBLY
1 - RINSE OUT PIPES TO ELIMINATE ALL TRACES OF DIRT
2 - CONNECT THE VARIOUS LINES TO THE BUILT-IN UNIT
3 - EMBED THE BUILT-IN UNIT
4 - AFTERWARDS ASSEMBLE THE VARIOUS DECORATIVE PARTS AND HANDLE
5 - CONNECT THE SPOUT TO THE BUILT-IN UNIT

MONTAGE
1 - RINCER LES TUYAUX POUR ÉLIMINER LES RÉSIDUS DE SALETÉ
2 - RACCORDER LES DIFFÉRENTS SERVICES AU CORPS ENCASTRABLE
3 - MURER LE CORPS ENCASTRABLE
4 - PUIS MONTER LES DIFFÉRENTS COMPOSANTS DE L'ARTICLE COMME LA DÉCORATION ET LA POIGNÉE
5 - RACCORDER LA BOUCHE AU CORPS ENCASTRABLE

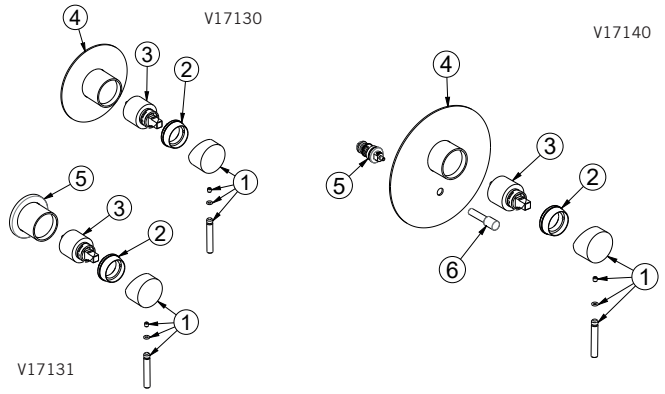

NR.	CODICE / CODE	NR.	CODICE / CODE
1	P000524	4	P000135
2	P000525	5	P000417
3	P000120		

NR.	CODICE / CODE	NR.	CODICE / CODE
1	P000524	4	P000146
2	P000525	5	P000715
3	P000120	6	P000719

MONTAGGIO
1 - RISCIACQUARE LE TUBAZIONI PER ELIMINARE RESIDUI DI SPORCO
2 - CONNETTERE LE VARIE UTENZE AL GRUPPO DA INCASSO
3 - MURARE IL CORPO DA INCASSO
4 - SUCCESSIVAMENTE MONTARE I VARI COMPONENTI DELL'ARTICOLO COME DECORO E MANIGLIA

ASSEMBLY
1 - RINSE OUT PIPES TO ELIMINATE ALL TRACES OF DIRT
2 - CONNECT THE VARIOUS LINES TO THE BUILT-IN UNIT
3 - EMBED THE BUILT-IN UNIT
4 - AFTERWARDS ASSEMBLE THE VARIOUS DECORATIVE PARTS AND HANDLE

MONTAGE
1 - RINCER LES TUYAUX POUR ÉLIMINER LES RÉSIDUS DE SALETÉ
2 - RACCORDER LES DIFFÉRENTS SERVICES AU CORPS ENCASTRABLE
3 - MURER LE CORPS ENCASTRABLE
4 - PUIS MONTER LES DIFFÉRENTS COMPOSANTS DE L'ARTICLE COMME LA DÉCORATION ET LA POIGNÉE

MANUTENZIONE E PULIZIA
PULIRE PERIODICAMENTE E SUBITO DOPO IL PRIMO UTILIZZO, IL FILTRO AERATORE ONDE EVITARE RIDUZIONI DI PORTATA.
L'ACCIAIO È UN MATERIALE ASSOLUTAMENTE PRIVO DI SOSTANZE CANCEROGENE O DANNOSE PER LA SALUTE E NON CONSENTE LO SVILUPPO DI GERMI E BATTERI.
PER MANTENERLO IN CONDIZIONI OTTIMALI È MOLTO IMPORTANTE CHE LE SUPERFICI RIMANGANO PULITE E ASCIUTTE. SI RACCOMANDA DI ESEGUIRE LA PULIZIA DEI RUBINETTI ESCLUSIVAMENTE CON ACQUA E SAPONE, EVITANDO L'IMPIEGO DI DETERSIVI ABRASIVI (IN POLVERE O LIQUIDI) O ALTRI PRODOTTI CONTENENTI ALCOOL, CLORURI, ACIDI O ALTRE SOSTANZE AGGRESSIVE. NEL CASO VENISSE A CONTATTO CON UN QUALSIASI PRODOTTO AGGRESSIVO RISCIACQUARE ABBONDANTEMENTE E ASCIUGARE CON UN PANNO MORBIDO.LA VEMA S.R.L. NON RISPONDERÀ DEI DANNI CAUSATI DALL'INOSSERVANZA DI TALI REGOLE.

CLEANING AND MAINTENANCE
CLEAN THE AERATOR FILTER ON A REGULAR BASIS AND IMMEDIATELY AFTER USING IT FOR THE FIRST TIME TO KEEP PRESSURE AT FULL STRENGTH.
STEEL IS A MATERIAL ABSOLUTELY FREE OF CARCINOGENOUS SUBSTANCES OR DANGEROUS TO HEALTH AND DOES NOT ALLOW THE DEVELOPMENT OF GERMS AND BACTERIA.
TO KEEP IT IN GOOD CONDITION IT'S VERY IMPORTANT THAT THE SURFACES REMAIN CLEAN AND DRY. IT'S RECOMMENDED TO CLEAN THE TAPS EXCLUSIVELY WITH WATER AND SOAP, AVOIDING THE USE OF ABRASIVE DETERGENTS (POWDER OR LIQUID) OR OTHER PRODUCTS CONTAINING ALCOHOL, CHLORIDES, ACIDS OR OTHER AGGRESSIVES. IF it COME IN CONTACT WITH ANY AGGRESSIVE PRODUCT, RINSE THOROUGHLY AND DRY WITH A SOFT CLOTH. VEMA S.R.L. WILL NOT RESPOND TO ANY DAMAGES CAUSED BY FAILURE TO OBSERVE THE ABOVE RULES.

ENTRETIEN ET NETTOYAGE
NETTOYER PÉRIODIQUEMENT ET IMMÉDIATEMENT APRÈS LA PREMIÈRE UTILISATION, LE MOUSSEUR AFIN D'ÉVITER LES RÉDUCTIONS DE DÉBIT.
L'ACIER EST UN MATÉRIEL ABSOLUMENT EXEMPT DE SUBSTANCES CANCÉROGÈNES OU DANGEREUSES POUR LA SANTÉ ET NE PERMET PAS LE DÉVELOPPEMENT DE GERMES ET DE BACTÉRIES.
POUR LE CONSERVER EN PARFAIT ETAT, IL EST TRES IMPORTANT QUE LES SURFACES RESTENT PROPRES ET SECHES. IL EST CONSEILLE DE NETTOYER LES ROBINETS EXCLUSIVEMENT AVEC DE L'EAU ET DU SAVON, EN EVITANT L'UTILISATION DE DETERGENTS ABRASIFS (EN POUDRE OU LIQUIDES) OU D'AUTRES PRODUITS CONTENANT DE L'ALCOOL, DES CHLORURES, DES ACIDES OU D'AUTRES SUBSTANCES AGRESSIVES. SI LE ROBINET ENTRE EN CONTACT AVEC UN PRODUIT AGRESSIF, RINCER ABONDAMMENT ET SECHER AVEC UN CHIFFON DOUX. VEMA S.R.L. NE RÉPOND PAS DES DOMMAGES CAUSÉS PAR LE NON-RESPECT DE CES RÈGLES.

GARANZIA

*La **VEMA s.r.l.** garantisce l'articolo in oggetto per un periodo di **60 mesi** dalla data di acquisto.*
In caso di necessità il presente certificato va riportato al rivenditore unitamente AL PRODOTTO, AL TAGLIANDO DI CONTROLLO ALLO SCONTRINO FISCALE O RICEVUTA.
*La GARANZIA comprende la sostituzione GRATUITA dell'articolo o del particolare riconosciuto difettoso, per motivi imputabili alla **VEMA s.r.l.** Nessuno è autorizzato a modificare i termini o a rilasciare altre garanzie scritte o verbali.*
Si certifica che tutte le parti e i componenti d'origine nazionale, CEE e d'importazione contenuti in questo prodotto (L.166/2009) sono stati accuratamente controllati, assemblati e collaudati nei nostri stabilimenti.
La GARANZIA DECADE in presenza di:
- *mancanza dello scontrino fiscale o ricevuta comprovante l'acquisto;*
- *errori di installazione e messa in opera;*
- *danni provocati da incurie d'uso;*
- *deterioramenti delle superfici dovuti all'utilizzo di sostanze abrasive o aggressive*
- *incidenti, manomissioni, riparazioni errate;*
- *danni intervenuti durante il trasporto.*

Sono esclusi i risarcimenti per montaggio e smontaggio del prodotto ed i danni diretti o indiretti causati a persone o cose, conseguenti la sospensione d'uso o il mal funzionamento del prodotto.

WARRANTY

***VEMA s.r.l.** guarantees the product on the reference for a **60 month-old** period from the date of purchase.*
In case of necessity, please present this certificate duly compiled to the retailer together with the PRODUCT, COUPON CHECK and THE BILL or PURCHASING RECEIPT.
That such defects shall be found to the Company's satisfaction to have arisen from faulty design, workmanship or materials.
THE COMPANY WILL NOT BE LIABLE due to:
- *failure to produce invoice details proving date of purchase;*
- *should the installation not conform with fitting instructions;*
- *damage caused by careless use;*
- *surface deterioration due to cleaning methods not in accordance with instructions;*
- *unauthorized modifications or repairs;*
- *damages due to carelessness or during transport.*

The Company shall accept no responsibility for compensation towards assembly or disassembly of the fitting, and shall not be liable for consequential loss or damage of any kind whatsoever to or any way caused by the goods or their use.

GARANTIE

***VEMA s.r.l.** garantit l'article en question pendant une période de 60 mois à compter de la date d'achat.*
En cas de nécessité, le présent certificat doit être fourni au revendeur en même temps que LE PRODUIT, LE COUPON DE CONTRÔLE, LE TICKET DE CAISSE OU LE REÇU.
La GARANTIE comprend le remplacement GRATUIT de l'article ou de la pièce reconnu comme défectueux pour des raisons imputables à VEMA s.r.l. Nul n'est autorisé à modifier les termes ou délivrer d'autres garanties écrites ou verbales.
La GARANTIE DÉCHOIT en présence de :
- *absence du ticket de caisse ou de la facture d'achat ;*
- *erreurs d'installation et de mise en œuvre ;*
- *dommages causés par des négligences dans l'utilisation ;*
- *détériorations des surfaces dues à l'utilisation de substances abrasives ou agressives*
- *accidents, modifications, réparations erronées ;*
- *dommages pendant le transport.*

Toute indemnisation est exclue concernant le montage et le démontage du produit, ainsi que pour les dommages directs et indirects causés à des personnes ou des biens et ayant pour conséquence l'interruption de l'utilisation ou le mauvais fonctionnement du produit.

VEMA