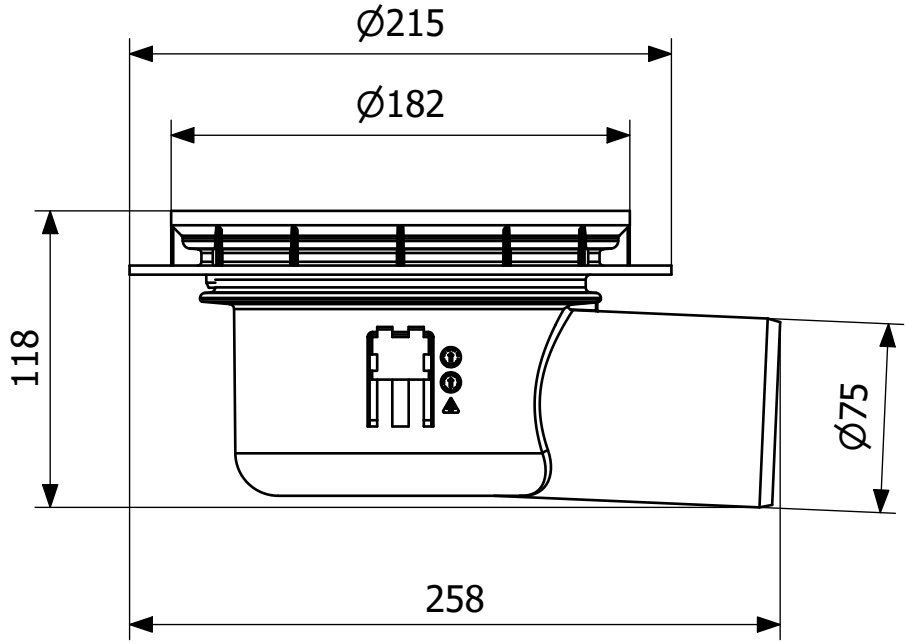
Ø215
Ø182
118
Ø75
258