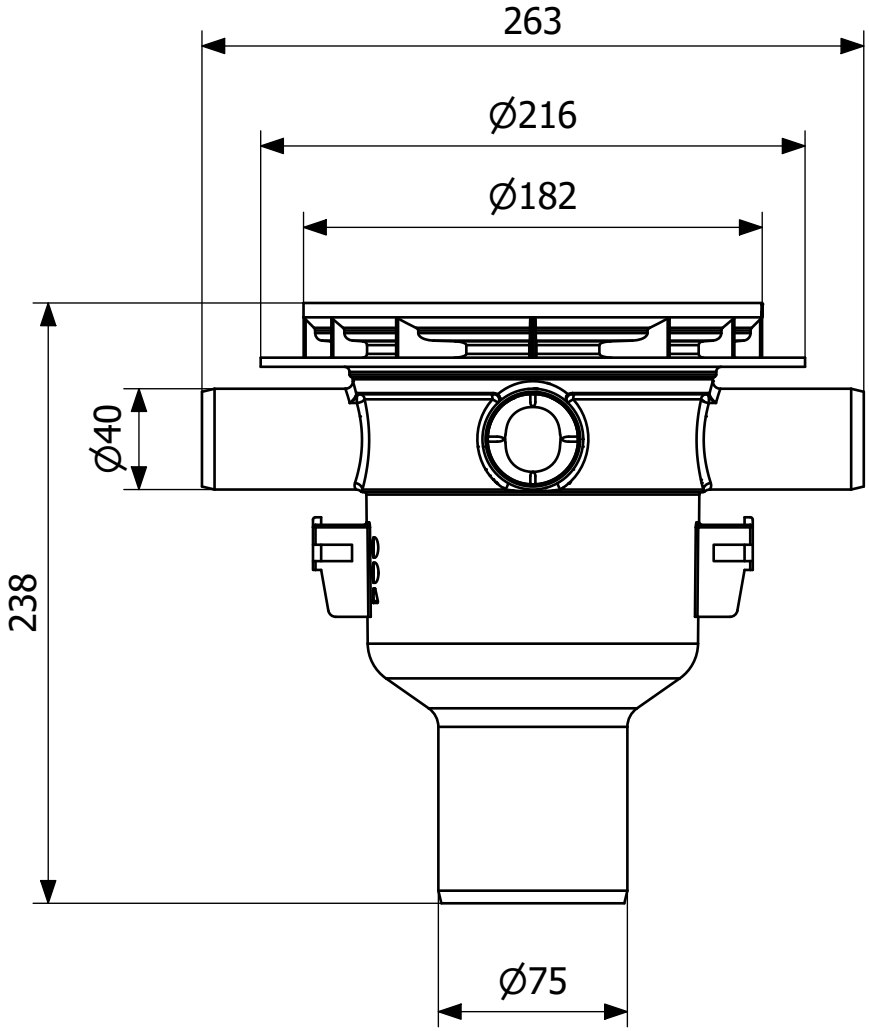
263
Ø216
Ø182
Ø40
238
Ø75