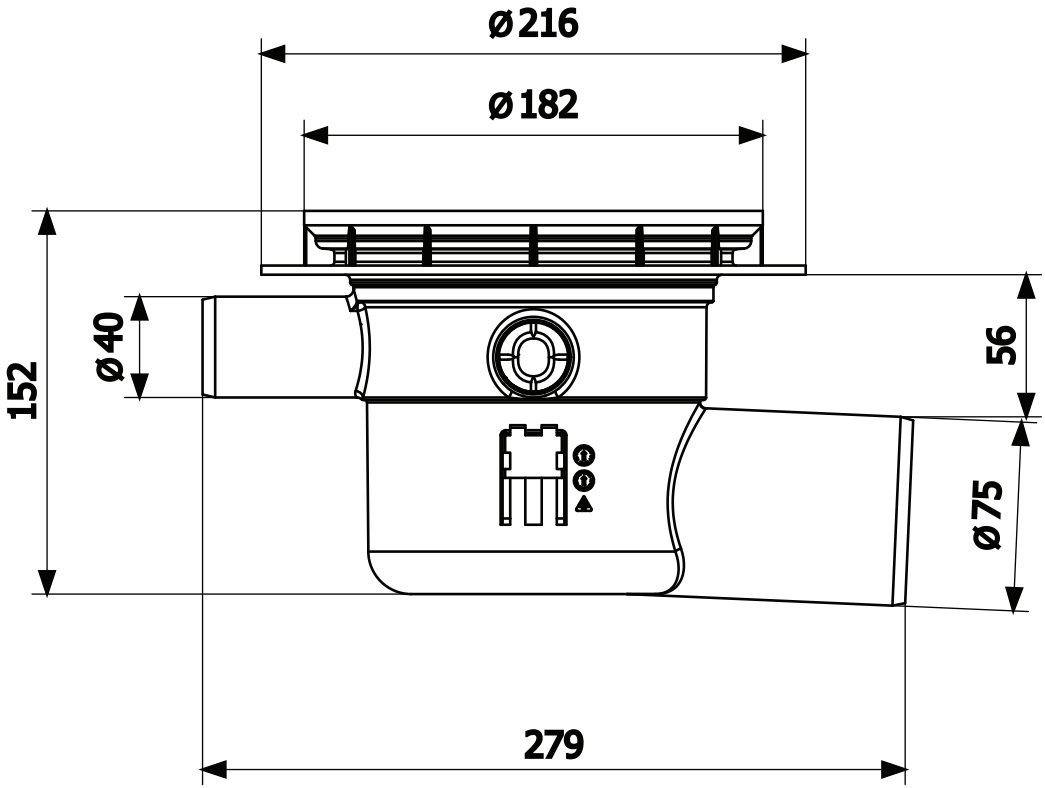
Ø216
Ø182
Ø40
152
56
Ø75
279