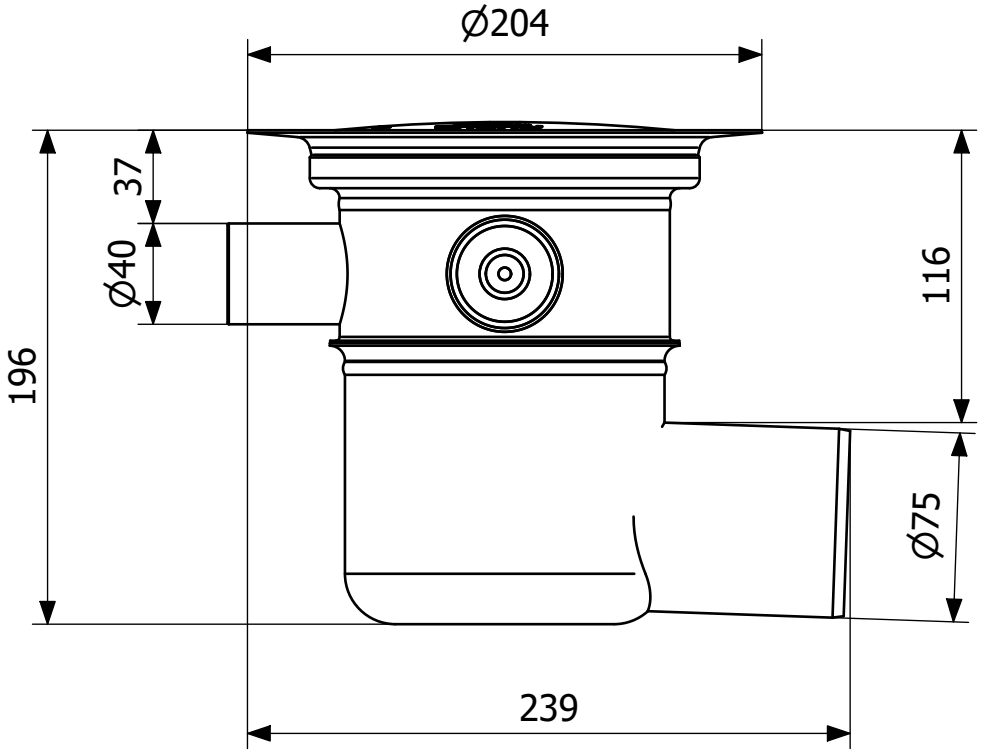
Ø204
37
Ø40
196
116
Ø75
239