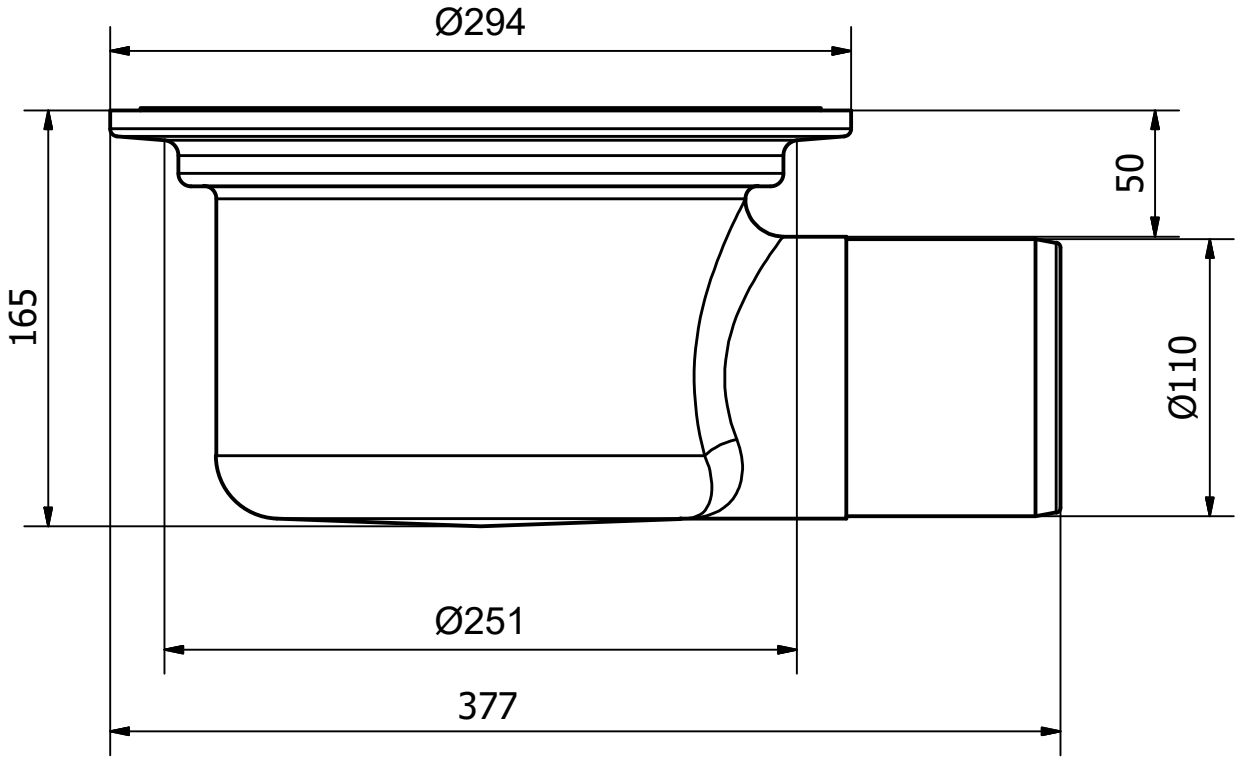
Ø294
50
165
Ø110
Ø251
377