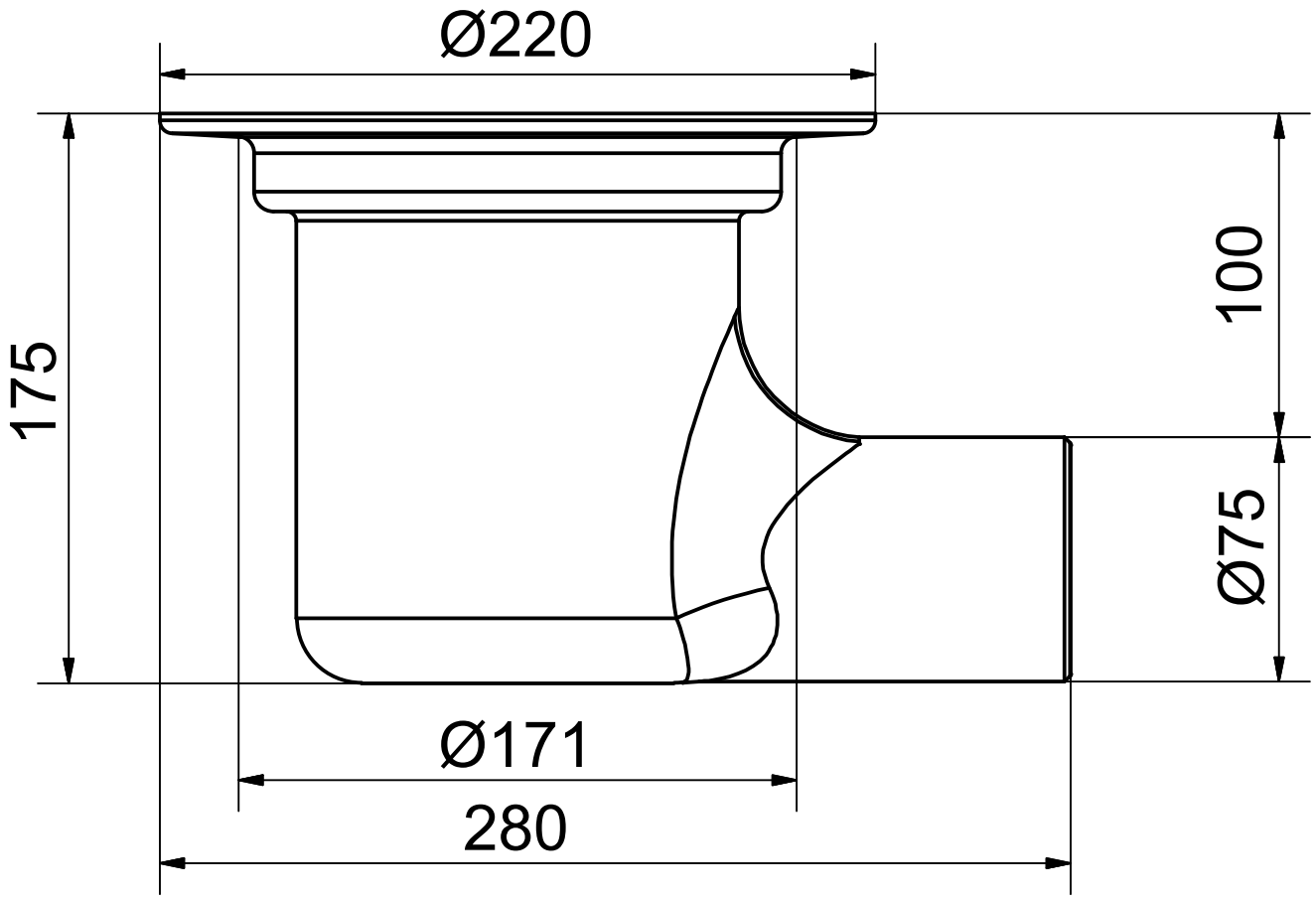
Ø220
175
100
Ø75
Ø171
280