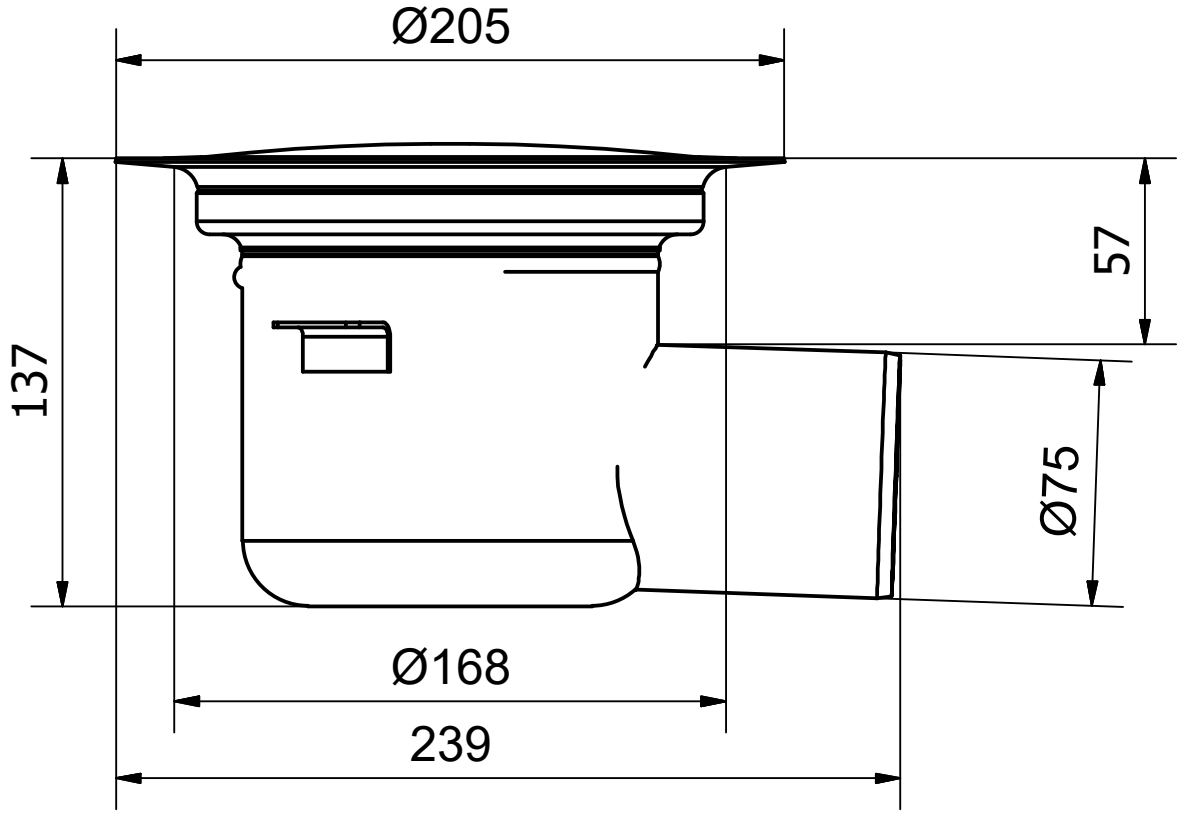
Ø205
137
57
Ø75
Ø168
239