Diskret Sense

PRODUKTFOTO



MÅLSATT TEGNING

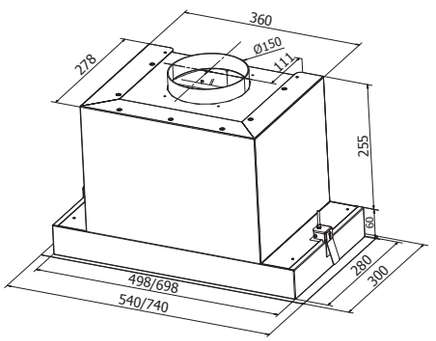



Diskret Sense er vår nyeste ventilator for innbygging i overskap. Den er den eneste av sitt slag på markedet og lakkeres i valgfri farge kostnadsfritt. Diskret Sense kan også leveres i 4 børstede metaller slik at den står i stil med kjøkkenet ditt. Den er automatisk og blant markedets mest stillegående ventilatorer. Diskret Sense har kantsug for bedre osoppfang og i tillegg har den mulighet for bakovervendt utkast. Kan leveres med integrert komfyrvakt og for alle ventilasjonsformer.

TEKNISK INFORMASJON

Energiklasse	A+
Kapasitet (m^3/t)	180/286/390/483 (B 586)
Lydnivå (dBA)	37/46/53/59 (B 63)
Belysning	LED 2700-5000K
Dimensjon uttak	125/150
Installasjonspakke	125/160
POT-signal	Ja

MULIGE TILVALG

Børstet stål	Ja
Valgfri farge, glans 35	Ja
Valgfri farge, matt glans 10	Ja
Valgfri farge, høyglans 95	Nei
Andre metaller, børstet	Ja
Andre metaller, høyglans	Nei
Mulighet for integrert komfyrvakt	Ja

VENTILASJONSTYPER

Normalventilasjon	Ja
Resirkulasjon	Ja
Ekstern motor	Ja
Sentralventilasjon	Ja
Balansert ventilasjon	Ja
Fellesavtrekk	Ja

Best.nr.	*Varenavn*	*Bredde*	*Overflate*
403837	Diskret Sense 60	54 cm	Børstet stål/Farge
403838	Diskret Sense 80	74 cm	Børstet stål/Farge

NR ES BF KV

SE MER PÅ NETT:

Scann med mobilen din