Produktdatablad

TECEprofil – reservedeler

Beskrivelse:
TECEprofil innbygningssisterner er et komplett system som består av innbygningssisterne med tilkoblings- og avløpsdeler og betjeningsplater. I tillegg finnes et utvalg av festemateriell.

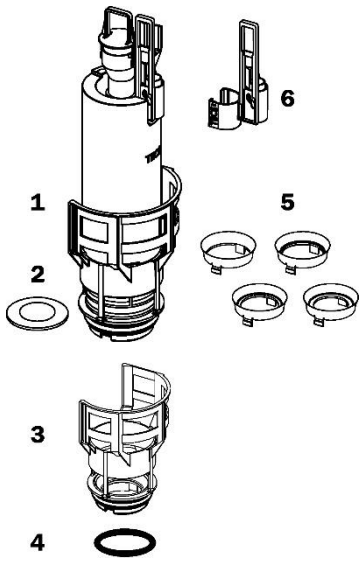

Teknisk Godkjenning (TG)
TECEprofil innbygningssisterne har Teknisk Godkjenning fra SINTEF Certifikation - TG 20130

Systemet består av følgende varenummer:
6122322, 6122323, 6122326, 6122327, 6122328, 6122329, 6122337, 6122339, 6122341, 6122342, 6122347, 6122348, 6122349, 6122351, 6122354, 6122355, 6122356, 6122357, 6122361, 6122362, 6122363, 6122365, 6122366, 6122367, 6122368, 6122369, 6122371, 6122372, 6122373, 6122421,

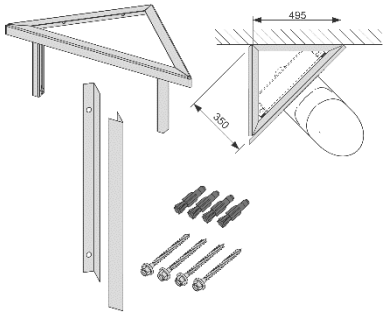

Generell informasjon:

TECE Norge AS leverer i henhold til FL-VVS 2001.
Ytterligere teknisk informasjon kan lastes ned fra TECE Norge AS' hjemmeside, www.tece.no

TECE Norge AS
Andersrudveien 1
1914 YTRE ENEBAKK
Tlf. 03654
E-post: post@tece.no
Web: www.tece.no