Cim 14M

FULLTLØP KULEVENTIL - TYPE T14 - STÅL SPAK



Denne artikkelen er produsert i overensstemmelse med kvalitetssikringskravene i ISO 9001 standard.
Alle artikler er testet i henhold til EN12266-1 standard.
Den kan brukes på et stort utvalg områder: Varme, kjøling, vann, pneumatiske systemer, olje, bensin, mettet damp og generelt med ethvert ikke-aggressivt medie.

Den garanteres i 5 år.

Den er produsert av en messinglegering som er i henhold til standard EN 12165-CW617N-DW.

Nenndruck:
PN 80 (1/4" ÷ 3/8"); PN 60 (1/2"); PN 45 (3/4" ÷ 1"); PN 35 (1"1/4); PN 32 (1"1/2); PN 30 (2"); PN16 (2"1/2 ÷ 4")

Betriebstemperatur: -20 ÷ 150°C

MENGDE OG TRYKKTAP

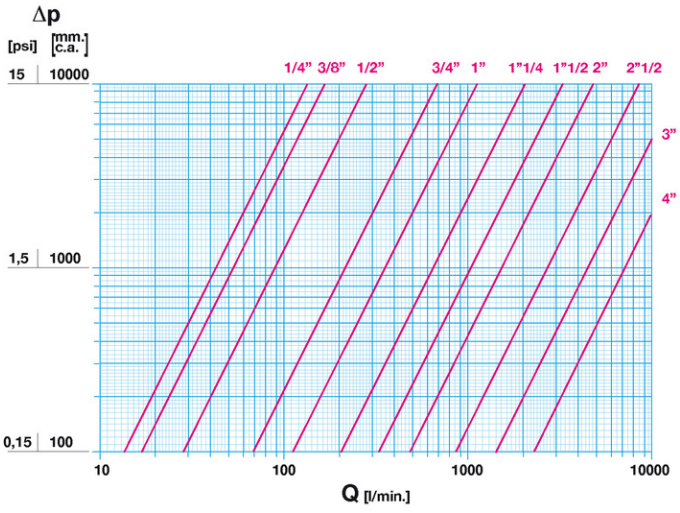

Noter:
1 l/min = 0,06 m3/h
1 m3/h = 16,67 l/min
1 bar = 10.000 mm w.c.
1 psi = 690 mm w.c.

TRYKK OG TEMPERATUR TABELL

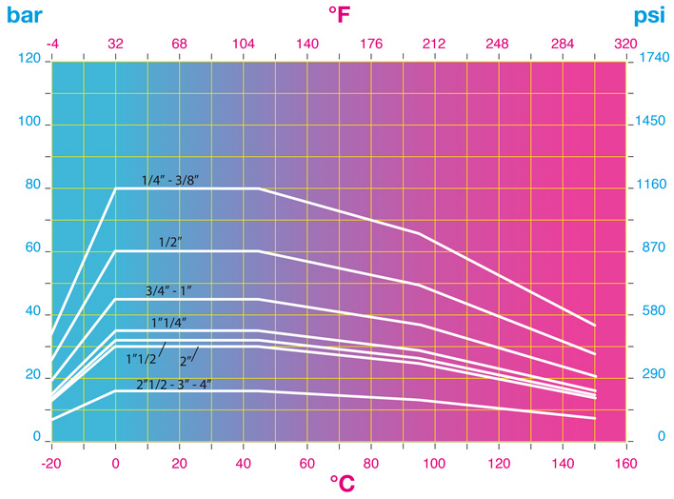

1 bar = 14,5 psi
1 bar = 14,5 lbf/in2
°C = 5/9 x (°F-32)
°F = 32 + (9/5 x °C)

© Cav. Uff. Giacomo Cimberio S.p.A. - rev: 15/2019-06-17

cav. uff. GIACOMO CIMBERIO s.p.a.
Industriveien 15 - 1481 Hagan - Norway
tel.: +47 22 70 79 10 - http://www.cimberio.no - e-mail: info@cimberio.no

TEKNISK TEGNING

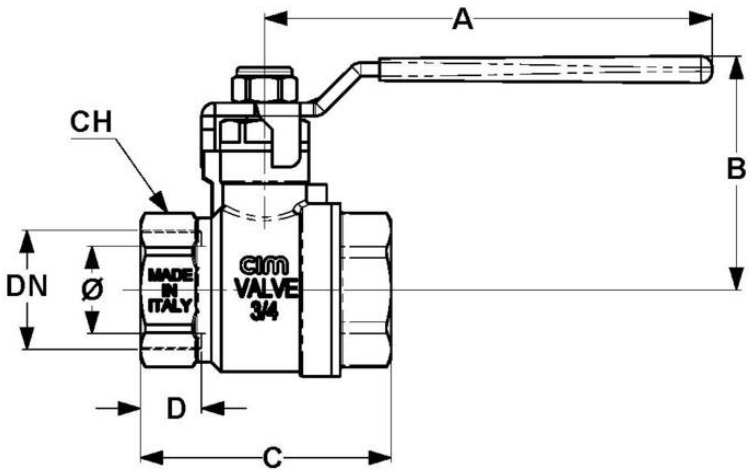

DN	1/4''	3/8''	1/2''	3/4''	1''	1''1/4	1''1/2	2''	2''1/2	3''	4''
Ø mm	10	10	15	20	25	32	40	50	60	72	94
Grms.	**115**	**120**	**200**	**350**	**500**	**780**	**1215**	**1765**	**3300**	**4350**	**7250**
A	65	65	80	100	100	120	150	150	240	240	240
B	33	33	46	53	57	66	80	87	121	130	145
C	45	47	52	57	68	81	95,5	112	133	150	177
D	11,5	12,5	12,5	12,5	14	17	18	20	23	25	29
CH	18	20	25	31	38	47	54	66	82	96	123

Gjenget:
ISO 228

På forespørsel:
ANSI B.1.20.1 - NPT

TEKNISKE EGENSKAPER

KV CM CS MT											
DN	1/4"	3/8"	1/2"	3/4"	1"	1"1/4	1"1/2	2"	2"1/2	3"	4"
Ø mm	10	10	15	20	25	32	40	50	60	72	94
KV	8	10	17	41	68	123	198	290	460	748	1225
CM	1	1	3	5	6	7	10	13	15	19	29
CS	2	2	6	10	12	14	20	26	30	38	58
MT	10	10	10	24	24	45	90	90	280	280	550

KV = Kapasitet i m³/h ved 1 bar trykkfall.
CM = Arbeidsmoment i Nm.
CS = Startmoment i Nm.
MT = Spindels bruddmoment i Nm.

REACH-forskriften
I henhold til artikkel 33 i REACH-forordningen, informerer vi deg om at komponentene av bronse- og messinglegeringer som er deler av artiklene vi leverer, inneholder bly (som legeringskomponent) i en høyere mengde enn grensen på 0,1% i vekt. Bly er satt inn i listen over SVHC-stoffer som er nominert for godkjenningsprosessen, i oppdateringen publisert av European Chemical Agency ECHA 27. juni 2018. Bly er innført med følgende informasjon:

- Stoff: Bly
- CAS: 7439-92-1
- EC: 231-100-4
- Liste: SVHC
- Data for inkludering: 27 Juni 2018

Siden bly er et element i legeringen, forventes ingen eksponering, og det kreves derfor ingen ytterligere informasjon for sikker bruk av dette produktet. Listen er tilgjengelig på følgende lenke:https://echa.europa.eu/it/candidate-list-table og siden det er en kontinuerlig oppdatert liste, erklærer vi den konstante overvåking om innføring av nye stoffer og spørringen om nåtids informasjon, til våre kunder dersom slike stoffer skal være inneholdt i produktene vi leverer.

Påse at produktets materialer og egenskaper er i henhold til systemets spesifikasjoner og lokale lover og regler.

cav.uff. GIACOMO CIMBERIO s.p.a.
Industriveien 15 - 1481 Hagan - Norway
tel.: +47 22 70 79 10 - http://www.cimberio.no - e-mail: info@cimberio.no

© Cav. Uff. Giacomo Cimberio S.p.A. - rev: 15/2019-06-17

VÅRE SERTIFIKATER

© Cav. Uff. Giacomo Cimberio S.p.A. - rev: 15/2019-06-17

cav. uff. GIACOMO CIMBERIO s.p.a.

Industriveien 15 - 1481 Hagan - Norway
tel.: +47 22 70 79 10 - http://www.cimberio.no - e-mail: info@cimberio.no