Toalettknapp for fikstur XS – veggknapp, firkantet

Dobbeltspyling, hvit

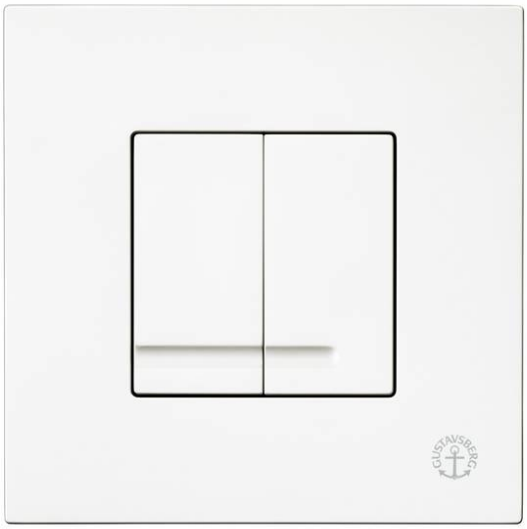

Produktets funksjoner

- Produsert i hvit plast
- For frontmontering på Triomont XS
- Finnes i ulike farger og materialer

Artikkelnummer mv.

NRF-nr:	ART-nr:	EAN-nr:
6025647	GB1921102052	8711778168749

Emballasje
L: 270,00 x W: 410,00 x H: 51,00 mm.
Vekt: 8,20 kg

Energimerking og sertifiseringer

Montering og vedlikehold

Monteres i henhold til vedlagt monteringsanvisning.

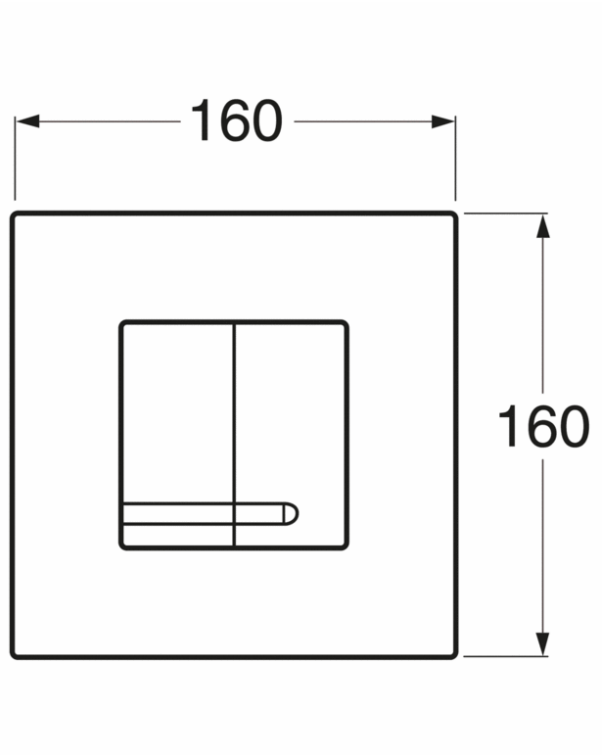

Dokumentet skapat den 2022-08-25