CIM 234CR

FULLTLØP VINKEL KULEVENTIL - TYPE T12 - INNVENDIG GJENGE / INNVENDIG GJENGE

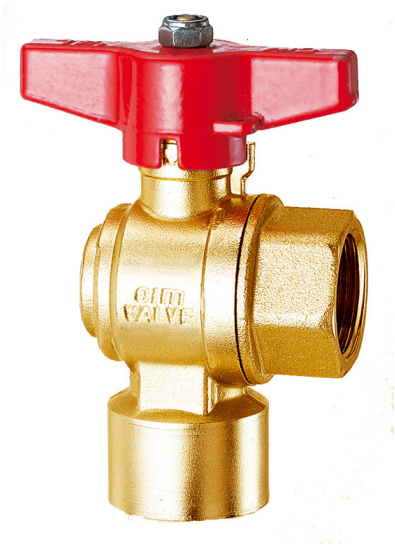

Denne artikkelen er produsert i overensstemmelse med kvalitetssikringskravene i ISO 9001:2008 standard.
Alle artikler er testet i henhold til EN12266-1:2003 standard.
Den kan brukes på et stort utvalg områder: Varme, kjøling, vann, pneumatiske systemer, olje, bensin, mettet damp og generelt med ethvert ikke-aggressivt medie.

Den garanteres i 5 år.

Den er produsert av en messinglegering som er i henhold til standard EN 12164-CW602N.

Nominelt trykk: PN32
Arbeidstemperatur: -20 til 150°C

MENGDE OG TRYKKTAP

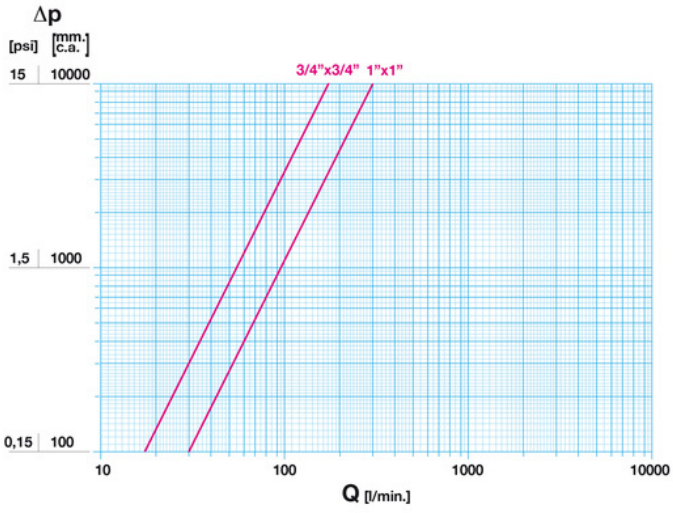

Noter:
1 l/min = 0,06 m3/h
1 m3/h = 16,67 l/min
1 bar = 10.000 mm w.c.
1 psi = 690 mm w.c.

TRYKK OG TEMPERATUR TABELL

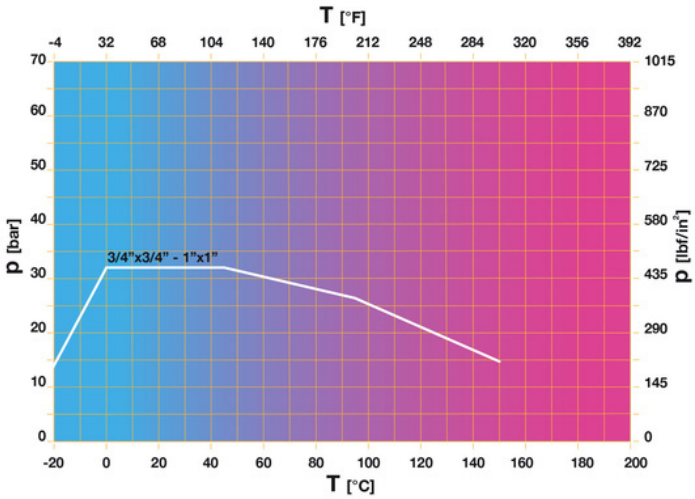

1 bar = 14,5 psi
1 bar = 14,5 lbf/in2
°C = 5/9 x (°F-32)
°F = 32 + (9/5 x °C)

Cim 234 - © Cav. Uff. Giacomo Cimberio S.p.A. - rev: 10/2014-12-02

cimberio as
Nedre Rommen 5 K - 0988 OSLO - Norway
tel.: +47 22 70 79 10 - fax: +47 22 70 79 11 - http://www.cimberio.no - e-mail: info@cimberio.no

TEKNISK TEGNING

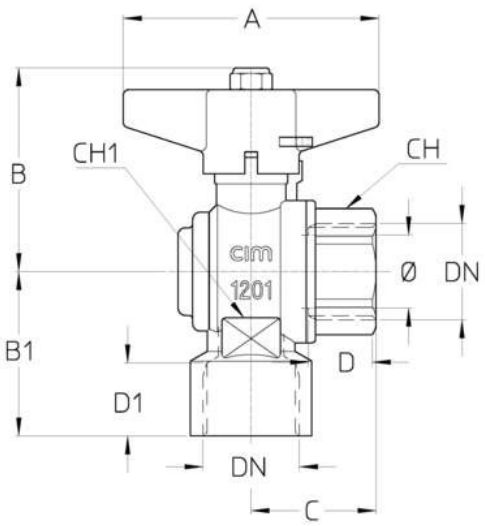

DN	1/2"X1/2"	3/4''x3/4''	1''x1''
Ø mm	15	20	25
Grms.	**235**	**390**	**535**
A	50	70	70
B	52	56	60
B1	35	45	51
C	30,5	34	41
D	17	18,5	21
D1	16	20	21
CH	25	31	40
CH1	20	27	38

Gjenget:
ISO 7 - Rp

På forespørsel:
ISO 7 - Rc
ANSI B1.20.1 - NPT

TEKNISKE EGENSKAPER

KV CM CS MT		
DN	3/4"x3/4"	1"x1"
Ø mm	20	25
KV	10,3	18
CM	5	6
CS	10	12
MT	24	24

KV = Kapasitet i m^3/h ved 1 bar trykkfall.
CM = Arbeidsmoment i Nm.
CS = Startmoment i Nm.
MT = Spindels bruddmoment i Nm.

VÅRE SERTIFIKATER

Cim 234 - © Cav. Uff. Giacomo Cimberio S.p.A. - rev: 10/2014-12-02

cimberio as
Nedre Rommen 5 K - 0988 OSLO - Norway
tel.: +47 22 70 79 10 - fax: +47 22 70 79 11 - http://www.cimberio.no - e-mail: info@cimberio.no