Toalettknapp for fikstur XS – veggknapp, rund

Enkelspyling, blank krom



Produktets funksjoner

- Produsert i plast med blank forkrommet overflate
- For frontmontering på Triomont XS
- Finnes i ulike farger og materialer

Artikkelnummer mv.

NRF-nr:	ART-nr:	EAN-nr:
6025932	GB1921102032	8711778140776

Emballasje
L: 270,00 x W: 410,00 x H: 51,00 mm.
Vekt: 8,20 kg

Energimerking og sertifiseringer

Montering og vedlikehold

Monteres i henhold til vedlagt monteringsanvisning.

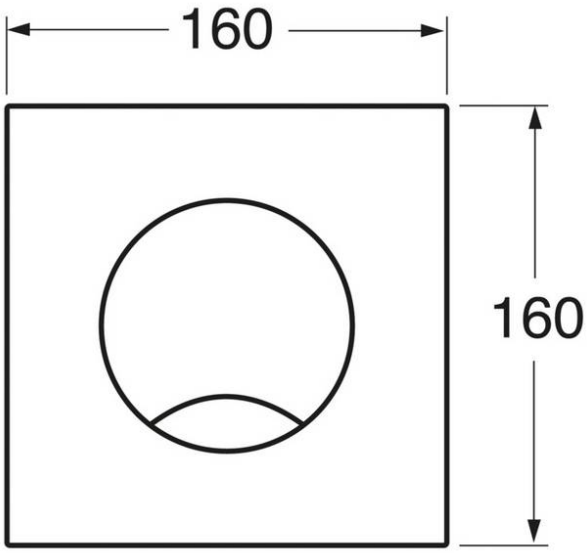

Dokumentet skapat den 2023-04-03