

NRF 3385532

Gulvsluk Sigyn er et sluk med 75mm sideutløp for installasjon i trebjelkelag eller betong. Sluket leveres med en uttagbar rustfri vannlås NOOD, automatisk klemring og rustfri rist. Vannlåsen NOOD er en fjærbelastet mekanisk vannlås som forblir lukket inntil den får vanntilførsel og fungerer sådan som en luktlås. I sluket inngår tettelokk for å hindre støp og flytsparkel fra å renne inn i sluket.

Den automatisk klemringen kan benyttes sammen med både membraner og vinylbelegg. Klemringen er selvjusterende for vinylbelegg med tykkelse 1,5-2 mm.

Spesifikasjoner

NRF nummer	3385532
Dimensjon	Ø75 mm
Flate	Kaldvalset (2B)
Funksjon	Sideutløp
Gulvdekke	Betong/lim/flis,vinyl
Materiale	Syrefast rustfritt stål 1.4404, PP
Størrelse	Ø150 mm

Trykk Strømningstemp	0,8 l/s
Vare farge	Rustfritt
Versjon	Med NOOD vannlås

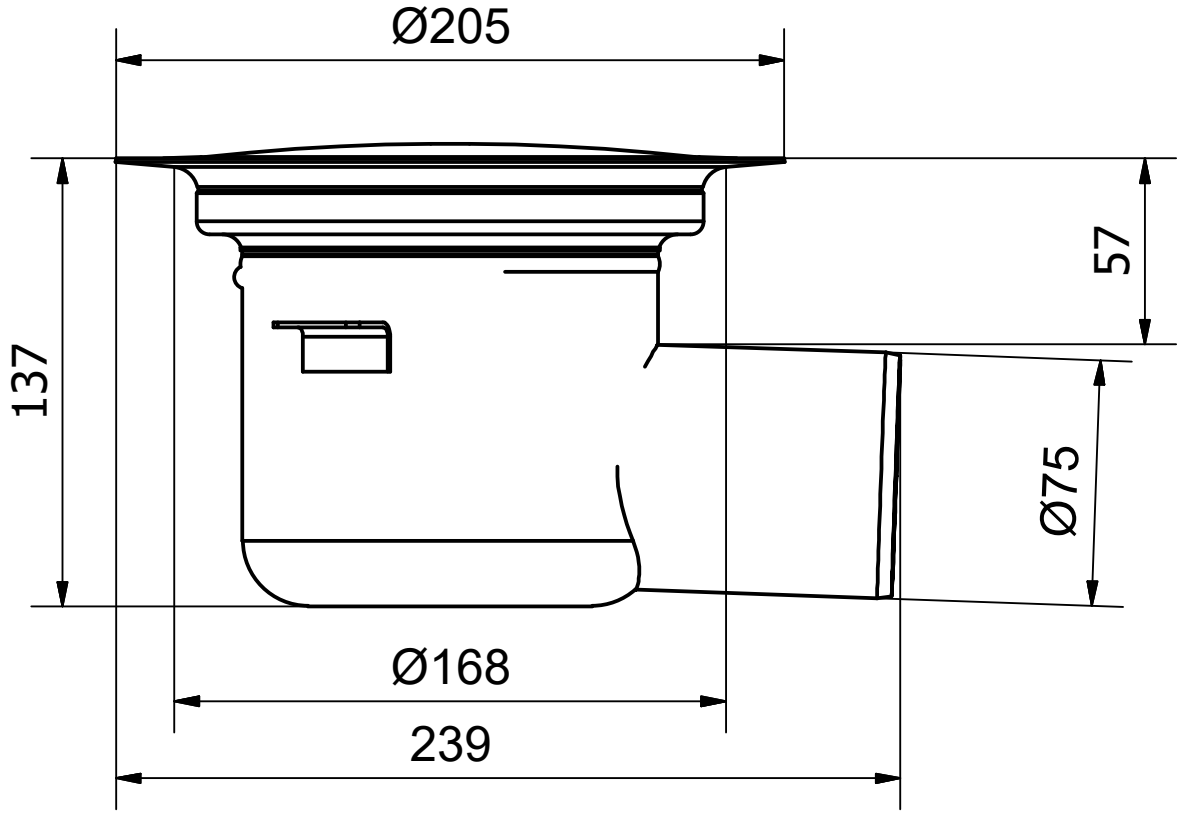
Ø205
137
57
Ø75
Ø168
239