

NRF 3385541

Gulvsluk Baldex er et sluk med 75mm bunnutløp og tre ekstra anboringer for installasjon i trebjelkelag og betong. Ved installasjon skal bare en anboring benyttes. Sluket leveres med uttagbar rustfri vannlås, automatisk klemring og rustfri rist. I avløpstrakten inngår tettelokk for å hindre støp og flytsparkel fra å renne inn i sluket.

Den automatisk klemringen kan benyttes sammen med både membraner og vinylbelegg. Klemringen er selvjusterende for vinylbelegg med tykkelse 1,5-2 mm.

Spesifikasjoner

NRF nummer	3385541
Dimensjon	Ø75 mm
Flate	Kaldvalset (2B)
Funksjon	Bunnutløp
Gulvdekke	Betong/lim/flis,vinyl
Materiale	Syrefast rustfritt stål 1.4404
Størrelse	Ø150 mm
Trykk Strømningstemp	1,1 l/s

Vare farge	Rustfritt
Versjon	Med rustfri rist

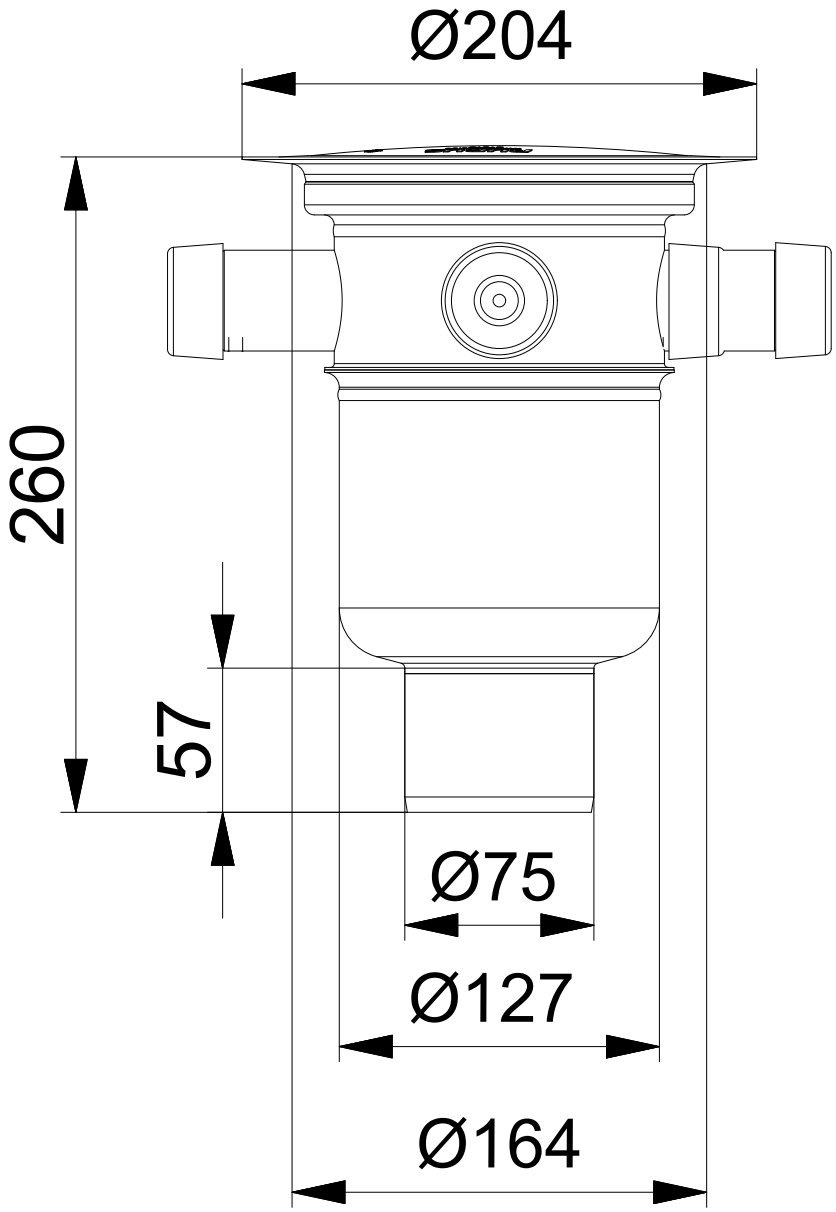
Ø204
260
57
Ø75
Ø127
Ø164