

NRF 3385542

Gulvsluk Sigex er et sluk med 75mm sideutløp og tre ekstra anboringer for installasjon i trebjelkelag og betong. Ved installasjon skal bare en anboring benyttes. Sluket leveres med uttagbar rustfri vannlås, automatisk klemring og rustfri rist. I avløpstrakten inngår tettelokk for å hindre støp og flytsparkel fra å renne inn i sluket.

Den automatisk klemringen kan benyttes sammen med både membraner og vinylbelegg. Klemringen er selvjusterende for vinylbelegg med tykkelse 1,5-2 mm.

Spesifikasjoner

NRF nummer	3385542
Dimensjon	Ø75 mm
Flate	Kaldvalset (2B)
Funksjon	Sideutløp
Gulvdekke	Betong/lim/flis,vinyl
Materiale	Syrefast rustfritt stål 1.4404
Størrelse	Ø150 mm
Trykk Strømningstemp	1,1 l/s

Vare farge	Rustfritt
Versjon	Med rustfri rist

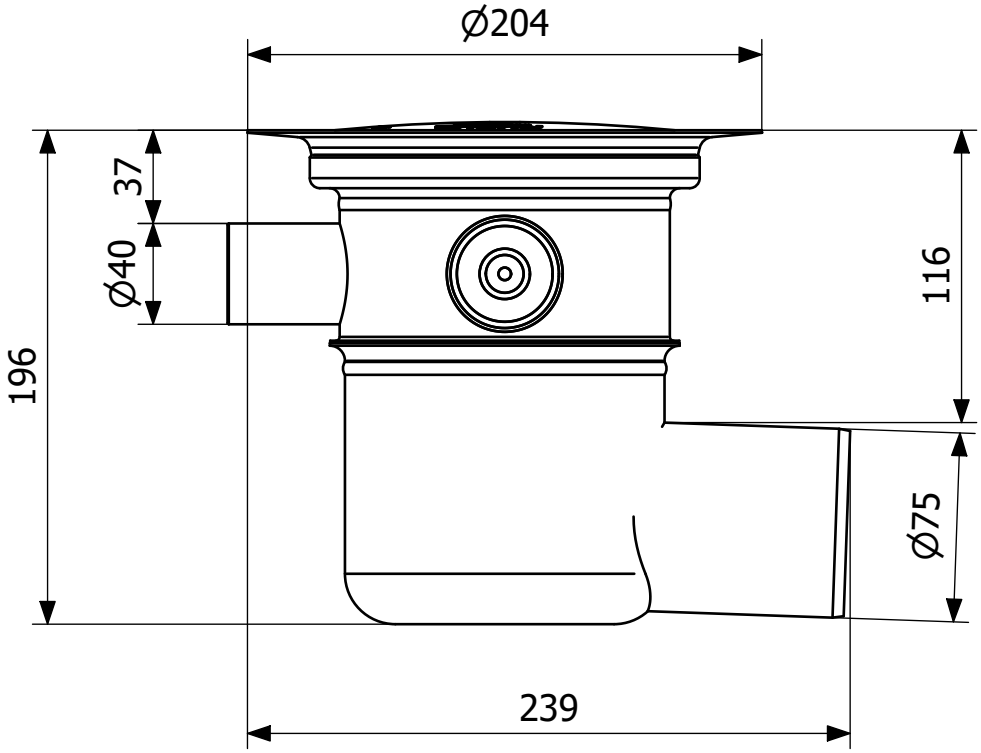
Ø204
37
Ø40
196
116
Ø75
239