

NRF 3401055

Joti KS-sluk er et sluk med 75 mm sideutløp for innstallasjon i trebjelkelag eller betong. Sluket er produsert i epoxybelagt støpejern og leveres med uttagbar vannlås, skrudd klemring i plast og plastrist. I sluket inngår tettelokk for å hindre støp og flytsparkel fra å renne inn i sluket.
Produktsertifisert iht. produktstandard EN 1253

Spesifikasjoner

NRF nummer	3401055
Dimensjon	Ø75 mm
Flate	Epoxybelagt
Funksjon	Sideutløp
Gulvdekke	Fliser/vinyl
Gulvkonstruksjon	Betonggulv
Materiale	Støpejern
Størrelse	Ø163 mm
Trykk Strømningstemp	0,8 l/s
Vare farge	Rød

Versjon	Med plastrist

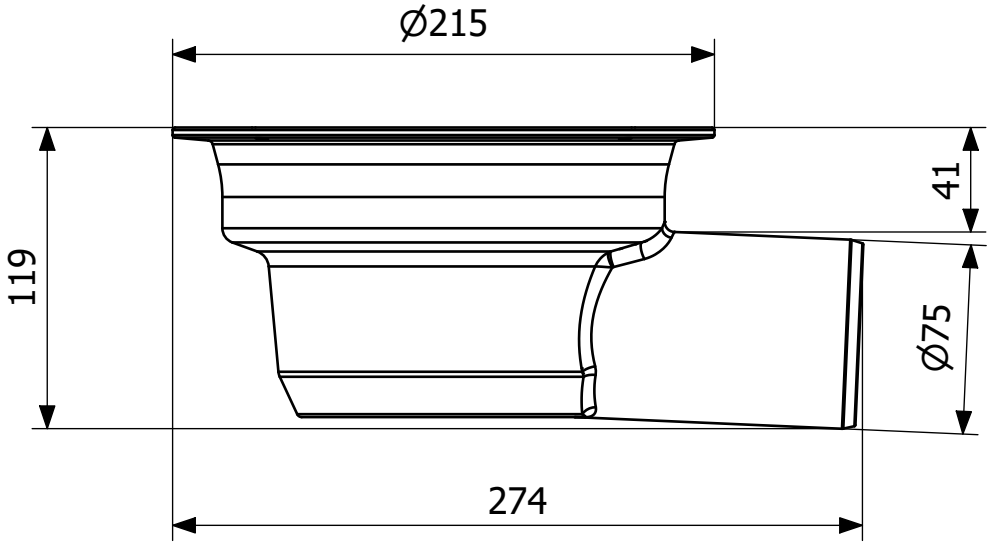
Ø215
41
119
Ø75
274