

NRF 3401391

Joti M-sluk lav er en avløpstrakt med 40 mm sideutløp for installasjon i betongbjelkelag. Avløpstrakten er produsert i PP og leveres med skrudd klemring i plast og plastrist. Sluket er utstyrt med tettelokk som hindrer at støp og flytsparkel renner ned i sluket. Produktsertifisert iht. produktstandard EN 1253.

Klemringen er for vinylbelegg med tykkelse inntil 3 mm.

Spesifikasjoner

NRF nummer	3401391
Dimensjon	Ø40 mm
Funksjon	Sideutløp
Gulvdekke	Fliser/vinyl
Gulvkonstruksjon	Betong/tre
Materiale	PP
Størrelse	Ø179 mm
Trykk Strømningstemp	0,4 l/s

Vare farge	Sort
Versjon	Uten rist

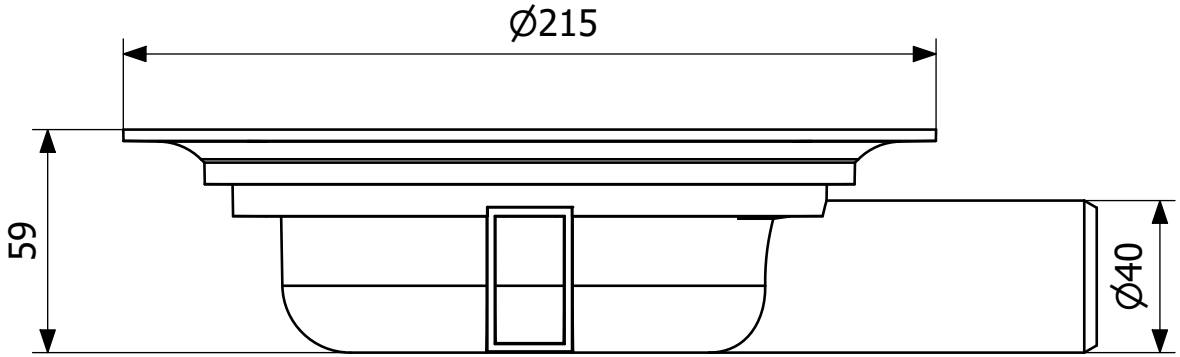
Ø215
59
Ø40