

NRF 3401393

Joti M-sluk høy 50 er et sluk med 50 mm sideutløp for installasjon i betongbjelkelag. Sluket er produsert i PP og leveres med uttakbar NOOD-vannlås og skrudd klemring i rustfritt stål. Sluket er utstyrt med tettelokk som hindrer at støp og flytsparkel renner ned i sluket.
Produktsertifisert iht. produktstandard EN 1253.
NB! Sluket har en kapasitet på 0,8 l/s og er derfor godkjent som eneste sluk i våtrom.

Klemringen er for vinylbelegg med tykkelse inntil 3 mm.

Spesifikasjoner

NRF nummer	3401393
Dimensjon	Ø50 mm
Funksjon	Sideutløp
Gulvdekke	Fliser/vinyl
Gulvkonstruksjon	Betong/tre
Materiale	PP
Størrelse	Ø179 mm
Trykk	0,8 l/s

Strømningstemp	
Vare farge	Sort
Versjon	Med NOOD vannlås

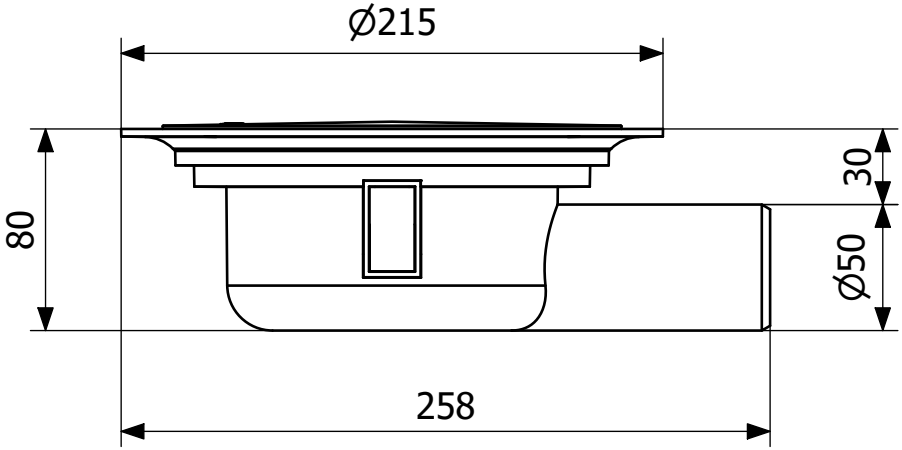
∅215
80
30
∅50
258