

NRF 3401412

Avløpstrakt Bigg 110 E er et hjelpesluksluk med 110 mm sideutløp for innstallasjon i betong. Sluket er produsert produsert i epoxybelagt støpejern og leveres med automatisk klemring og plastrist. I sluket inngår tettelokk for å hindre støp og flytsparkel fra å renne inn i sluket.

Den automatisk klemringen kan benyttes sammen med både membraner og vinylbelegg. Klemringen er selvjusterende for vinylbelegg med tykkelse 1,5-2 mm.

Spesifikasjoner

NRF nummer	3401412
Dimensjon	Ø110 mm
Flate	Epoxybelagt
Funksjon	Sideutløp
Gulvdekke	Betong/lim/flis,vinyl
Gulvkonstruksjon	Betonggulv
Materiale	Støpejern, PP
Størrelse	Ø220 mm
Trykk	2,2 l/s

Strømningstemp	
Vare farge	Sort
Versjon	Med plastrist

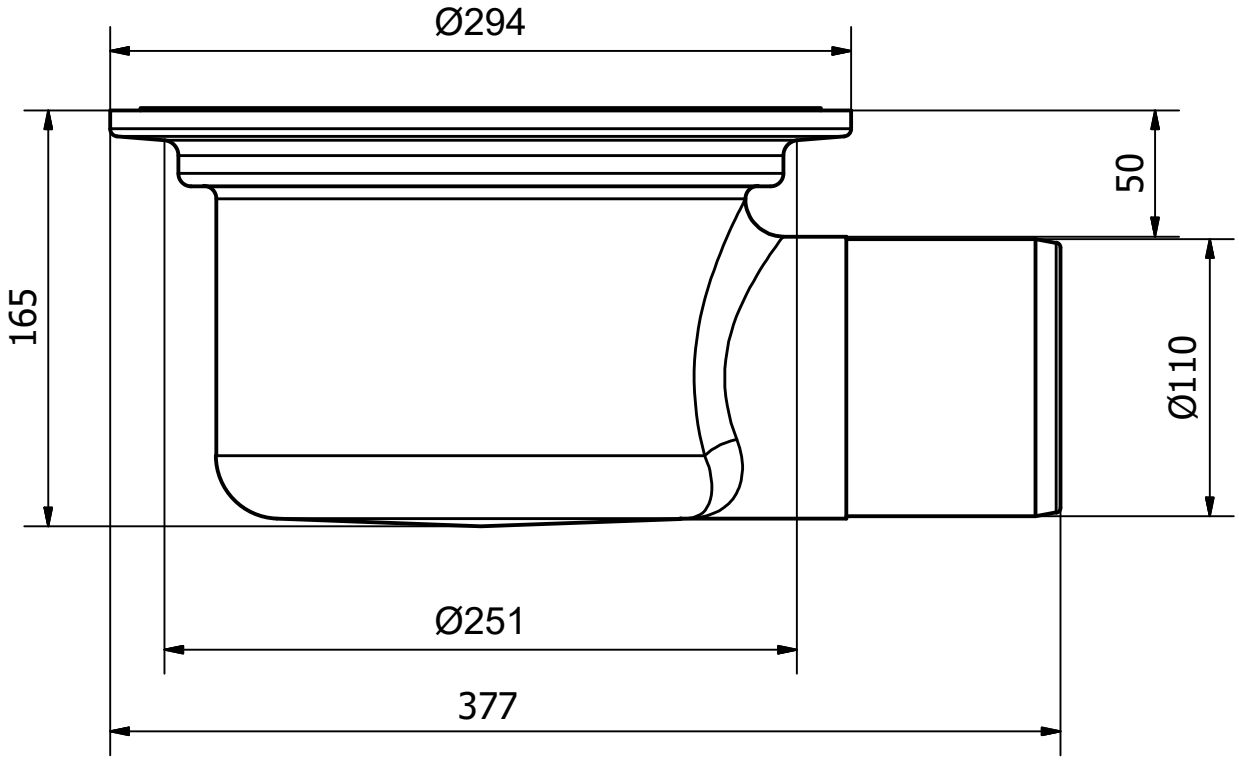
Ø294
50
165
Ø110
Ø251
377