

NRF 3401448

Joti A-sluk er et sluk med 75 mm bunnutløp med tre 40 mm ekstra innløp for installasjon i tre- eller betongbjelkelag. Sluket er produsert i PP og leveres med uttakbar vannlås, sprutdemper og skrudd klemring i rustfritt stål. Sluket er utstyrt med tettelokk som hindrer at støp og flytsparkel renner ned i sluket.
Produktsertifisert iht. produktstandard EN 1253.

Klemringen er for vinylbelegg med tykkelse inntil 3 mm.

Spesifikasjoner

NRF nummer	3401448
Dimensjon	Ø75 mm
Funksjon	Bunnutløp
Gulvdekke	Fliser/vinyl
Gulvkonstruksjon	Betong/tre
Materiale	PP
Størrelse	Ø163 mm
Trykk Strømningstemp	1,5 l/s

Vare farge	Sort
Versjon	Med anboring

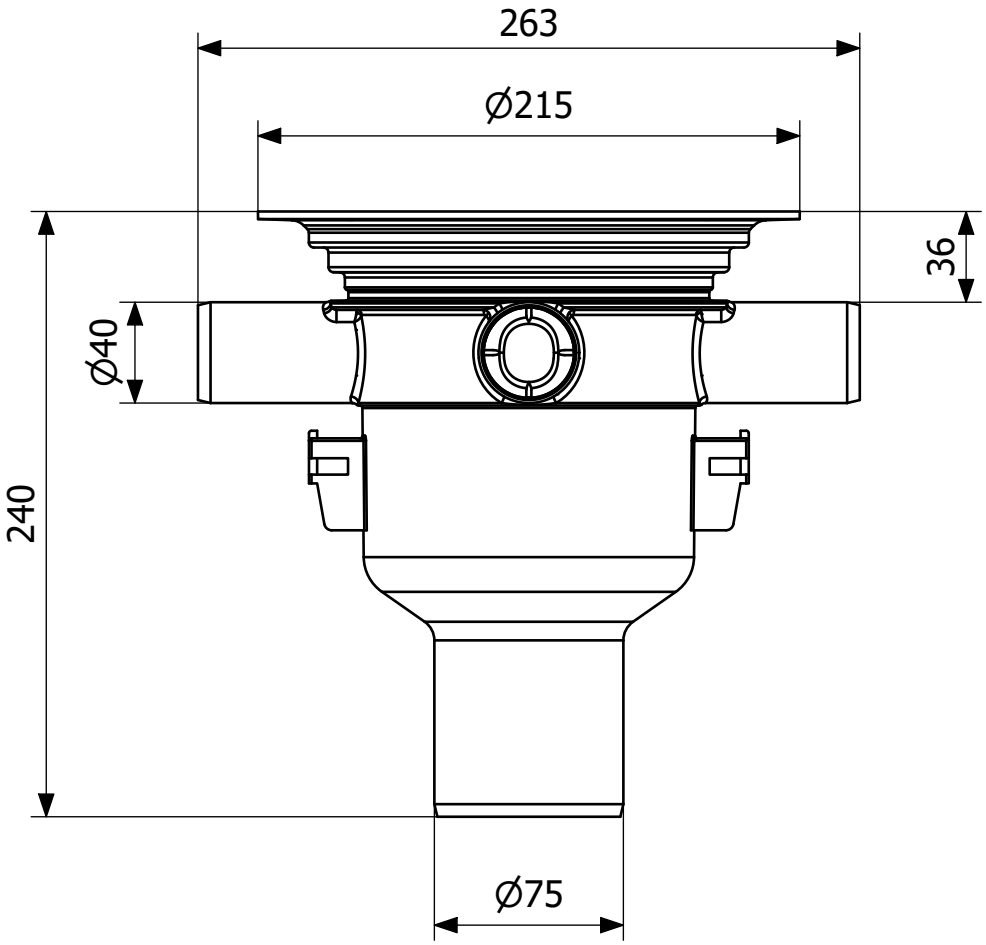
263
Ø215
36
Ø40
240
Ø75